プッシュインPlus端子台ソケット

PYF-□□-PU/PTF-□□-PU/P2RF-□□-PU

形MYリレー、形LYリレー、形G2R-Sリレー用のソケットに省工数を実現するプッシュインPlus端子台タイプをシリーズ追加

- プッシュインPlus端子台を採用し従来のねじ端子より配線工数を削減（従来のねじ端子工数より配線時間約60%短縮＊）。
- ねじの緩みの発生がなく、メンテナンスフリーを実現。
- 軽い挿入力かつ強固な引抜強度を備え、配線工数削減と高い信頼性を両立。
- より線配線時はマイナスドライバを挿した状態で保持する「ハンズフリー」機構により高い作業性を実現。
- 各端子は2つの配線穴を準備。渡り配線に活用可能。
- DINレール取付、ねじ取付共用。

＊2015年11月現在当社実測値データ

規格認証対象機種などの最新情報につきましては、当社Webサイト（www.fa.omron.co.jp/）の「**規格認証/適合**」をご覧ください。

⚠ 10ページの「**正しくお使いください**」をご覧ください。

特長

・端子配置はコイル側と接点側が完全に分離され、配線レイアウトを整理。
・リリースレバーを標準で装備しています（形-Lタイプを除く）。
・DIN規格の端子No. を表記しています。
・DINフック操作部を上下に取り付けたダブルフィクスチャーレールにより、ソケットを上下のどちらにでも取り付けることができます。
・ソケットはDINレールにワンタッチで取り付け可能です。
・短絡バーは前面挿しのため配線作業時にダクトと干渉せず、簡単な取り付けが可能です。
・短絡バーについては、9 ページの短絡バー対応表をご確認ください。
・形PYF-□□-PU/形PTF-□□-PU/形P2RF-□□-PUのDINフック操作部にねじ取付穴があり、DINフック操作部を引き出すとねじ取付が可能です。

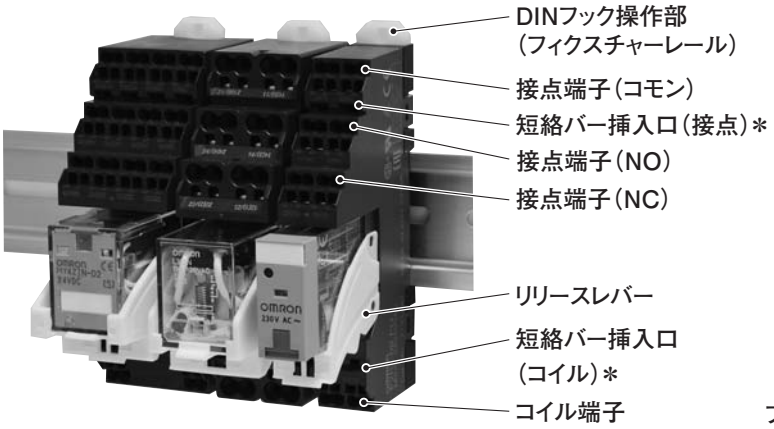

プッシュインPlus
端子台ソケット裏面

上下のフィクスチャーレールを引き出すことにより、ねじ取付も可能です。

＊形PTF-□□-PUに短絡バー挿入口はありません。

PYF-□□-PU/PTF-□□-PU/P2RF-□□-PU

種類／標準価格

ソケット本体

PYFシリーズ

適合機種の代表例			極数	ソケット	
				形式＊1	標準価格（￥）
一般リレー	MYシリーズ	MY2□ MY2IN(S)	2	**PYF-08-PU**	615
		MY4□ MY4H MYQ4□ MY4□(S) MY2K	4	**PYF-14-PU**	755
		MY2Z(N)-CR	2	**PYF-08-PU-L＊2**	570
SSR	G3FMシリーズ	G3FM	1	**PYF-08-PU**	615
	G3F/G3FDシリーズ	G3F			
		G3FD			
タイマ	H3Yシリーズ/ H3YNシリーズ	H3Y(N)-2-B	2	**PYF-08-PU-L**	570
		H3Y(N)-4-B	4	**PYF-14-PU-L**	710

＊1.形PYF-□□-PU-Lにはリリースレバーは、装備されていません。
＊2.保持金具（形Y92H-3）と組み合わせてご使用ください。

PTFシリーズ

適合機種の代表例			極数	ソケット	
				形式＊	標準価格（￥）
一般リレー	LYシリーズ	LY2□	2	**PTF-08-PU**	695
		LY2□-CR		**PTF-08-PU-L**	650
		LY4□	4	**PTF-14-PU-L**	1,090
SSR	G3Hシリーズ	G3H	1	**PTF-08-PU**	695
		G3HD			
	G9Hシリーズ ※ハイブリッドパワーリレー	G9H			
温度調節器	E5L	E5L-A □ E5L-C □	—	**PTF-14-PU-L**	1,090

＊形PTF-□□-PU-Lにはリリースレバーは、装備されていません。

P2RFシリーズ

適合機種の代表例			極数	ソケット	
				形式	標準価格（￥）
一般リレー	G2R-□-Sシリーズ	G2R-1-S	1	**P2RF-05-PU**	505
SSR	G3R-I/Oシリーズ	G3R-I/O			
	G3RZシリーズ	G3RZ			
タイマ	H3RNシリーズ	H3RN-1-B			
一般リレー	G2R-□-Sシリーズ	G2R-2-S	2	**P2RF-08-PU**	590
タイマ	H3RNシリーズ	H3RN-2-B			
漏液検出器	K7Lシリーズ	K7L-□B	—		

ご購入 当社販売店 または オムロンFAストア → www.fa.omron.co.jp

アクセサリ（別売）

短絡バー

ピッチ	適用機種	極数	色	形式＊1	標準価格（￥）＊2	最小発注単位（個）
7.75mm	PYF-□□-PU/ P2RF-□□-PU共通	2	赤（R） 青（S） 黄（Y）	**PYDN-7.75-020□**	99	10
		3		**PYDN-7.75-030□**	132	
		4		**PYDN-7.75-040□**	193	
		20		**PYDN-7.75-200□**	700	
15.5mm	P2RF-□□-PU	8		**PYDN-15.5-080□**	565	
31.0mm	PYF-□□-PU	8		**PYDN-31.0-080□**	700	

注. 同一ソケットまたは隣接ソケットの渡り配線にお使いください。
＊1. 形式中の□内には被覆色の記号が入ります。□色選定：R=赤、S=青、Y＝黄
＊2. 標準価格は1個あたりの価格です。

ラベル

適用機種	形式	標準価格（￥）	最小発注単位（シート）（1シートあたりの数量）
PYF-□□-PU/ PTF-□□-PU/ P2RF-□□-PU共通	**XW5Z-P4.0LB1**	1,740	5 （1シート／60ピース）

注. 標準価格は1シートあたりの価格です。

保持金具

適用機種（組合せ）	形式	標準価格（￥）	最小発注単位（個）
PYF-08-PU-L H3Y(N)-2-B	**Y92H-3**	59	10
PYF-14-PU-L H3Y(N)-4-B			
PTF-08-PU-L LY2□-CR			
PTF-14-PU-L LY4□	**PYC-A1**	46	100
PTF-14-PU-L E5L	**Y92H-10＊**	760	1

＊形E5L本体に付属しています。
保持金具（形Y92H-10）を紛失、破損した場合は別途ご注文ください。

レール取付用品

種類		形式	標準価格（￥）	最小発注単位（個）
支持レール	1m	**PFP-100N**	910	1
	0.5m	**PFP-50N**	505	
エンドプレート＊		**PFP-M**	77	10
スペーサ		**PFP-S**	48	

注. 上記価格は1個の標準価格です。
＊DINレール取付時は、エンドプレート（形PFP-M）をご使用ください。

定格／性能

性能

ソケット本体

●形PYF-□□-PU(-L)

項目	形式	PYF-08-PU(-L)	PYF-14-PU(-L)
使用周囲温度		−40～＋70℃	
使用周囲湿度		5～85%RH	
定格通電電流 ＊		10A	6A
耐電圧	同極接点端子間	AC2,000V 1min	AC2,000V 1min
	異極接点端子間	AC2,000V 1min	AC2,000V 1min
	コイル接点端子間	AC2,000V 1min	AC2,000V 1min
絶縁抵抗		1,000MΩ以上(DC500V)	
質量(約)		約80g	約87g

＊形PYF-08-PU(-L)の連続通電電流10Aは周囲温度55℃までの値です。周囲温度70℃では7Aとなります。

●形PTF-□□-PU(-L)

項目	形式	PTF-08-PU(-L)	PTF-14-PU-L
使用周囲温度		−40～＋70℃	
使用周囲湿度		5～85%RH	
定格通電電流 ＊		10A	
耐電圧	同極接点端子間	AC2,000V 1min	AC2,000V 1min
	異極接点端子間	AC2,000V 1min	AC2,000V 1min
	コイル接点端子間	AC2,000V 1min	AC2,000V 1min
絶縁抵抗		1,000MΩ以上(DC500V)	
質量(約)		約65g	約100g

＊形PTF-08-PU(-L)の連続通電電流10Aは周囲温度55℃までの値です。周囲温度70℃では7Aとなります。
形PTF-14-PU-Lの連続通電電流10Aは周囲温度40℃までの値です。周囲温度70℃では7Aとなります。

●形P2RF-□□-PU

項目	形式	P2RF-05-PU	P2RF-08-PU
使用周囲温度		−40～＋70℃	
使用周囲湿度		5～85%RH	
定格通電電流 ＊		10A	6A
耐電圧	同極接点端子間	AC1,000V 1min	AC1,000V 1min
	異極接点端子間	——	AC3,000V 1min
	コイル接点端子間	AC4,000V 1min	AC4,000V 1min
絶縁抵抗		1,000MΩ以上(DC500V)	
質量(約)		約40g	約45g

＊形P2RF-05-PUの連続通電電流10Aは周囲温度55℃までの値です。周囲温度70℃では7Aとなります。
形P2RF-08-PUの連続通電電流6Aは周囲温度55℃までの値です。周囲温度70℃では5Aとなります。

アクセサリ(別売)

●短絡バー

用途	適合ソケット形式	形式	最大通電電流	使用周囲温度	使用周囲湿度
接点端子(コモン)の渡り	PYF-08-PU(-L) PYF-14-PU(-L) P2RF-05-PU P2RF-08-PU	PYDN-7.75-020□	20A	−40～＋70℃	5～85%Rh
		PYDN-7.75-030□			
		PYDN-7.75-040□			
		PYDN-7.75-200□			
コイル端子の渡り	P2RF-05-PU P2RF-08-PU	PYDN-15.5-080□	20A	−40～＋70℃	5～85%Rh
	PYF-08-PU(-L) PYF-14-PU(-L)	PYDN-31.0-080□			

ご購入 当社販売店 または オムロンFAストア → www.fa.omron.co.jp

海外規格認定

●CSA認証（ファイルNo.LR031928）

形式	定格	Class番号	規格番号
PYF-08-PU（-L） PTF-08-PU（-L） P2RF-05-PU	10A 250V	3211 07	CSA C22.2 No14
PYF-14-PU（-L）	6A 250V ＊		
PTF-14-PU（-L）	10A 250V （Same polarity）		
P2RF-08-PU	6A 250V		

＊4極すべてに通電される場合は通電電流値の合計が20A以下となるようにご使用ください。

●UL規格認定（ファイルNo.E87929）

形式	定格	規格番号	カテゴリ	Listed/Recognition分類
PYF-08-PU（-L） PTF-08-PU（-L） P2RF-05-PU	10A 250V	UL508	SWIV2	Recognition
PYF-14-PU（-L）	6A 250V ＊			
PTF-14-PU（-L）	10A 250V （Same polarity）			
P2RF-08-PU	6A 250V			

＊4極すべてに通電される場合は通電電流値の合計が20A以下となるようにご使用ください。

●TÜVラインランド認証

形式	定格	規格番号	認証番号
PYF-08-PU（-L）	10A 250V ＊1	EN 61984	R50327595
PYF-14-PU（-L）	6A 250V		
P2RF-05-PU	10A 250V ＊1		R50327599
P2RF-08-PU	6A 250V ＊3		
PTF-08-PU（-L）	10A 250V ＊1		R50440885
PTF-14-PU（-L）	10A 250V ＊2		

＊1. 周囲温度55℃までの値です。周囲温度70℃では7Aとなります。
＊2. 周囲温度40℃までの値です。周囲温度70℃では7Aとなります。
＊3. 周囲温度55℃までの値です。周囲温度70℃では5Aとなります。

外形寸法

CADデータ マークの商品は、2次元CAD図面・3次元CADモデルのデータをご用意しています。
CADデータは、www.fa.omron.co.jp からダウンロードができます。

（単位：mm）

ソケット

形PYF-08-PU（-L）

CADデータ

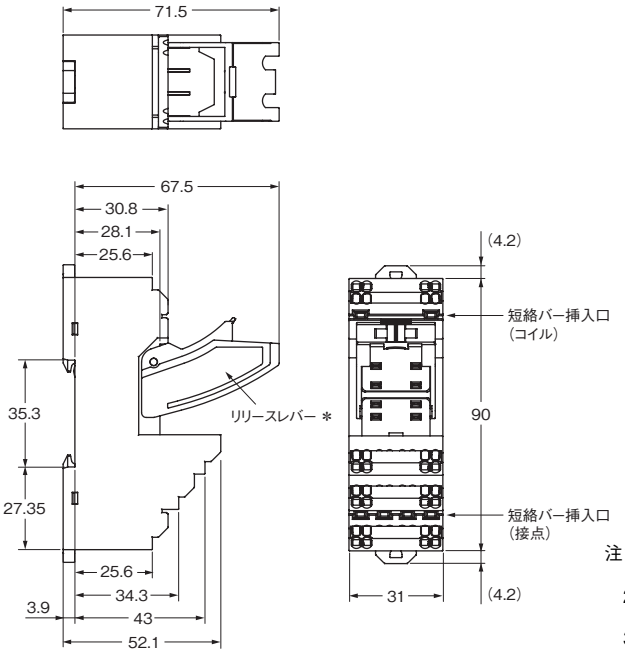

端子配置/内部接続図
（TOP VIEW）

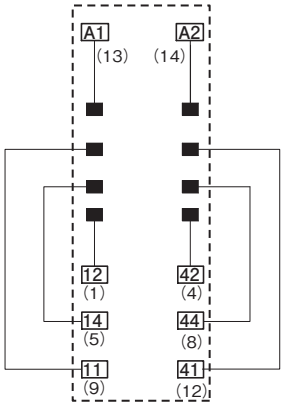

注1.（　）内の数字は従来表示の端子No.です。
2. 短絡バーはA1側、A2側のどちらかにのみ挿入ください。
3. 接点端子の渡りには11番と41番端子側のみ機能します。その間にある2つの差込口は短絡バーのピンを折り取ることなく設置するためのダミーです。

取り付け穴加工寸法

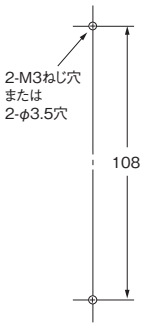

注. ねじ取付時はフックを引き出してご使用ください。

＊形PYF-08-PU-Lにはリリースレバーは、装備されていません。

形PYF-14-PU（-L）

CADデータ

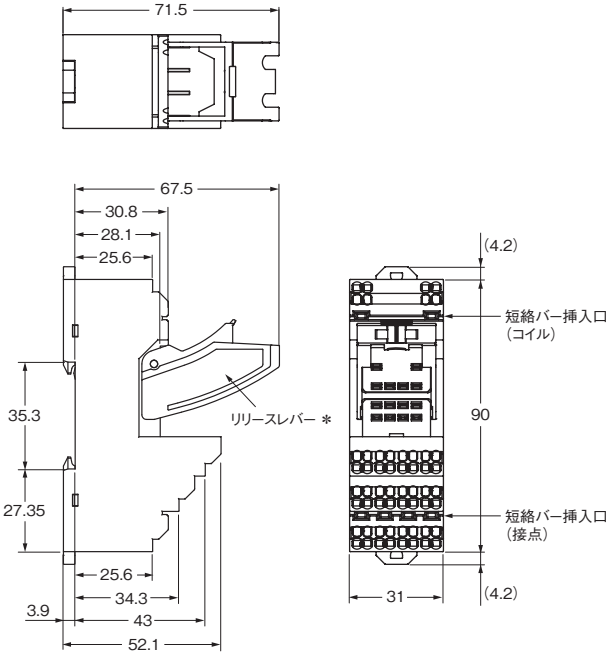

端子配置/内部接続図
（TOP VIEW）

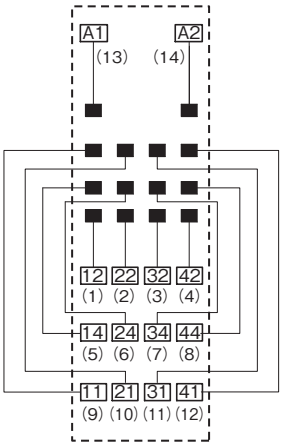

注.（　）内の数字は従来表示の端子No.です。

取り付け穴加工寸法

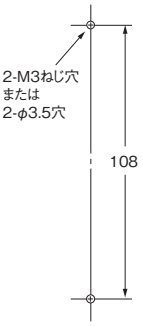

注. ねじ取付時はフックを引き出してご使用ください。

＊形PYF-14-PU-Lにはリリースレバーは、装備されていません。

●取り付け高さ

形PYF-08-PU

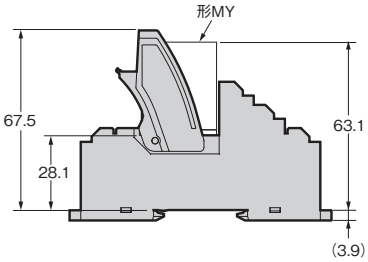

形PYF-14-PU

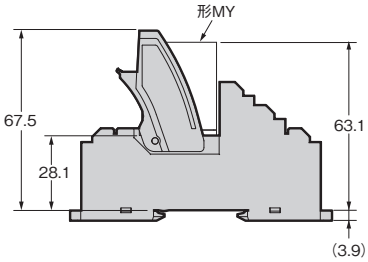

形PTF-08-PU（-L）

CADデータ

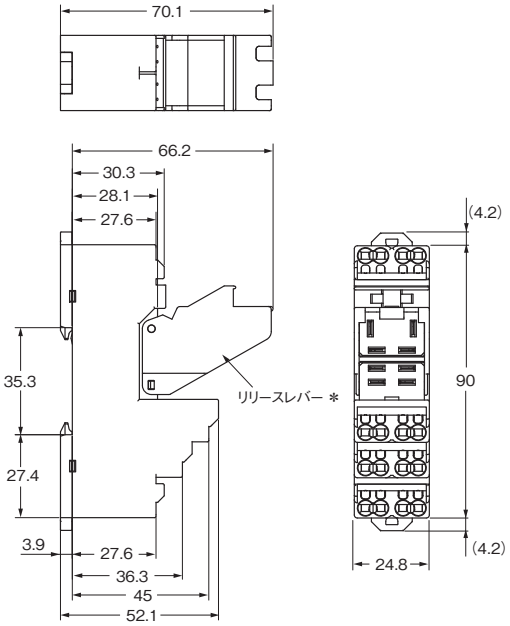

端子配置/内部接続図
（TOP VIEW）

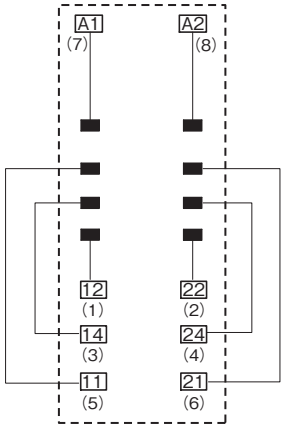

注.（ ）内の数字は従来表示の端子No.です。

取り付け穴加工寸法

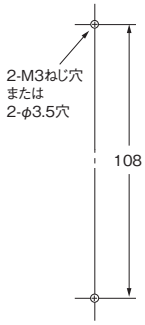

注. ねじ取付時はフックを引き出してご使用ください。

注. 形LY1と形PTF-08-PU（-L）の組み合わせで10A以上通電される場合は、端子No.①ー②間、③ー④間、⑤ー⑥間を各々短絡させてください。
＊形PTF-08-PU-Lにはリリースレバーは、装備されていません。

形PTF-14-PU-L

CADデータ

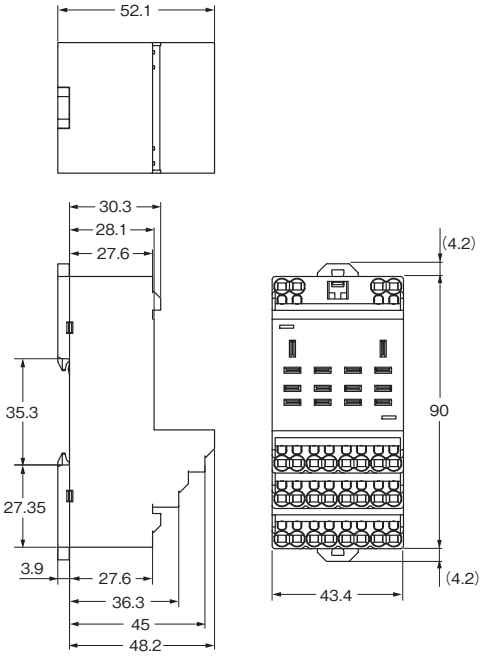

端子配置/内部接続図
（TOP VIEW）

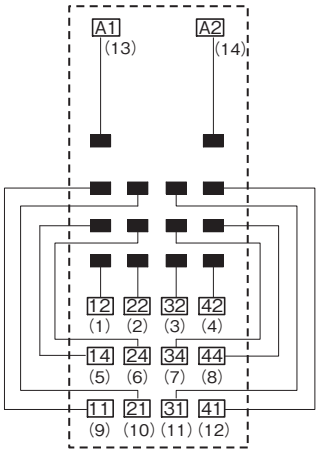

注.（ ）内の数字は従来表示の端子No.です。

取り付け穴加工寸法

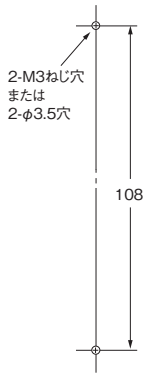

注. ねじ取付時はフックを引き出してご使用ください。

●取り付け高さ

形PTF-08-PU

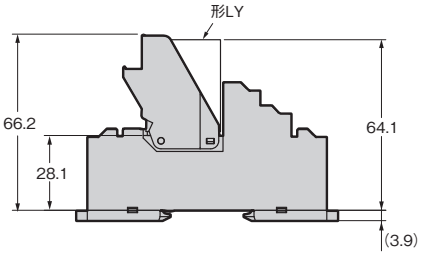

形PTF-14-PU-L

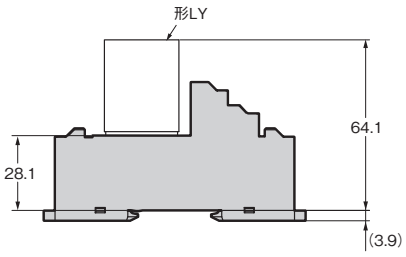

形P2RF-05-PU

CADデータ

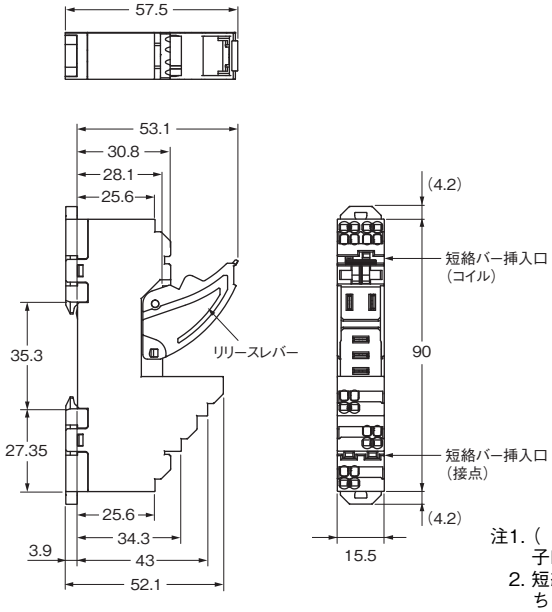

端子配置/内部接続図
(TOP VIEW)

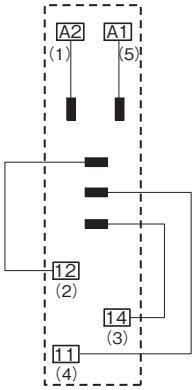

注1. (　)内の数字は従来表示の端子No.です。
2. 短絡バーはA1側、A2側のどちらかにのみ挿入ください。
3. 接点端子の渡りには11番端子側のみ機能します。
14番端子側にある差込口は短絡バーのピンを折り取ることなく設置するためのダミーです。

取り付け穴加工寸法

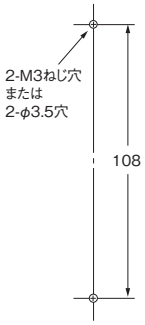

注. ねじ取付時はフックを引き出してご使用ください。

形P2RF-08-PU

CADデータ

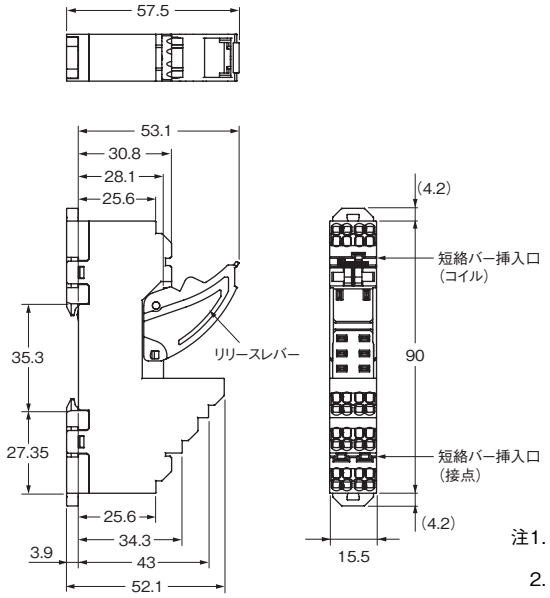

端子配置/内部接続図
(TOP VIEW)

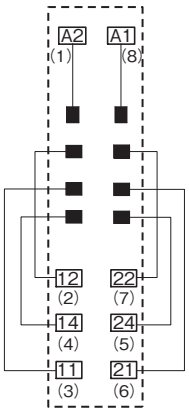

注1. (　) 内の数字は従来表示の端子No.です。
2. 短絡バーはA1側、A2側のどちらかにのみ挿入ください。

取り付け穴加工寸法

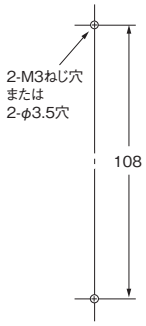

注. ねじ取付時はフックを引き出してご使用ください。

●取り付け高さ

形P2RF-05-PU

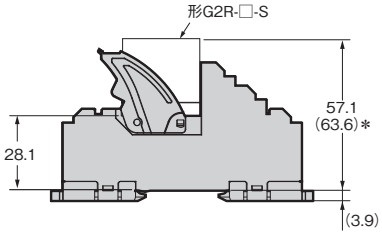

形P2RF-08-PU

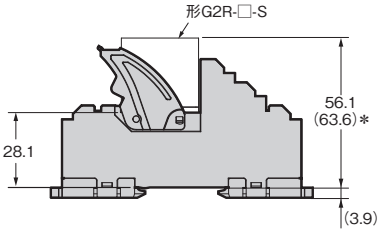

＊(　)の値は、ラッチングレバー付きの形G2R-□-S(S)使用時の高さです。

ご購入 当社販売店 または オムロンFAストア → www.fa.omron.co.jp

アクセサリ（別売）

●短絡バー

形PYDN-7.75-□□（7.75mm）

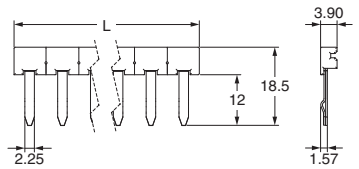

形PYDN-15.5-080□（15.5mm）

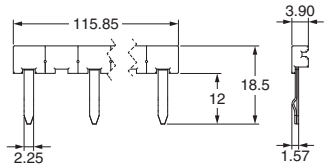

形PYDN-31.0-080□（31mm）

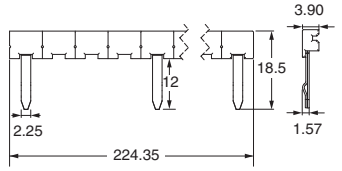

用途	ピッチ	適合ソケット形式	極数	寸法（L）	色	形式＊
接点端子（コモン）の渡り	7.75mm	PYF-□□-PU/P2RF-□□-PU共通	2	15.1	赤（R）青（S）黄（Y）	**PYDN-7.75-020□**
			3	22.85		**PYDN-7.75-030□**
			4	30.6		**PYDN-7.75-040□**
			20	154.6		**PYDN-7.75-200□**
コイル端子の渡り	15.5mm	P2RF-□□-PU	8	115.85		**PYDN-15.5-080□**
	31mm	PYF-□□-PU	8	224.35		**PYDN-31.0-080□**

注1. 同一ソケットまたは隣接ソケットの渡り配線にお使いください。
2. 形P2RF-□□-PUのコイル端子に短絡バーを挿入する際は、必ず形PYDN-15.5-080□（15.5mm）をお使いください。
形PYF-□□-PU(-L)のコイル端子に短絡バーを挿入する際は、必ず形PYDN-31.0-080□(31mm)をお使いください。

＊形式中の□内には被覆色の記号が入ります。□色選定：R=赤、S=青、Y＝黄

●レール取付用品

形PFP-□の詳細につきましては、当社Webサイト（www.fa.omrom.co.jp）をご覧ください。

正しくお使いください

●「リレー 共通の注意事項」については、www.fa.omron.co.jp/をご覧ください。

警告表示の意味

⚠警告	●警告レベル 正しい取扱いをしなければ、この危険のために、軽傷・中程度の傷害を負ったり、万一の場合には重傷や死亡に至る恐れがあります。また、同様に重大な物的損害を受ける恐れがあります。
安全上の要点	製品を安全に使用するために実施または回避すべきことを示します。
使用上の注意	製品が動作不能、誤動作、または性能・機能への悪影響を予防するために実施または回避すべきことを示します。

図記号の意味

⚠	●感電注意 特定の条件において、感電の可能性を注意する通告。

⚠ 警告

配線・保守点検作業の際には、ソケットが帯電していないことを確認してください。感電の恐れがあります。

安全上の要点

●輸送について

・床や地面に落とした製品は使用しないでください。落下した製品は、性能が低下している可能性があります。
・製品を輸送・設置する場合は、製品を落下させたり、異常な振動や衝撃を加えないでください。製品の特性劣化、誤動作や故障の原因となります。
・製品を梱包していない状態で輸送しないでください。破損や故障の原因となります。

●使用／保管環境について

・下記の状態での使用および保管は、故障や誤動作、特性劣化が起こる恐れがありますので避けてください。
　・周囲温度が－40～＋70℃の範囲を超える場所での保管
　・相対湿度が5～85%RHの範囲を超える場所
　・高温・高湿の場所
　・温度変化が急激で結露するような場所
・周囲にシリコーンガスや硫化ガス（SO_2、H_2S）、有機ガスの存在する雰囲気、シリコーン含有物の近傍では接触不安定/接触不良の原因となる場合があるため、使用および保管はしないでください。
・ソケットを紫外線に当たる場所（直射日光が当たる場所など）で使用しないでください。印字の薄れ、さび、腐食、樹脂の劣化を招く恐れがあります。
・配線を始める前に、ソケットが確実に取りつけレールに装着されていることを確認してください。ソケットが不安定になっていると、脱落し作業者がけがをする恐れがあります。
・マイナスドライバは穴の底まで挿入してください。マイナスドライバを正しく挿入しないと、電線を正しく接続することができません。
・油などの潤滑剤がマイナスドライバの先端に付着していると、マイナスドライバが脱落し、作業者がけがをする恐れがあります。
・電線や短絡バーで渡り配線を行う場合は誤挿入がないように十分確認をしてください。誤挿入した場合、短絡、誤動作、故障の原因となります。
・本体へ直接振動や衝撃が伝わる場所での使用および保管は、万が一の場合故障や誤動作、特性劣化が起こる恐れがありますので避けてください。

●プッシュインPlus端子台について

・リリースホールには配線しないでください。
・リリースホールにマイナスドライバを押し込んだ状態で、マイナスドライバを傾けたり、ねじったりしないでください。端子台が破損する恐れがあります。
・リリースホールにマイナスドライバを押し込むときは斜めにして入れてください。まっすぐに入れた場合は端子台が破損する恐れがあります。
・リリースホールに押し込んだマイナスドライバを落下させないようにご注意ください。
・電線は無理に曲げたり、引っぱったりしないでください。断線する恐れがあります。
・端子（挿入）穴１つに複数の電線を挿入しないでください。
・電線や短絡バーで渡り配線を行う場合は誤挿入がないように十分確認をしてください。誤挿入した場合、短絡、誤動作、故障の原因となります。
・配線材の発煙・発火を防ぐために、電線の定格をご確認の上、下表の線材をご使用ください。＊

形式	推奨電線	被覆剥きしろ
PYF-□□-PU/ P2RF-□□-PU	より線 0.5～1.5mm²/ AWG20～16/ 単線 0.8～1.3mm	8mm
PTF-□□-PU	より線 0.5～2.5mm²/ AWG20～14/ 単線 0.8～1.6mm	

＊推奨電線、被覆剥きしろの値はより線または単線を使用した場合を記載しております。フェルール端子をご使用の場合は、使用上の注意にございます推奨フェルール端子の表をご確認ください。

●廃棄について

・製品を廃棄するときは、火に投入しないでください。

●短絡バーを使用したコモン接続方法について

・形 P2RF-□□-PU の入力コモン接続に際し、短絡バーはA1側、A2側のどちらかにのみ挿入ください。

使用上の注意

・下記の状態での輸送は、万一の場合故障や誤動作、特性劣化が起こる恐れがありますので避けてください。
　・高温・高湿の状態
　・温度変化が急激で結露するような状態
・下記の状態での使用および保管は、万が一の場合故障や誤動作、特性劣化が起こる恐れがありますので避けてください。
　・本体へ直接振動や衝撃が伝わる場所
　・外部から荷重が加わる状態
　・塵埃、塩分、鉄分の多い場所、塩害のある場所
・ソケットを溶剤やアルカリ剤に触れる恐れのある場所で使用しないでください。
・短絡バーをプッシュイン端子台の端子(挿入)穴に誤って挿入した場合、短絡バーが抜けなくなる恐れがあります。
お客様で無理に取り外そうとされますと本体(ソケット等)、短絡バーが破損する恐れがあります。
・短絡バーの挿入方向は、電線挿入部側へ短絡バーの突起が向くように挿入してください。逆方向で挿入しますと不完全挿入となり接触不良などの不具合に繋がるため、正しい挿入方向でご使用ください。

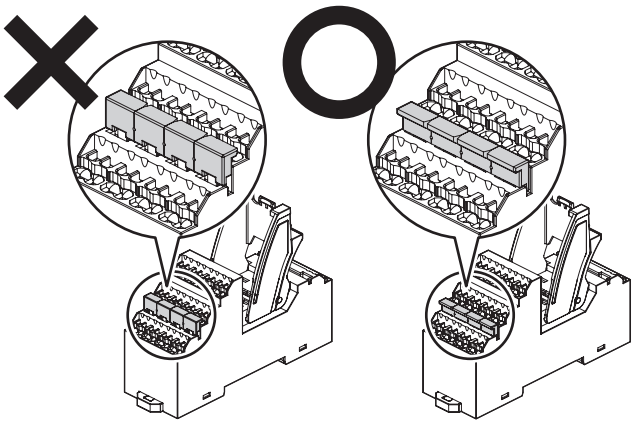

・周囲にシリコーンガスや硫化ガス（SO_2、H_2S）、有機ガスの存在する雰囲気、シリコーン含有物の近傍では接触不安定／接触不良の原因となる場合があるため、使用および保管はしないでください。
・水・薬品・溶剤・油などの飛沫がある場所では使用および保管しないでください。故障や誤動作、特性劣化を招く恐れがあります。
・周囲温度が－ 40 ～ 70 ℃の範囲を超える場所での使用および保管は、故障や誤動作、特性劣化が起こる恐れがありますので避けてください。

●形LY1で10A以上通電される場合

形PTF-08-PU(-L)と形LY1のリレーを組み合わせてご使用の場合は、端子No.①-②間、③-④間、⑤-⑥間を各々短絡させてください。

●プッシュインPlus端子台について

1. プッシュインPlus端子台への接続

端子台の各部の名称

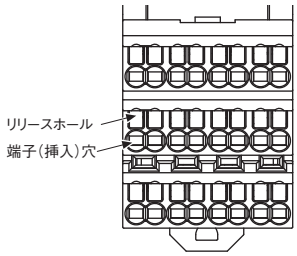

圧着棒端子(以降フェルール端子)付き電線、単線の接続方法

端子台に接続するときは、単線またはフェルール端子の先端が端子台に突き当たるまでまっすぐ挿入してください。

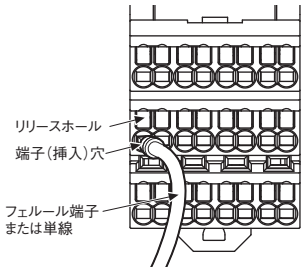

・細い単線で接続しにくい場合は、より線の接続方法同様にマイナスドライバを使用してください。

より線の接続方法

端子台に接続するときは、以下の手順により行ってください。

(1)マイナスドライバを斜めにし、リリースホールに押し込んでください。
押し込み角度は10°～15°が適切です。マイナスドライバを正しく押し込むと、リリースホール内のバネの反発を感じます。

(2)リリースホールにマイナスドライバを押し込んだ状態で、電線の先端が端子台に突き当たるまでまっすぐ挿入してください。その際、より線の素線がばらけないように撚った状態で挿入してください。

(3)マイナスドライバをリリースホールから抜いてください。

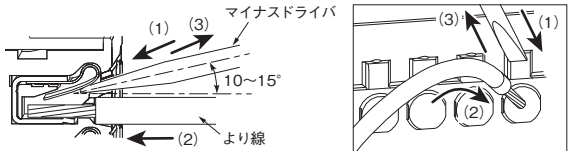

接続確認

・挿入後、軽く引っ張って電線が抜けないこと(端子台に固定されていること)を確認してください。
・推奨フェルール端子を使用し、端子台に挿入後、導体部の一部が見える場合もありますが、製品の絶縁距離は満足しています。

2. プッシュインPlus端子台からの取り外し

電線を端子台から取り外すときは、以下の手順により行ってください。

取り外し方法は、より線／単線／フェルール端子とも同じです。

(1)マイナスドライバを斜めにし、リリースホールに押し込んでください。

(2)リリースホールにマイナスドライバを押し込んだ状態で、電線を端子(挿入)穴から抜いてください。

(3)マイナスドライバをリリースホールから抜いてください。

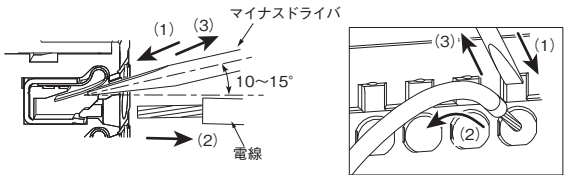

3. 推奨フェルール端子・工具

推奨フェルール端子

適用電線 (mm²)	適用電線 (AWG)	フェルール導体長さ (mm)	被覆剥きしろ (mm) (フェルール端子使用時)	推奨フェルール端子 フエニックス・コンタクト製	推奨フェルール端子 ワイドミュラー製	推奨フェルール端子 ワゴ製
0.25 ＊1	24	8	10	AI 0,25-8	H0.25/12	FE-0.25-8N-YE
		10	12	AI 0,25-10	—	—
0.34 ＊1	22	8	10	AI 0,34-8	H0.34/12	FE-0.34-8N-TQ
		10	12	AI 0,34-10	—	—
0.5	20	8	10	AI 0,5-8	H0.5/14	FE-0.5-8N-WH
		10	12	AI 0,5-10	H0.5/16	FE-0.5-10N-WH
0.75	18	8	10	AI 0,75-8	H0.75/14	FE-0.75-8N-GY
		10	12	AI 0,75-10	H0.75/16	FE-0.75-10N-GY
1/1.25	18/17	8	10	AI 1-8	H1.0/14	FE-1.0-8N-RD
		10	12	AI 1-10	H1.0/16	FE-1.0-10N-RD
1.25/1.5 ＊2	17/16	8	10	AI 1,5-8	H1.5/14	FE-1.5-8N-BK
		10	12	AI 1,5-10	H1.5/16	FE-1.5-10N-BK
2.5 ＊3	14	10	12	AI 2,5-10	H2.5/16DS	FE-2.5-10N-BU
		12	14	AI 2,5-12	H2.5/19D	FE-2.5-12N-BU
推奨圧着工具				CRIMPFOX6 CRIMPFOX6T-F CRIMPFOX10S	PZ6 roto	Variocrimp4

注1. 電線被覆外径は推奨フェルール端子の絶縁スリーブ内径よりも小さいことを確認してください。
2. フェルール端子の加工寸法は、以下の形状に従っていることを確認してください。

形PYF-□□-PU/形P2RF-□□-PU　　形PTF-□□-PU

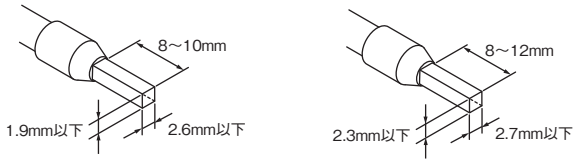

＊1. AWG24～AWG22/0.25mm²～0.34mm²電線については、UL規格認証外です。

＊2. 形 PYF- □□ -PU/ 形 P2RF- □□ -PU では適用電線(AWG17 ～ AWG16/1.25mm²～1.5mm²)用フェルール端子は、隣接する端子(挿入)穴への接続はしないでください。
ただし、絶縁スリーブ無しのフェルール端子をご使用の場合は、隣接する端子(挿入)穴への接続が可能です。(下記一覧表参照)

＊3. AWG14の電線については、形PTF-□□-PUのみ使用可能です。

絶縁スリーブ無しフェルール端子

適用電線 (mm²)	適用電線 (AWG)	フェルール導体長さ (mm)	被覆剥きしろ (mm) (フェルール端子使用時)	推奨フェルール端子 フエニックス・コンタクト製	推奨フェルール端子 ワイドミュラー製	推奨フェルール端子 ワゴ製
1.25/1.5	17/16	10	10	A 1,5-10	H1.5/10	F-1.5-10
推奨圧着工具				CRIMPFOX6 CRIMPFOX6T-F CRIMPFOX10S	PZ6 roto	Variocrimp4

推奨マイナスドライバ

電線の接続と取り外しには、マイナスドライバを使用します。

マイナスドライバは、下表のものを使用してください。

下表は2018年12月時点でのメーカと形式です。

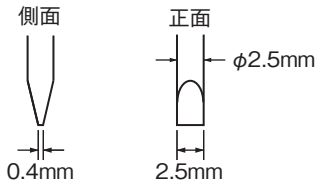

形式	メーカ
ESD 0,40×2,5	ウェラ製
SZS 0,4×2,5 SZF 0-0,4×2,5 ＊	フエニックス・コンタクト製
0.4×2.5×75 302	ビーハ製
AEF.2,5×75	ファコム製
210-719	ワゴ製
SDIS 0.4×2.5×75	ワイドミュラー製
9900(-2.5×75)	ベッセル製

＊SZF 0-0,4×2,5(フエニックス・コンタクト製)は、オムロン専用購入形式(形XW4Z-00B)より手配可能です。

●短絡バーの取り付けに際して

・中間のピンは工具または手で折り曲げ、切り取って使用することができます。

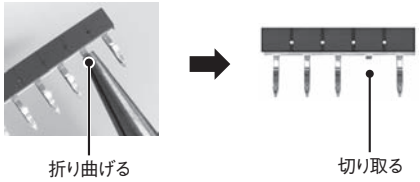

・短絡バーは任意の極数にカット可能です。樹脂部の方から工具を入れ、端子間の樹脂部の溝に沿ってカットします。カットする際には端子の潰れなどの変形がないようご注意ください。ただし、カット面の金属が露出することになりますので、隣合う製品との絶縁対策が必要です。対策としては、製品間の間隔を広げるか、セパレートプレート 形XW5Z-EP12(別売)をお使いください。

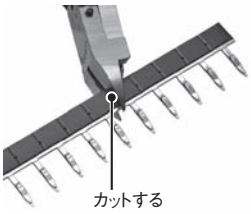

・ピンまたは短絡バーのカット時は導電部に触れないようにしてください。導電部が変形した場合、接触不良を起こす可能性があります。

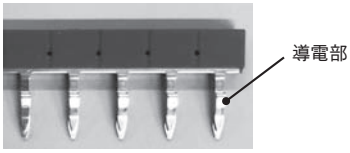

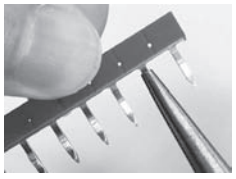

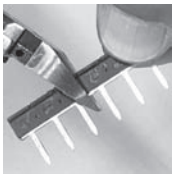

ご購入 当社販売店 または オムロンFAストア → www.fa.omron.co.jp

MEMO

MEMO

オムロン商品ご購入のお客様へ

ご承諾事項

平素はオムロン株式会社（以下「当社」）の商品をご愛用いただき誠にありがとうございます。
「当社商品」のご購入について特別の合意がない場合には、お客様のご購入先にかかわらず、本ご承諾事項記載の条件を適用いたします。ご承諾のうえご注文ください。

1. 定義

本ご承諾事項中の用語の定義は次のとおりです。

① 「当社商品」：「当社」のFAシステム機器、汎用制御機器、センシング機器、電子・機構部品
② 「カタログ等」：「当社商品」に関する、ベスト制御機器オムロン、電子・機構部品総合カタログ、その他のカタログ、仕様書、取扱説明書、マニュアル等であって電磁的方法で提供されるものも含みます。
③ 「利用条件等」：「カタログ等」に記載の、「当社商品」の利用条件、定格、性能、動作環境、取り扱い方法、利用上の注意、禁止事項その他
④ 「お客様用途」：「当社商品」のお客様におけるご利用方法であって、お客様が製造する部品、電子基板、機器、設備またはシステム等への「当社商品」の組み込み又は利用を含みます。
⑤ 「適合性等」：「お客様用途」での「当社商品」の（a）適合性、（b）動作、（c）第三者の知的財産の非侵害、（d）法令の遵守および（e）各種規格の遵守

2. 記載事項のご注意

「カタログ等」の記載内容については次の点をご理解ください。

① 定格値および性能値は、単独試験における各条件のもとで得られた値であり、各定格値および性能値の複合条件のもとで得られる値を保証するものではありません。
② 参考データはご参考として提供するもので、その範囲で常に正常に動作することを保証するものではありません。
③ 利用事例はご参考ですので、「当社」は「適合性等」について保証いたしかねます。
④ 「当社」は、改善や当社都合等により、「当社商品」の生産を中止し、または「当社商品」の仕様を変更することがあります。

3. ご利用にあたってのご注意

ご採用およびご利用に際しては次の点をご理解ください。

① 定格・性能ほか「利用条件等」を遵守しご利用ください。
② お客様ご自身にて「適合性等」をご確認いただき、「当社商品」のご利用の可否をご判断ください。
「当社」は「適合性等」を一切保証いたしかねます。
③ 「当社商品」がお客様のシステム全体の中で意図した用途に対して、適切に配電・設置されていることをお客様ご自身で、必ず事前に確認してください。
④ 「当社商品」をご使用の際には、（i）定格および性能に対し余裕のある「当社商品」のご利用、冗長設計などの安全設計、（ii）「当社商品」が故障しても、「お客様用途」の危険を最小にする安全設計、（iii）利用者に危険を知らせるための、安全対策のシステム全体としての構築、（iv）「当社商品」および「お客様用途」の定期的な保守、の各事項を実施してください。
⑤ 「当社」はDDoS攻撃（分散型DoS攻撃）、コンピュータウイルスその他の技術的な有害プログラム、不正アクセスにより、「当社商品」、インストールされたソフトウェア、またはすべてのコンピュータ機器、コンピュータプログラム、ネットワーク、データベースが感染したとしても、そのことにより直接または間接的に生じた損失、損害その他の費用について一切責任を負わないものとします。
お客様ご自身にて、（i）アンチウイルス保護、（ii）データ入出力、（iii）紛失データの復元、（iv）「当社商品」またはインストールされたソフトウェアに対するコンピュータウイルス感染防止、（v）「当社商品」に対する不正アクセス防止についての十分な措置を講じてください。
⑥ 「当社商品」は、一般工業製品向けの汎用品として設計製造されています。
従いまして、次に掲げる用途での使用は意図しておらず、お客様が「当社商品」をこれらの用途に使用される際には、「当社」は「当社商品」に対して一切保証をいたしません。ただし、次に掲げる用途であっても「当社」の意図した特別な商品用途の場合や特別の合意がある場合は除きます。
（a） 高い安全性が必要とされる用途（例:原子力制御設備、燃焼設備、航空・宇宙設備、鉄道設備、昇降設備、娯楽設備、医用機器、安全装置、その他生命・身体に危険が及びうる用途）
（b） 高い信頼性が必要な用途（例:ガス・水道・電気等の供給システム、24時間連続運転システム、決済システムほか権利・財産を取扱う用途など）
（c） 厳しい条件または環境での用途（例:屋外に設置する設備、化学的汚染を被る設備、電磁的妨害を被る設備、振動・衝撃を受ける設備など）
（d） 「カタログ等」に記載のない条件や環境での用途
⑦ 上記3. ⑥（a）から（d）に記載されている他、「本カタログ等記載の商品」は自動車（二輪車含む。以下同じ）向けではありません。自動車に搭載する用途には利用しないでください。自動車搭載用商品については当社営業担当者にご相談ください。

4. 保証条件

「当社商品」の保証条件は次のとおりです。

① 保証期間：ご購入後1年間といたします。（ただし「カタログ等」に別途記載がある場合を除きます。）
② 保証内容：故障した「当社商品」について、以下のいずれかを「当社」の任意の判断で実施します。
（a） 当社保守サービス拠点における故障した「当社商品」の無償修理（ただし、電子・機構部品については、修理対応は行いません。）
（b） 故障した「当社商品」と同数の代替品の無償提供
③ 保証対象外：故障の原因が次のいずれかに該当する場合は、保証いたしません。
（a） 「当社商品」本来の使い方以外のご利用
（b） 「利用条件等」から外れたご利用
（c） 本ご承諾事項「3. ご利用にあたってのご注意」に反するご利用
（d） 「当社」以外による改造、修理による場合
（e） 「当社」以外の者によるソフトウェアプログラムによる場合
（f） 「当社」からの出荷時の科学・技術の水準では予見できなかった原因
（g） 上記のほか「当社」または「当社商品」以外の原因（天災等の不可抗力を含む）

5. 責任の制限

本ご承諾事項に記載の保証が、「当社商品」に関する保証のすべてです。
「当社商品」に関連して生じた損害について、「当社」および「当社商品」の販売店は責任を負いません。

6. 輸出管理

「当社商品」または技術資料を、輸出または非居住者に提供する場合は、安全保障貿易管理に関する日本および関係各国の法令・規制を遵守ください。お客様が法令・規則に違反する場合には、「当社商品」または技術資料をご提供できない場合があります。

オムロン株式会社 インダストリアルオートメーションビジネスカンパニー

製品に関するお問い合わせ先

お客様相談室

フリー通話 **0120-919-066**（クイック オムロン）

携帯電話の場合、
055-982-5015（有料）をご利用ください。

受付時間：9:00～17:00（土・日・12/31～1/3を除く）

オムロンFAクイックチャット
www.fa.omron.co.jp/contact/tech/chat/
技術相談員にチャットでお問い合わせいただけます。（I-Webメンバーズ限定）
受付時間：平日9:00～12:00 / 13:00～17:00（土日祝日・年末年始・当社休業日を除く）
※受付時間、営業日は変更の可能性がございます。最新情報はリンク先をご確認ください。

その他のお問い合わせ：納期・価格・サンプル・仕様書は貴社のお取引先、または貴社担当オムロン販売員にご相談ください。オムロン制御機器販売店やオムロン販売拠点は、Webページでご案内しています。

オムロン制御機器の最新情報をご覧いただけます。緊急時のご購入にもご利用ください。 **www.fa.omron.co.jp**

本誌には主に機種のご選定に必要な内容を掲載しており、ご使用上の注意事項等を掲載していない製品も含まれています。
本誌に注意事項等の掲載のない製品につきましては、ユーザーズマニュアル掲載のご使用上の注意事項等、ご使用の際に必要な内容を必ずお読みください。

- 本誌に記載の標準価格はあくまで参考であり、確定されたユーザ購入価格を表示したものではありません。本誌に記載の標準価格には消費税が含まれておりません。
- 本誌にオープン価格の記載がある商品については、標準価格を決めていません。
- 本誌に記載されているアプリケーション事例は参考用ですので、ご採用に際しては機器・装置の機能や安全性をご確認の上、ご使用ください。
- 本誌に記載のない条件や環境での使用、および原子力制御・鉄道・航空・車両・燃焼装置・医療機器・娯楽機械・安全機器、その他人命や財産に大きな影響が予測されるなど、特に安全性が要求される用途に使用される際には、当社の意図した特別な商品用途の場合や特別の合意がある場合を除き、当社は当社商品に対して一切保証をいたしません。
- 本製品の内、外国為替及び外国貿易法に定める輸出許可、承認対象貨物（又は技術）に該当するものを輸出（又は非居住者に提供）する場合は同法に基づく輸出許可、承認（又は役務取引許可）が必要です。
- 規格認証/適合対象機種などの最新情報につきましては、当社Webサイト（www.fa.omron.co.jp）の「規格認証/適合」をご覧ください。

オムロン商品のご用命は

カタログ番号 SGFR-218P　2024年8月現在　CSM_6_22

©OMRON Corporation 2016-2024 All Rights Reserved.
お断りなく仕様などを変更することがありますのでご了承ください