電力量モニタ

# KM-PMBN-EIP

# 商品概要

電力量モニタ, 三相4線式：AC100～277V、AC173～480V / 単相2線式：AC100～277V /
単相3線式：AC100～240V、AC200～480V / 三相3線式 1相接地：AC100～480V / 三相3線式 非接地：AC173～480V

## 販売状況

2025/10/17 00:00 情報更新

| | |
|---|---|
| 販売状況 | 販売中 |
| 機種区分 | 標準在庫機種 |
| 標準価格(税別) | ￥45,500 |

推奨代替品の最新情報につきましては、当社Webサイト(www.fa.omron.co.jp)の「生産終了品/推奨代替品」をご覧ください。
在庫状況/標準価格の最新情報につきましては、当社Webサイト(www.fa.omron.co.jp)の「在庫状況/標準価格 照会」をご覧ください。

# 詳細情報

## 定格/性能

情報更新：2025/10/14

| | | |
|---|---|---|
| 適用相線式 | | 単相2線式<br>単相3線式<br>三相3線式<br>三相4線式 |
| 回路数 | | 単相2線: 4回路、単相3線: 2回路、三相3線: 2回路、三相4線: 1回路 |
| 定格電源電圧 | | 計測電圧入力共用 AC100～277V (L-N)、AC173～480VAC (L-L) |
| 定格電源電圧変動範囲 | | 定格電源電圧の85～115% |
| 定格周波数 | | 50/60 Hz |
| 周波数変動範囲 | | 45～65Hz |
| 定格入力電圧 | | 単相2線式: AC100～277V<br>単相3線式 (L-N): AC100～240V<br>単相3線式 (L-L): AC200～480V<br>三相3線式 (L-L)1相接地: AC100～480V<br>三相3線式 (L-L) 非接地: AC173～480V<br>三相4線式 (L-N): AC100～277V<br>三相4線式 (L-L): AC173～480V |
| 許容入力電圧 | | 定格入力電圧の85～115% |
| 入力電流 | | 専用CT: 5A、50A、100A、200A、400A、600A |
| 許容入力電流 | | 定格入力電流の110% |
| 消費電力 | | 15VA以下 |
| 確度 | 電圧 | (5A CT): ±0.5% FS±1digit |
| | 電流 | (5A CT): ±0.5% FS±1digit |
| | 電力 | (5A CT): ±1.0% FS±1digit (力率=1) |
| | 周波数 | (5A CT): ±0.2% FS±1digit |
| 計測項目 | | 積算電力量 (有効/回生/無効)<br>電力 (有効/無効)<br>電流<br>電圧<br>力率<br>周波数 |
| 計測仕様 | | 有効電力 (50A CT、100A CT、200A CT、400A CT、600A CT): 0.5% (IEC62053-22 class 0.5S)<br>無効電力 (50A CT、100A CT、200A CT、400A CT、600A CT): 2% (IEC62053-23 class 2) |
| サンプリング周期 | | 50Hz時: 80ms<br>60Hz時: 66.7ms |
| 温度の影響 | | ±1.0% FS (使用温度範囲内において周囲温度23 °C、定格入力、定格周波数、力率=1) |

| | | |
|---|---|---|
| 周波数の影響 | | ±1.0% FS (定格周波数±5%において、周囲温度23°C、定格入力、定格周波数、力率=1) |
| 高調波の影響 | | ±0.5%FS (周囲温度23°C、基本波に対し電流30%、電圧5%の含有率で第2、3、5、7、9、11、13次高調波を重畳させたときの誤差) |
| 表示 | | LED |
| CT種別 | | 5A、50A、100A、200A、400A、600A（専用CT） |
| 通信 | 種類 | Ethernet通信 |
| | プロトコル | TCP/IP、UDP/IP |
| | 伝送速度 | 100Mbps (100BASE-TX) |
| | 最大伝送距離 | 100m以下 |
| 絶縁抵抗 | | 電圧入力端子一括、電流入力端子一括とLANポート間: 20MΩ以上 (DC500Vメガ)<br>全端子一括とケース間: 20MΩ以上 (DC500Vメガ) |
| 耐電圧 | | 電圧入力端子一括、電流入力端子一括とLANポート間: AC2,000V 1分間<br>全端子一括とケース間: AC2,000V 1分間 |
| 使用周囲温度 | | -25～55°C |
| 保存周囲温度 | | -25～85°C |
| 使用周囲湿度 | | 25～85% |
| 保存周囲湿度 | | 25～85% |
| 耐振動 | | 10～55Hz<br>片振幅0.35mm、加速度50m/s$^2$、X、Y、Z各方向<br>5分×10掃引 |
| 耐衝撃 | | 150m/s$^2$ 上下、左右、前後6方向、各3回 |
| 標高 | | 2000m以下 |
| 設置環境 | | EN61010-1/EN61010-2-030、汚染度2、過電圧/測定カテゴリ II (L-N: 480V)、III (L-N: 300V) |
| 保護構造 | | IP20 (LANポート部除く) |
| 質量 | | 約250g |
| 端子タイプ | | プッシュインPlus 端子台 |
| 取りつけ | | DINレール取りつけ |
| 別売品 | | 分割型変流器（CT）: KM-PCBE005、KM-PCBE050、KM-PCBE100、KM-PCBE200、KM-PCBE400、KM-PCBE600 |

# 外形図

情報更新：2025/10/14

## 外形図

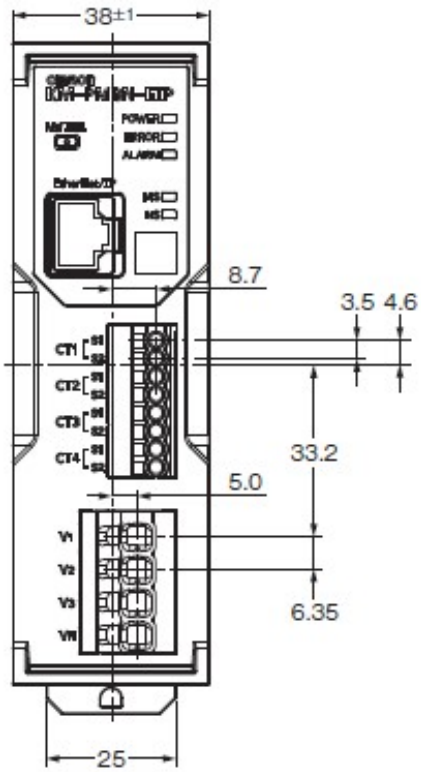


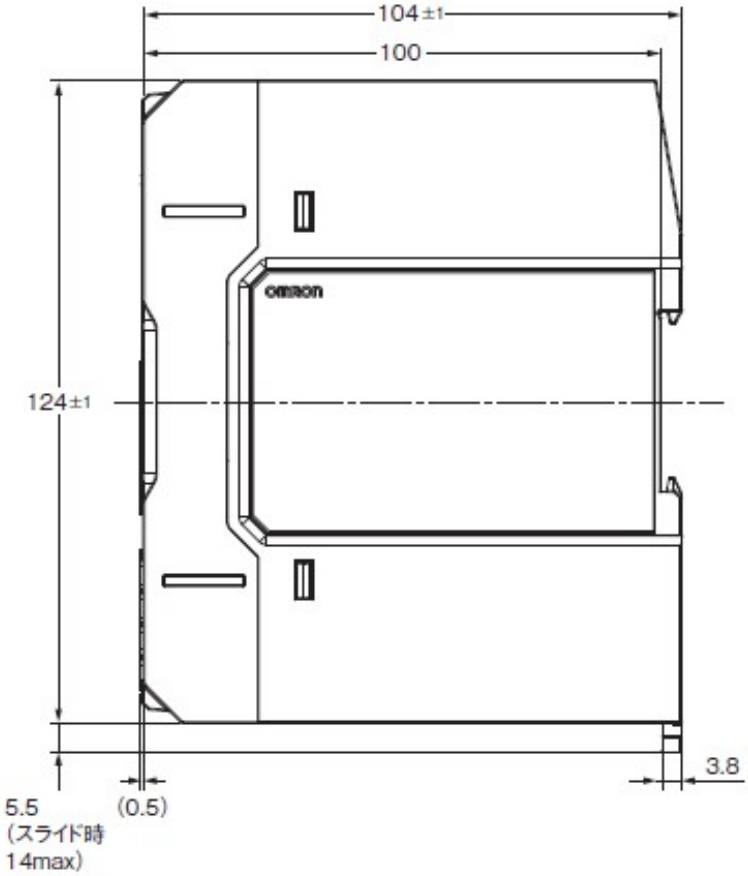

# RoHS/REACH対応状況

情報更新：2025/10/01

KM-PMBN-EIPのRoHS対応状況については、営業部門もしくは販売店にお問い合わせください。

# 注意事項・凡例

”対応済み”で記載される商品であっても、流通在庫等で未対応品が混在する可能性があります。
非含有品が必要な際は、弊社営業部門もしくは販売店へお問い合わせください。

## ※1 対応状況

- Ro 対応済み　：EU RoHS指令（10物質）の非含有に対応した製品が提供可能な商品です。
- 対応予定　：EU RoHS指令（10物質）の非含有に対応した製品に切り替える予定のある商品です。
- 対応予定なし　：EU RoHS指令（10物質）の非含有に非対応の商品で、対応品を出す予定はありません。
- 調査・確認中　：EU RoHS指令（10物質）の非含有の対応状況を調査中または確認中の商品です。
- 非該当品　：ライセンス料など無形物で、有害物質有無と関係のない商品です。

仕入先様の事情により、非含有部品としていたものが、含有品と判明した場合などやむを得ず変更することがあります。

＊EU RoHS指令（10物質）：
鉛(Pb) 1000ppm以下、 水銀(Hg) 1000ppm以下、 カドミウム(Cd) 100ppm以下、六価クロム(Cr(VI)) 1000ppm以下、
ポリ臭化ビフェニル類(PBB) 1000ppm以下、ポリ臭化ジフェニルエーテル類(PBDE) 1000ppm以下、
フタル酸ビス(2-エチルヘキシル) (DEHP)(別名：DOP) 1000ppm以下、フタル酸ブチルベンジル (BBP) 1000ppm以下、
フタル酸ジブチル (DBP) 1000ppm以下、フタル酸ジイソブチル (DIBP) 1000ppm以下
但し、RoHS指令で産業用監視および制御機器に対する適用除外項目は除く。
フタル酸エステル類の４物質については閾値を超える意図的な使用がないことを確認しています。

## ※2 対応予定月

部品在庫の切り替え状況などにより、予定月が前後することがあります。

## ※3 非含有証明書ダウンロード

下記の非含有証明書をダウンロードすることができます。
・EU RoHS指令（10物質）の非含有証明書
・49物質の非含有証明書（当社基準）

※本証明書は発行日時点で非含有を証明するもので、過去に遡って非含有を証明するものではありません。
また、RoHS指令のフタル酸エステル類４物質の対応では、対応完了までの期間は出荷製品に未対応品が混在することから備考欄に対応日を記載しておりました。
既に当社にて対応品への在庫切替を完了していることから、特段のことがない限り、2022年1月12日より割愛しております。

# 規格認証/適合状況

KM-PMBN-EIPについての規格認証/適合状況については、「カスタマーサポートセンタ お客様相談室」または貴社担当オムロン営業員または販売店にお問い合わせください。


©OMRON Corporation 2025 All Rights Reserved.
お断りなく仕様などを変更することがありますのでご了承ください