小型トータルカウンタ/タイムカウンタ/タコメータ(DIN48×24)

H7ET-NV-H

商品概要

小型タイムカウンタ, 7桁, 電圧入力, バックライト あり, リセットキー あり, ライトグレー

販売状況

2026/02/09 00:00 情報更新

販売状況	販売中
機種区分	標準在庫機種
標準価格(税別)	￥9,550

推奨代替品の最新情報につきましては、当社Webサイト(www.fa.omron.co.jp)の「生産終了品/推奨代替品」をご覧ください。
在庫状況/標準価格の最新情報につきましては、当社Webサイト(www.fa.omron.co.jp)の「在庫状況/標準価格 照会」をご覧ください。

詳細情報

定格/仕様

情報更新：2025/09/04

機能		タイムカウンタ
タイムカウンタ	入力モード	加算(UP)
	時間仕様	0.0h～999999.9h/0.0h～3999d23.9h (スイッチ切替)
	時間精度	±100ppm (25°C)
	最少計時パルス幅	1s
	復帰方式	外部リセット、手動リセット
入力	入力信号	計数入力、リセット
	入力方式	電圧入力
	電圧入力	Hレベル: DC4.5～30V Lレベル: DC0～2V (入力抵抗 約4.7kΩ)
リセット時間	外部リセット	20ms
	手動リセット	20ms
表示	表示方式	LCD(バックライト付)
	桁数	7桁
	文字高	8.6mm (黒色)
	ゼロサプレス表示	あり
キープロテクト機能		キープロテクトスイッチ
使用温度範囲		-10～55°C（ただし、氷結、結露しないこと）
保存温度範囲		-25～65°C（ただし、氷結、結露しないこと）
使用湿度範囲		25～85%RH
絶縁抵抗		導電部端子と露出した非充電金属部間: 100MΩ以上 (DC500Vメガにて) バックライト電源端子と計時入力端子/リセット端子間: 100MΩ以上 (DC500Vメガにて)
耐電圧		導電部端子と露出した非充電金属部間: AC1000V 50/60Hz 1min バックライト電源端子と計時入力端子/リセット端子間: AC1000V 50/60Hz 1min
インパルス電圧		導電部端子と露出した非充電金属部間: 4.5kV
耐ノイズ		リセット端子間: ±600V バックライト電源端子間: ±480V 計時入力端子間: ±600V ノイズシミュレータによる方形波ノイズ パルス幅100ns/1μs、立ち上がり1ns

静電気耐力	±8kV(誤動作)
耐振動	耐久: 10～55Hz 片振幅 0.375mm 3方向 各2h 誤動作: 10～55Hz 片振幅 0.15mm 3方向 各10min
耐衝撃	耐久: 300m/s^2、6方向 各3回 誤動作: 200m/s^2、6方向 各3回
保護構造	前面操作部: IEC規格 IP66、米国NEMA規格タイプ4(屋内)
外部接続方式	ねじ締め端子
ケース色	ライトグレー (マンセル5Y7/1)
付属品	埋込み取りつけ用アダプタ、リチウム電池(3V)、 防水パッキン、単位シール
質量	約65g

外形図

情報更新：2025/09/04

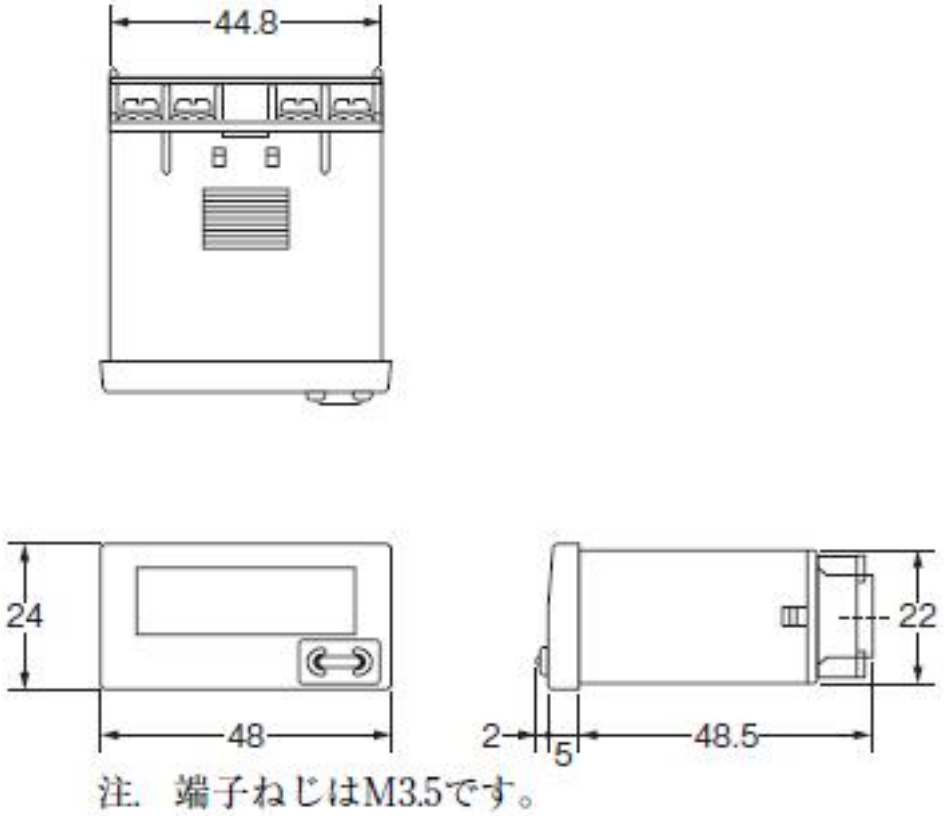

端子配置

情報更新：2025/09/04

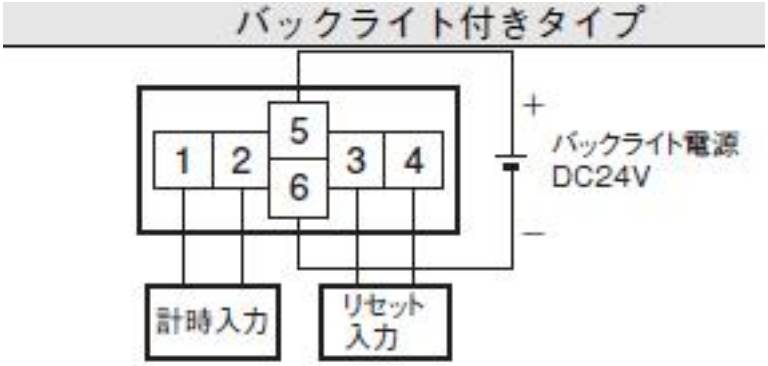

入力の接続

情報更新：2025/09/04

電圧入力:

電圧入力タイプ

(1)接点入力(リレーやスイッチの接点による入力)

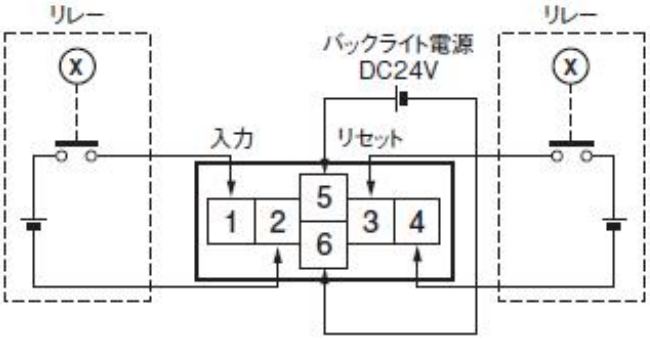

(2)トランジスタ入力

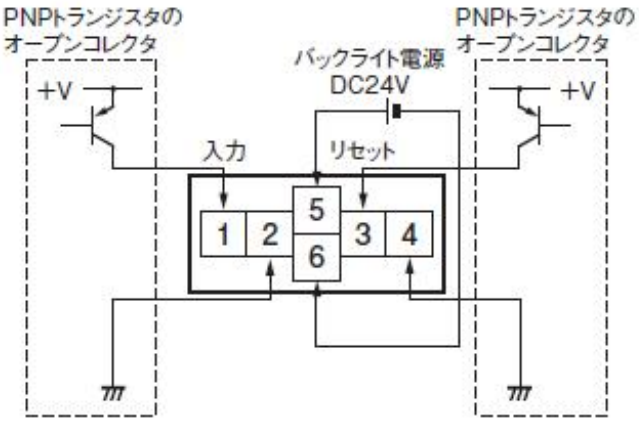

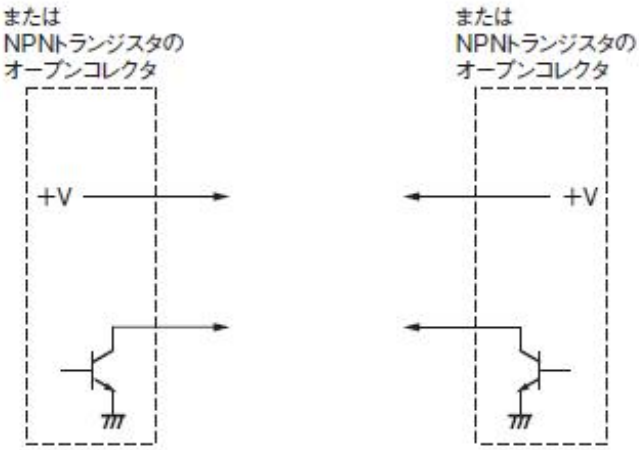

注1. ②と④(入力回路とリセット回路)は、機能絶縁されています。
注2. 入力に使用するトランジスタ(Tr)は、下記を目安にしてください。
コレクタ耐圧≧50V
漏れ電流<100μA

入出力モードと動作の関係

情報更新：2025/09/04

●加算(UP)動作

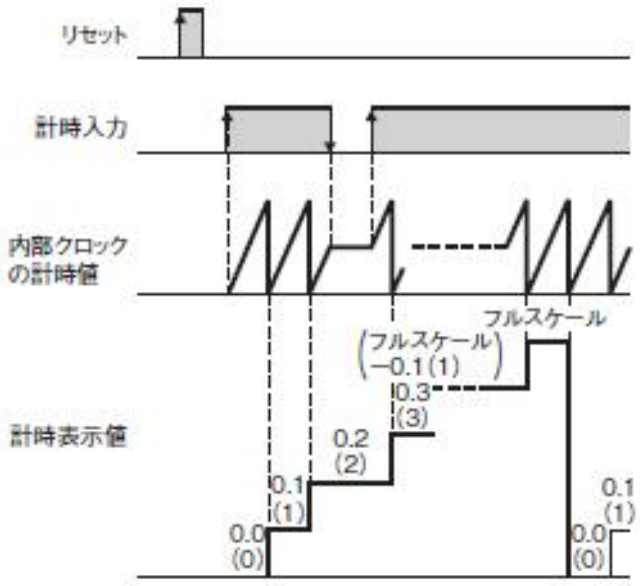

＊計時中はLCD(液晶)の小数点が1秒おきに点滅します。
(時間レンジ"999h59min59s"を選択したとき以外)

RoHS/REACH対応状況

情報更新：2026/2/04

EU RoHS

対応状況 ※1	対応予定月 ※2	非含有証明書 ※3
対応済み		ダウンロードはこちら

中国 RoHS

中国 RoHS表 ※1※2										
Pb	Hg	Cd	Cr(VI)	PBBs	PBDEs	DBP	DIBP	BBP	DEHP	環境保護使用期限
X	O	O	O	O	O	O	O	O	O	10

・“対応済み”や非含有の記載がされた商品であっても、流通在庫等で未対応品が混在する可能性があります。
・非含有品が必要な際は、弊社営業部門もしくは販売店へお問い合わせください。

この製品のRoHS/REACH対応状況ページへ >

注意事項・凡例

”対応済み”で記載される商品であっても、流通在庫等で未対応品が混在する可能性があります。
非含有品が必要な際は、弊社営業部門もしくは販売店へお問い合わせください。

※1 対応状況

- Ro 対応済み　：EU RoHS指令（10物質）の非含有に対応した製品が提供可能な商品です。
- 対応予定　：EU RoHS指令（10物質）の非含有に対応した製品に切り替える予定のある商品です。
- 対応予定なし　：EU RoHS指令（10物質）の非含有に非対応の商品で、対応品を出す予定はありません。
- 調査・確認中　：EU RoHS指令（10物質）の非含有の対応状況を調査中または確認中の商品です。
- 非該当品　：ライセンス料など無形物で、有害物質有無と関係のない商品です。

仕入先様の事情により、非含有部品としていたものが、含有品と判明した場合などやむを得ず変更することがあります。

＊EU RoHS指令（10物質）：
鉛(Pb) 1000ppm以下、 水銀(Hg) 1000ppm以下、 カドミウム(Cd) 100ppm以下、六価クロム(Cr(VI)) 1000ppm以下、
ポリ臭化ビフェニル類(PBB) 1000ppm以下、ポリ臭化ジフェニルエーテル類(PBDE) 1000ppm以下、
フタル酸ビス(2-エチルヘキシル) (DEHP)(別名：DOP) 1000ppm以下、フタル酸ブチルベンジル (BBP) 1000ppm以下、
フタル酸ジブチル (DBP) 1000ppm以下、フタル酸ジイソブチル (DIBP) 1000ppm以下
但し、RoHS指令で産業用監視および制御機器に対する適用除外項目は除く。
フタル酸エステル類の４物質については閾値を超える意図的な使用がないことを確認しています。

※2 対応予定月

部品在庫の切り替え状況などにより、予定月が前後することがあります。

※3 非含有証明書ダウンロード

下記の非含有証明書をダウンロードすることができます。
・EU RoHS指令（10物質）の非含有証明書
・49物質の非含有証明書（当社基準）

※本証明書は発行日時点で非含有を証明するもので、過去に遡って非含有を証明するものではありません。
また、RoHS指令のフタル酸エステル類４物質の対応では、対応完了までの期間は出荷製品に未対応品が混在することから備考欄に対応日を記載しておりました。
既に当社にて対応品への在庫切替を完了していることから、特段のことがない限り、2022年1月12日より割愛しております。

規格認証/適合状況

UL認証	CSA認証	CEマーキング適合	CCC認証
Yes	Yes	Yes	N/A

LR型式承認（イギリス船舶規格）	DNV型式承認（ノルウェー船舶規格）	BV型式承認（フランス船舶規格）	KR型式承認（韓国船舶規格）	NK型式承認（日本船舶規格）	ABS型式承認（アメリカ船舶規格）
Yes	No	No	No	No	No

この製品の規格認証/適合状況ページへ >
その他の認証はこちらのページからご検索ください >

©OMRON Corporation 2025 All Rights Reserved.
お断りなく仕様などを変更することがありますのでご了承ください