プロダクトニュース

OMRON

生産終了商品のお知らせ

光センサ

発行日
2021 年 3 月 1 日
No. 2021026C（ON）

機器内蔵用フォト・マイクロセンサ 形EEシリーズ一部商品 生産終了のお知らせ

生産終了商品		推奨代替商品
機器内蔵用フォト・マイクロセンサ		機器内蔵用フォト・マイクロセンサ
形EE-SA103	→	形EE-SX1055
形EE-SA104	→	形EE-SX1055
形EE-SF5-RANKA	→	形EE-SF5
形EE-SX1128	→	形EE-SX1096
形EE-TP109A	→	推奨代替商品なし

■最終受注年月

2022年3月末

■最終出荷年月

2022年6月末

■推奨代替商品をご利用いただいた場合の注意点

本体の色以外は寸法・仕様が異なりますので、完全互換品ではございません。正確な内容に関しましては、カタログまたは仕様書をご参照ください。

■生産終了商品との相違点

推奨代替商品形式	本体の色	外形寸法	配線接続	取付寸法	定格性能	動作特性	操作方法
形EE-SX1055	◎	×	◎	○	◎	ー	ー
形EE-SF5	◎	◎	◎	◎	○	ー	ー
形EE-SX1096	◎	×	◎	○	○	ー	ー

◎：互換
○：ほとんど変更ありません／相似性の高い変更
×：変更大
ー：該当する仕様がありません

■生産終了商品と推奨代替商品

生産終了商品	推奨代替商品	標準価格（￥）
形EE-SA103	形EE-SX1055	オープン価格
形EE-SA104	形EE-SX1055	オープン価格
形EE-SF5-RANKA	形EE-SF5	オープン価格
形EE-SX1128	形EE-SX1096	オープン価格
形EE-TP109A	推奨代替商品はありません。	ー

■本体の色

生産終了商品 形EE-SA103	推奨代替商品 形EE-SX1055
黒 	黒

生産終了商品 形EE-SA104	推奨代替商品 形EE-SX1055
黒 	黒

生産終了商品 形EE-SF5-RANKA	推奨代替商品 形EE-SF5
黒 	黒

生産終了商品 形EE-SX1128	推奨代替商品 形EE-SX1096
黒 	黒

生産終了商品 形EE-TP109A	推奨代替商品
赤 写真なし	推奨代替商品はありません。

■端子配置／配線接続

生産終了商品 形EE-SA103

端子配置

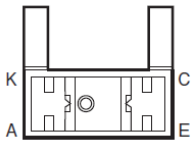

端子接続

内部回路

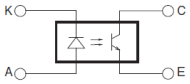

端子記号	名称
A	アノード
K	カソード
C	コレクタ
E	エミッタ

推奨代替商品 形EE-SX1055

端子配置

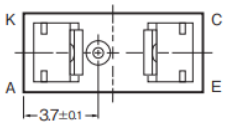

端子接続

内部回路

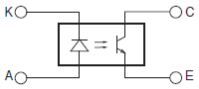

端子記号	名称
A	アノード
K	カソード
C	コレクタ
E	エミッタ

生産終了商品 形EE-SA104

端子配置

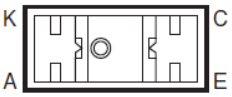

端子接続

内部回路

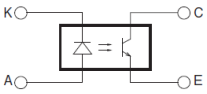

端子記号	名称
A	アノード
K	カソード
C	コレクタ
E	エミッタ

推奨代替商品 形EE-SX1055

端子配置

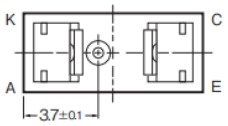

端子接続

内部回路

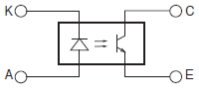

端子記号	名称
A	アノード
K	カソード
C	コレクタ
E	エミッタ

生産終了商品 形EE-SF5-RANKA

端子配置

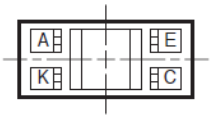

端子接続

内部回路

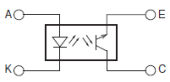

端子記号	名称
A	アノード
K	カソード
C	コレクタ
E	エミッタ

推奨代替商品 形EE-SF5

端子配置

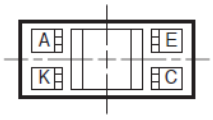

端子接続

内部回路

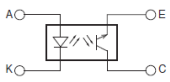

端子記号	名称
A	アノード
K	カソード
C	コレクタ
E	エミッタ

■端子配置／配線接続 （つづき）

生産終了商品 形EE-SX1128	推奨代替商品 形EE-SX1096
端子配置 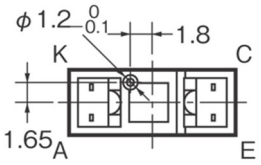 **端子接続** 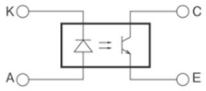 端子記号 ／ 名称 A ／ アノード K ／ カソード C ／ コレクタ E ／ エミッタ	**端子配置** 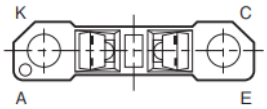 **端子接続** 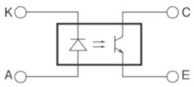 端子記号 ／ 名称 A ／ アノード K ／ カソード C ／ コレクタ E ／ エミッタ

生産終了商品 形EE-TP109A	推奨代替商品
端子配置 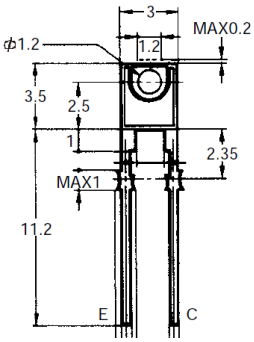 **端子接続** 内部回路 端子記号 ／ 名　称 C ／ コレクタ E ／ エミッタ	**推奨代替商品はありません。**

■外形寸法

生産終了商品 形EE-SA103	推奨代替商品 形EE-SX1055
外形 幅×長さ×高さ:9mm×7.7mm×6mm 溝幅:3mm 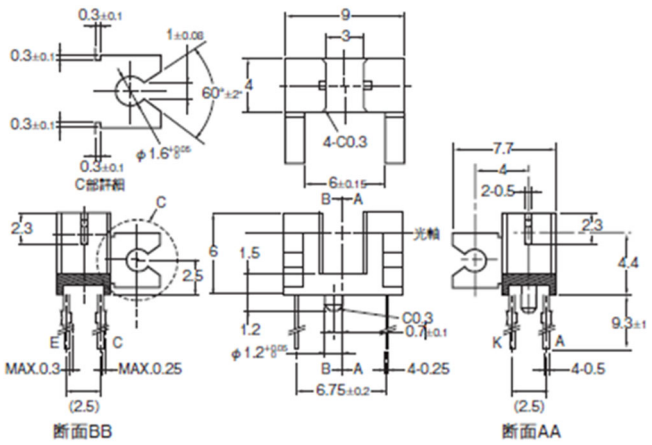 	**外形** 幅×長さ×高さ:8.9mm×4mm×5.4mm 溝幅:2.8mm 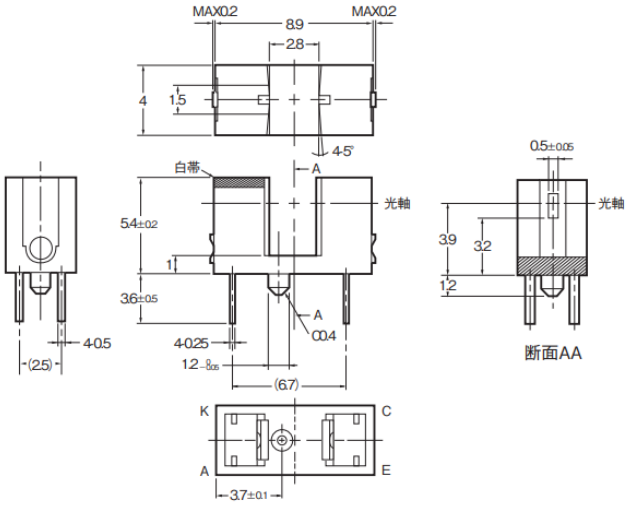

生産終了商品 形EE-SA104	推奨代替商品 形EE-SX1055
外形 幅×長さ×高さ:9mm×4mm×9.7mm 溝幅:3mm 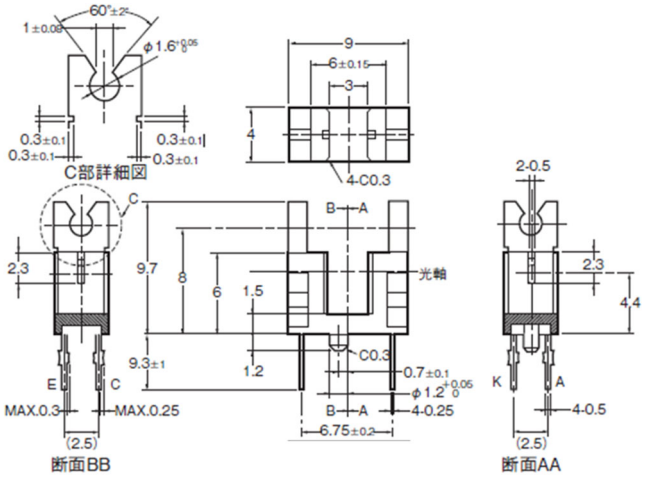 	**外形** 幅×長さ×高さ:8.9mm×4mm×5.4mm 溝幅:2.8mm 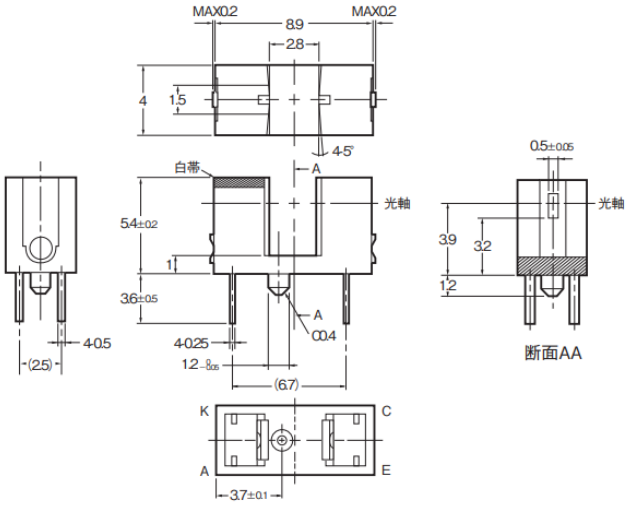

■外形寸法 （つづき）

生産終了商品 形EE-SF5-RANKA	推奨代替商品 形EE-SF5
外形 幅×長さ×高さ:13mm×5.4mm×8mm 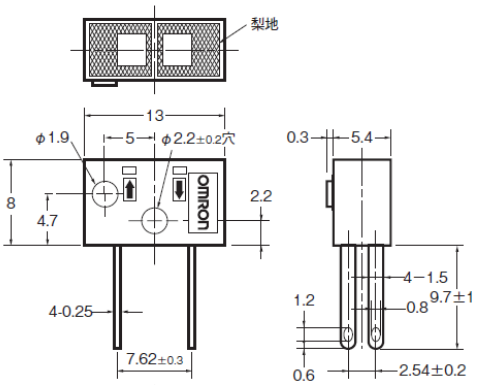	**外形** 幅×長さ×高さ:13mm×5.4mm×8mm 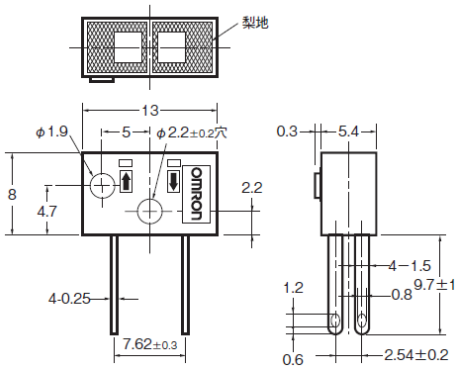

生産終了商品 形EE-SX1128	推奨代替商品 形EE-SX1096
外形 幅×長さ×高さ:13.5mm×5.2mm×9.3mm 溝幅:4.2mm 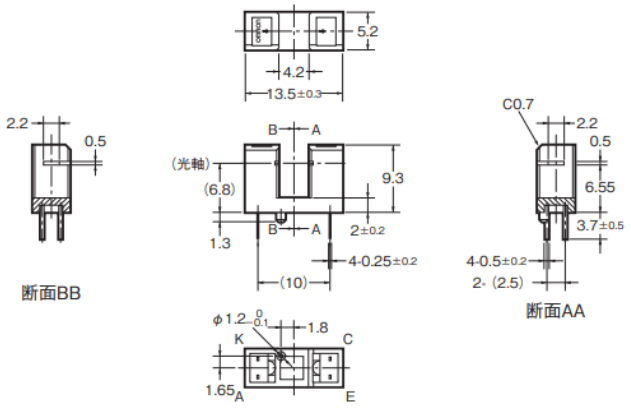	**外形** 幅×長さ×高さ:25mm×6mm×10mm 溝幅:3.4mm 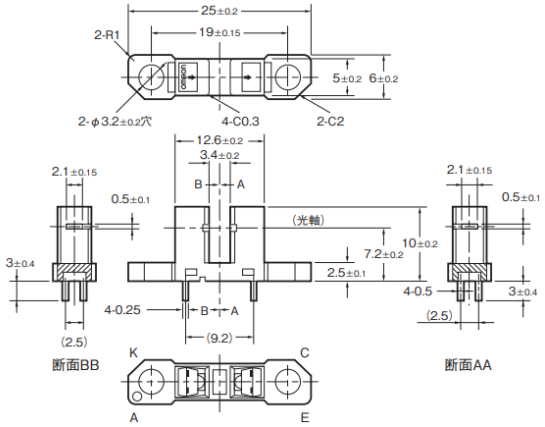

生産終了商品 形EE-TP109A	推奨代替商品
外形 幅×長さ×高さ:2mm×3mm×14.7mm 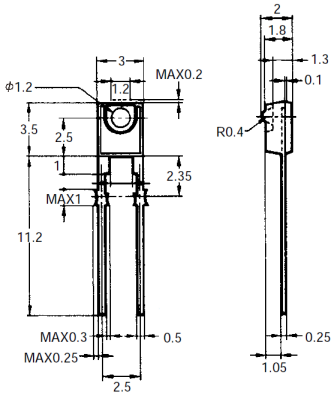	**推奨代替商品はありません。**

■定格／性能

項目	生産終了商品 形EE-SA103	推奨代替商品 形EE-SX1055
発光側順電流	最大定格　50mA	
発光側パルス順電流	最大定格　1A （条件 パルス幅≦10μs、繰り返し100Hz）	
発光側逆電圧	最大定格　4V	
受光側コレクタ・エミッタ間電圧	最大定格　30V	
受光側コレクタ電流	最大定格　20mA	
受光側コレクタ損失	最大定格　100mW	
動作温度	－25℃～85℃	
保存温度	－30℃～100℃	
発光側順電圧	TYP：1.2V MAX：1.5V （条件　IF=30mA）	
発光側逆電流	TYP：0.01μA MAX：10μA （条件　VR=4V）	
発光側ピーク発光波長	TYP：940nm （条件　IF=20mA）	
受光側光電流	MIN：0.5mA MAX：14mA （条件　IF=20mA、VCE=10V）	
受光側暗電流	TYP：2nA MAX：200nA （条件　VCE=10V、0lx）	
コレクタ・エミッタ間飽和電圧	TYP：0.1V MAX：0.4V （条件　IF=20mA、IL=0.1mA）	
ピーク分光感度波長	TYP：850nm （条件　VCE=10V）	
上昇時間	TYP：4μs （条件　Vcc=5V、RL=100Ω、IL=5mA）	
下降時間	TYP：4μs （条件　Vcc=5V、RL=100Ω、IL=5mA）	

■定格／性能 （つづき）

項目	生産終了商品 形EE-SA104	推奨代替商品 形EE-SX1055
発光側順電流	最大定格　50mA	
発光側パルス順電流	最大定格　1A （条件 パルス幅≦10μs、繰り返し100Hz）	
発光側逆電圧	最大定格　4V	
受光側コレクタ・エミッタ間電圧	最大定格　30V	
受光側コレクタ電流	最大定格　20mA	
受光側コレクタ損失	最大定格　100mW	
動作温度	－25℃～85℃	
保存温度	－30℃～100℃	
発光側順電圧	TYP：1.2V MAX：1.5V （条件　IF=30mA）	
発光側逆電流	TYP：0.01μA MAX：10μA （条件　VR=4V）	
発光側ピーク発光波長	TYP：940nm （条件　IF=20mA）	
受光側光電流	MIN：0.5mA MAX：14mA （条件　IF=20mA、VCE=10V）	
受光側暗電流	TYP：2nA MAX：200nA （条件　VCE=10V、0lx）	
コレクタ・エミッタ間飽和電圧	TYP：0.1V MAX：0.4V （条件　IF=20mA、IL=0.1mA）	
ピーク分光感度波長	TYP：850nm （条件　VCE=10V）	
上昇時間	TYP：4μs （条件　Vcc=5V、RL=100Ω、IL=5mA）	
下降時間	TYP：4μs （条件　Vcc=5V、RL=100Ω、IL=5mA）	

■定格／性能 （つづき）

項目	生産終了商品 形EE-SF5-RANKA	推奨代替商品 形EE-SF5
発光側順電流	最大定格　50mA	
発光側パルス順電流	最大定格　1A （条件 パルス幅≦10μs、繰り返し100Hz）	
発光側逆電圧	最大定格　4V	
受光側コレクタ・エミッタ間電圧	最大定格　30V	
受光側コレクタ電流	最大定格　20mA	
受光側コレクタ損失	最大定格　100mW	
動作温度	－25℃～80℃	
保存温度	－30℃～80℃	
発光側順電圧	TYP：1.2V MAX：1.5V （条件　IF=30mA）	
発光側逆電流	TYP：0.01μA MAX：10μA （条件　VR=4V）	
発光側ピーク発光波長	TYP：940nm （条件　IF=20mA）	
受光側光電流	MIN：200μA MAX：1000μA （条件　IF=20mA、VCE=10V、 反射率90%、白色紙、d=5mm）	MIN：200μA MAX：2000μA （条件　IF=20mA、VCE=10V、 反射率90%、白色紙、d=5mm）
受光側暗電流	TYP：2nA MAX：200nA （条件　VCE=10V、0lx）	
受光側漏れ電流	MAX：2μA （IF=20mA、VCE=10V、無反射状態）	
ピーク分光感度波長	TYP：850nm （条件　VCE=10V）	
上昇時間	TYP：30μs （条件　Vcc=5V、RL=1kΩ、IL=1mA）	
下降時間	TYP：30μs （条件　Vcc=5V、RL=1kΩ、IL=1mA）	

■定格／性能 （つづき）

項目	生産終了商品 形EE-SX1128	推奨代替商品 形EE-SX1096
発光側順電流	最大定格　50mA	
発光側パルス順電流	最大定格　1A （条件 パルス幅≦10μs、繰り返し100Hz）	
発光側逆電圧	最大定格　4V	
受光側コレクタ・エミッタ間電圧	最大定格　30V	
受光側コレクタ電流	最大定格　20mA	
受光側コレクタ損失	最大定格　100mW	
動作温度	－25℃～85℃	
保存温度	－30℃～100℃	
発光側順電圧	TYP：1.2V MAX：1.5V （条件　IF=30mA）	
発光側逆電流	TYP：0.01μA MAX：10μA （条件　VR=4V）	
発光側ピーク発光波長	TYP：940nm （条件　IF=20mA）	
受光側光電流	MIN：0.5mA MAX：10mA （条件　IF=20mA、VCE=10V）	MIN：0.5mA MAX：14mA （条件　IF=20mA、VCE=10V）
受光側暗電流	TYP：2nA MAX：200nA （条件　VCE=10V、0lx）	
ピーク分光感度波長	TYP：850nm （条件　VCE=10V）	
上昇時間	TYP：4us （条件　Vcc=5V、RL=100Ω、IL=5mA）	
下降時間	TYP：4us （条件　Vcc=5V、RL=100Ω、IL=5mA）	

項目	生産終了商品 形EE-TP109A	推奨代替商品
コレクタ・エミッタ間電圧	最大定格　30V	推奨代替商品はありません。
コレクタ電流	最大定格　20mA	
コレクタ損失	最大定格　100mW	
動作温度	－25℃～85℃	
保存温度	-40℃～85℃	
光電流	MIN：22uA, MAX：54uA （条件　IF=28mA,VCE=10V）	
暗電流	MAX：100nA （条件　VCE=10V,0lx）	

本案内に記載の仕様・価格は、発行時点のものです。予告なく変更することがありますので、ご了承ください。
本案内では主に仕様上の変更点を記載しています。ご使用上の注意事項等、ご使用の際に必要な内容につきましては、必ずカタログ、仕様書、取扱説明書、マニュアル等をお読みください。