プロダクトニュース

OMRON

生産終了商品のお知らせ

画像センサ

発行日
2020 年 6 月 1 日

No. 2020070C

産業用カメラ GigE Vision Sシリーズ 形STC-S□□□□POE 生産終了のお知らせ

生産終了商品		推奨代替商品
産業用カメラGigE Vision Sシリーズ		産業用カメラGigE Vision Mシリーズ
形STC-S□□□□POE	→	**形STC-M□□□□POE**

※詳細については、「**■生産終了商品と推奨代替商品**」を参照ください。

■最終受注年月

2021年4月末（ただし、在庫品がある場合に限り2021年9月まで受注します）

■最終出荷年月

2021年9月末

■修理対応終了年月

2026年9月末（必要部材を消化した場合、一部の修理が出来なくなることが御座います）

■推奨代替商品をご利用いただいた場合の注意点

外形寸法や取付寸法などが異なりますので、変更後のカメラの仕様に合わせて設置環境の見直しをお願いします。
また、カメラの機能/性能が異なりますので、お客様の使用環境に応じて計測処理時間や画像の明るさなどが変化する可能性があります。ご使用にあたっては性能検証を事前に実行いただきますようお願いします。

■生産終了商品との相違点

推奨代替商品形式	本体の色	外形寸法	配線接続	取付寸法	定格性能	動作特性	操作方法
形STC-M□□□□POE	◎	×	×	×	○	○	×

◎：互換
○：ほとんど変更ありません／相似性の高い変更
×：変更大
ー：該当する仕様がありません

■生産終了商品と推奨代替商品

生産終了商品	推奨代替商品	標準価格（￥）
形STC-SBS43POE	形STC-MBS43POE	オープン価格
形STC-SCS43POE	形STC-MCS43POE	
形STC-SBE132POE	形STC-MBE132POE	
形STC-SCE132POE	形STC-MCE132POE	
形STC-SBS163POE	形STC-MBS163POE	
形STC-SCS163POE	形STC-MCS163POE	
形STC-CMB2MPOE	形STC-MBS202POE	
形STC-CMC2MPOE	形STC-MCS202POE	
形STC-CMB2MPOE-IR	形STC-MBS202POE	
形STC-SBS231POE	形STC-MBS231POE ※	
形STC-SCS231POE	形STC-MCS231POE ※	
形STC-SBS312POE	形STC-MBS312POE	
形STC-SCS312POE	形STC-MCS312POE	
形STC-CMB4MPOE	形STC-MBS500POE	
形STC-CMC4MPOE	形STC-MCS500POE	
形STC-CMB4MPOE-IR	形STC-MBS500POE	
形STC-SBS500POE	形STC-MBS500POE	
形STC-SCS500POE	形STC-MCS500POE	
形STC-SBA503POE	形STC-MBA503POE	
形STC-SCA503POE	形STC-MCA503POE	
形STC-SCS853POE	形STC-MCS1242POE	
形STC-SBS1242POE	形STC-MBS1242POE	
形STC-SCS1242POE	形STC-MCS1242POE	

※近日リリース予定

■本体の色

生産終了商品 GigE Vision Sシリーズ	推奨代替商品 GigE Vision Mシリーズ

■外形寸法・取付寸法

生産終了商品 GigE Vision Sシリーズ 形STC-SBS43POE、形STC-SBS163POE、 形STC-SBS231POE、形STC-SBS312POE、 形STC-SBS500POE	推奨代替商品 GigE Vision Mシリーズ 形STC-MBS43POE、形STC-MBS163POE、 形STC-MBS231POE、形STC-MBS312POE、 形STC-MBS500POE
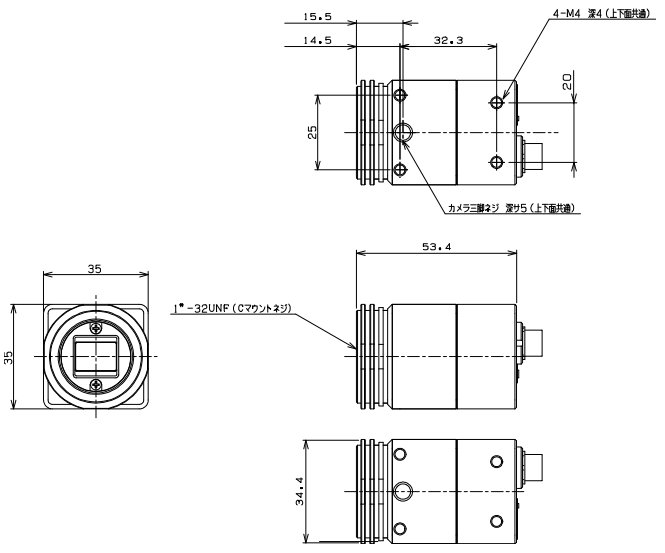	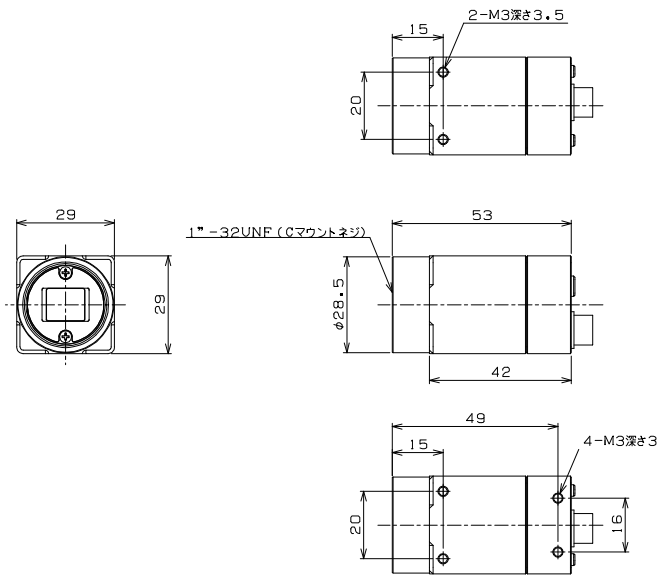

生産終了商品 GigE Vision Sシリーズ 形STC-SBS1242POE	推奨代替商品 GigE Vision Mシリーズ 形STC-MBS1242POE
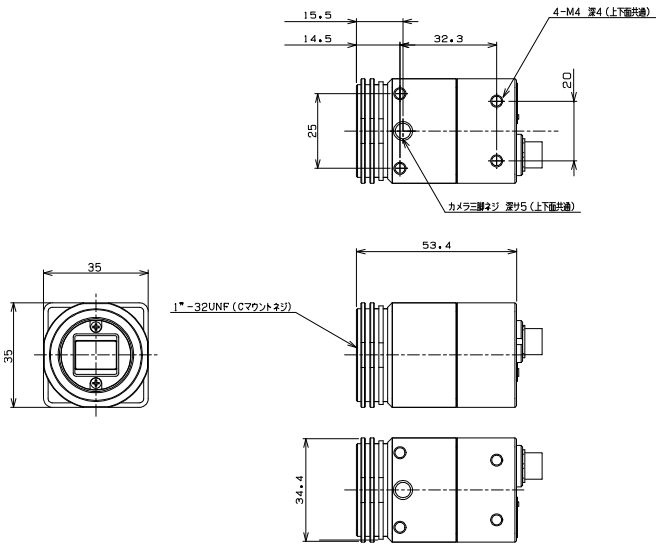	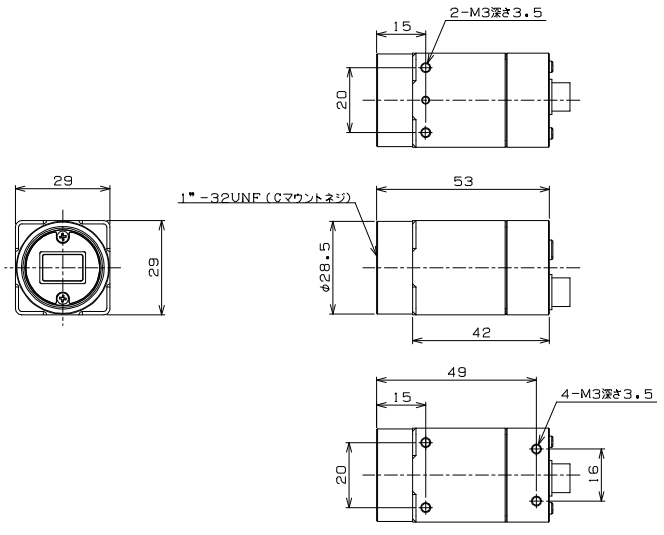

■外形寸法・取付寸法 （つづき）

生産終了商品 GigE Vision Sシリーズ 形STC-SCS43POE、形STC-SCS163POE、 形STC-SCS231POE、形STC-SCS312POE、 形STC-SCS500POE	推奨代替商品 GigE Vision Mシリーズ 形STC-MCS43POE、形STC-MCS163POE、 形STC-MCS231POE、形STC-MCS312POE、 形STC-MCS500POE
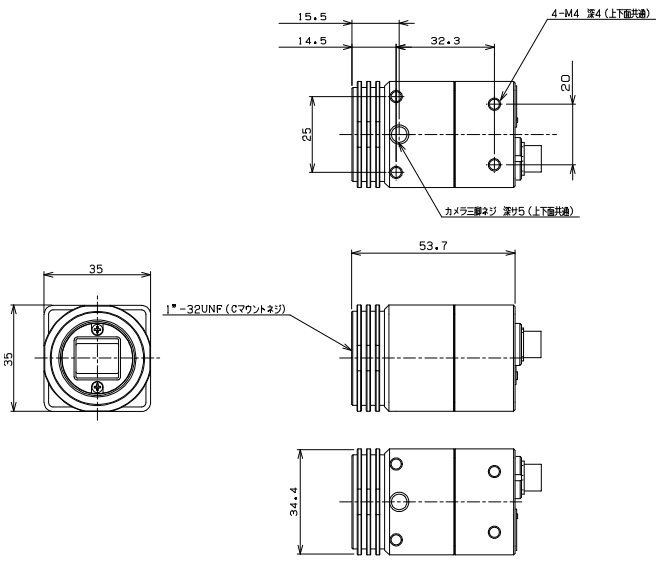	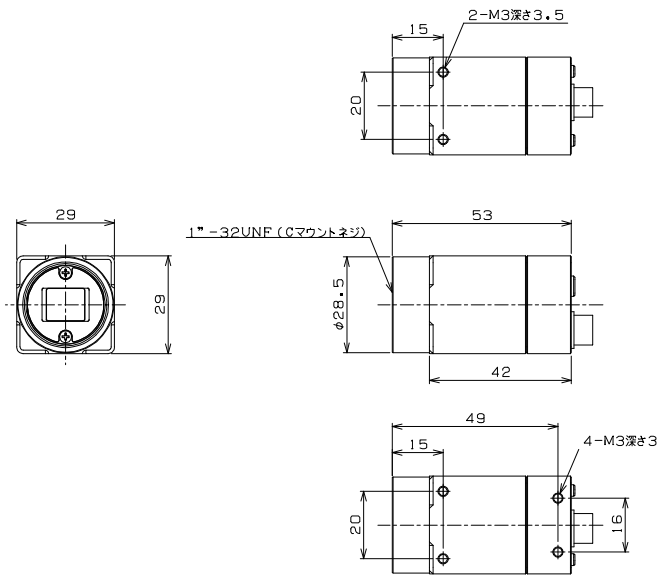

生産終了商品 GigE Vision Sシリーズ 形STC-SBE132POE	推奨代替商品 GigE Vision Mシリーズ 形STC-MBE132POE
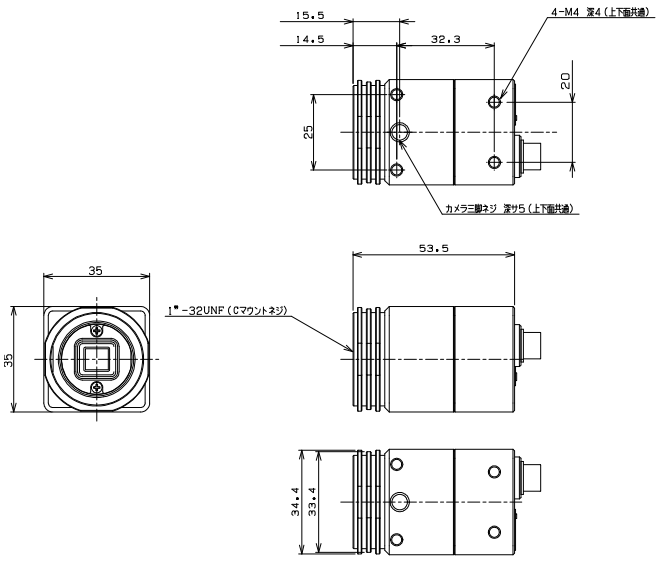	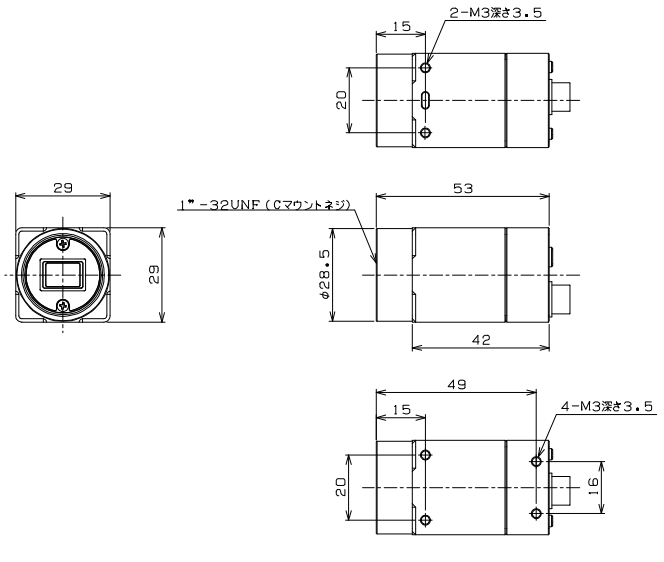

■外形寸法・取付寸法 （つづき）

生産終了商品 GigE Vision Sシリーズ 形STC-SCE132POE	推奨代替商品 GigE Vision Mシリーズ 形STC-MCE132POE
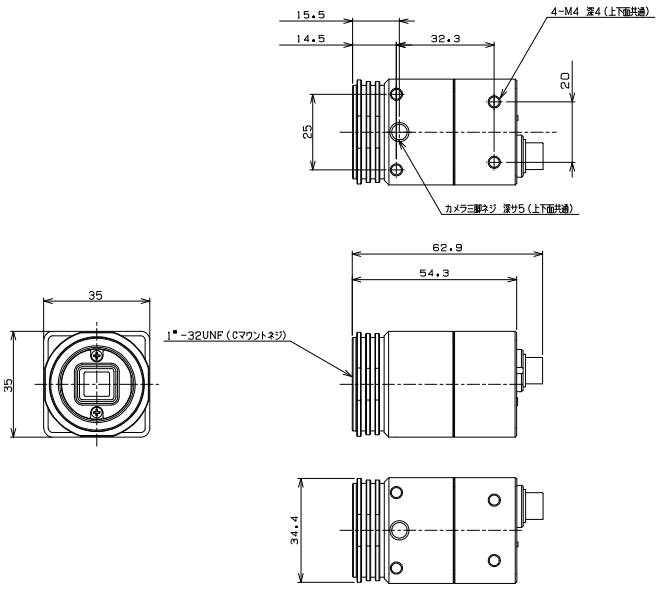	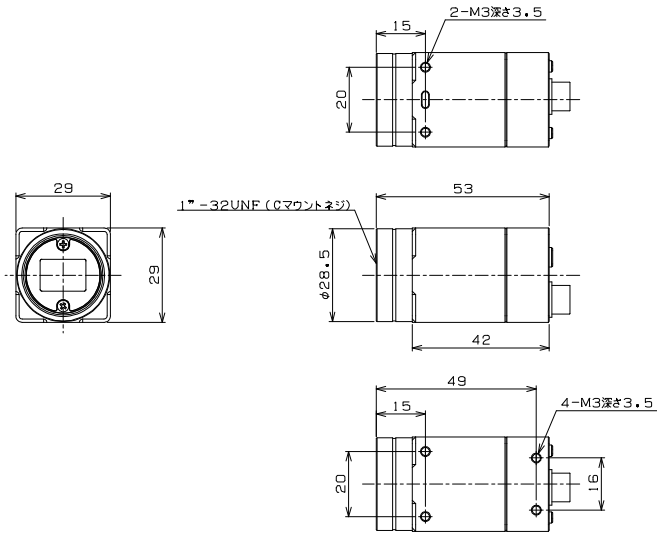

生産終了商品 GigE Vision Sシリーズ 形STC-SCS1242POE	推奨代替商品 GigE Vision Mシリーズ 形STC-MCS1242POE
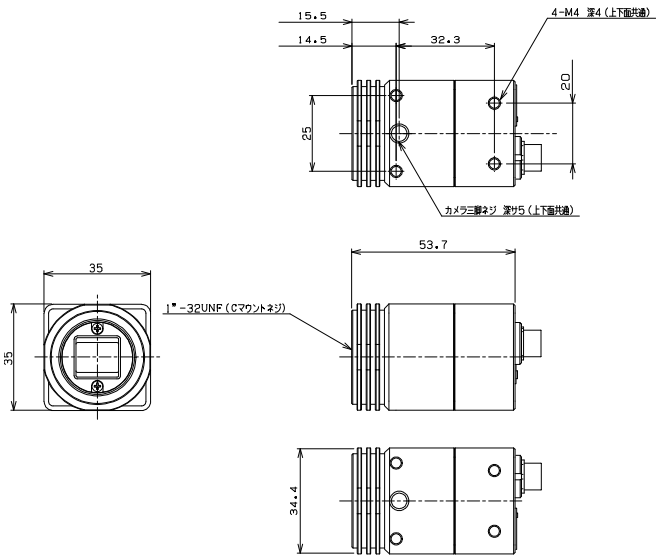	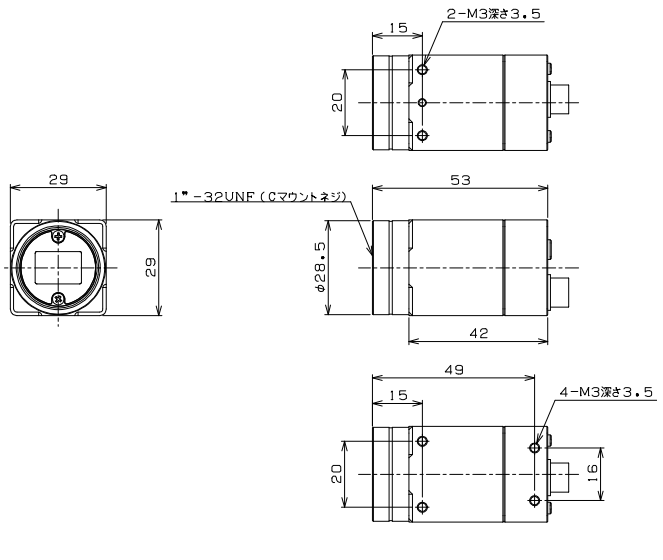

■外形寸法・取付寸法 （つづき）

生産終了商品 GigE Vision Sシリーズ 形STC-CMB200POE、形STC-CMB200POE-IR	推奨代替商品 GigE Vision Mシリーズ 形STC-MBS202POE
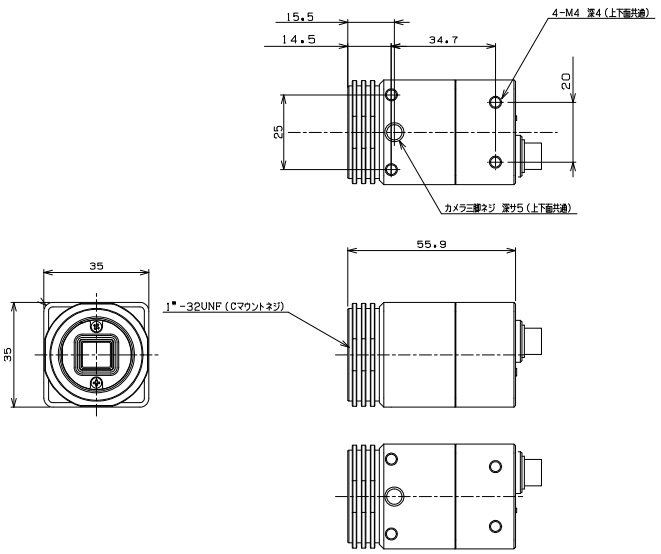	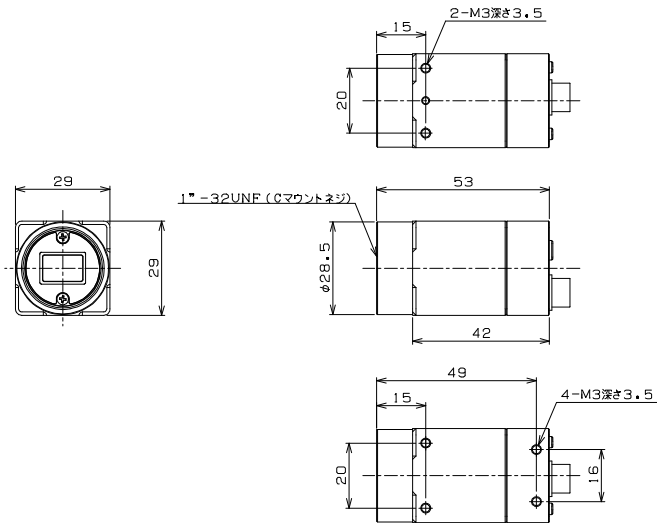

生産終了商品 GigE Vision Sシリーズ 形STC-CMC200POE	推奨代替商品 GigE Vision Mシリーズ 形STC-MCS202POE
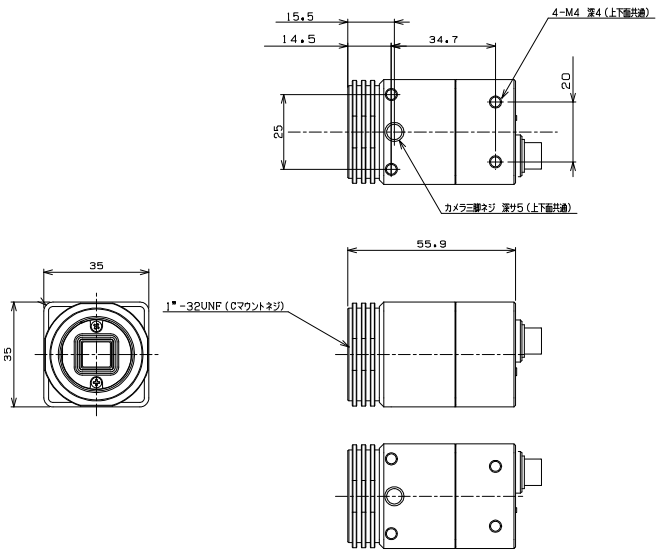	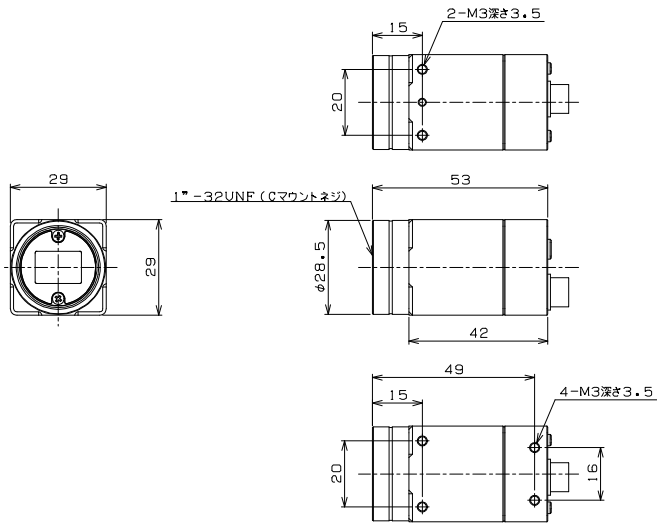

■外形寸法・取付寸法 （つづき）

生産終了商品 GigE Vision Sシリーズ 形STC-CMB401POE、形STC-CMB401POE-IR	推奨代替商品 GigE Vision Mシリーズ 形STC-MBS500POE
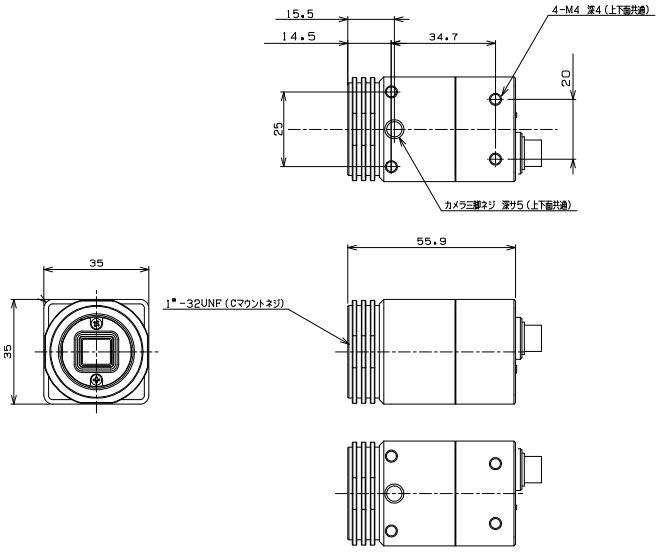	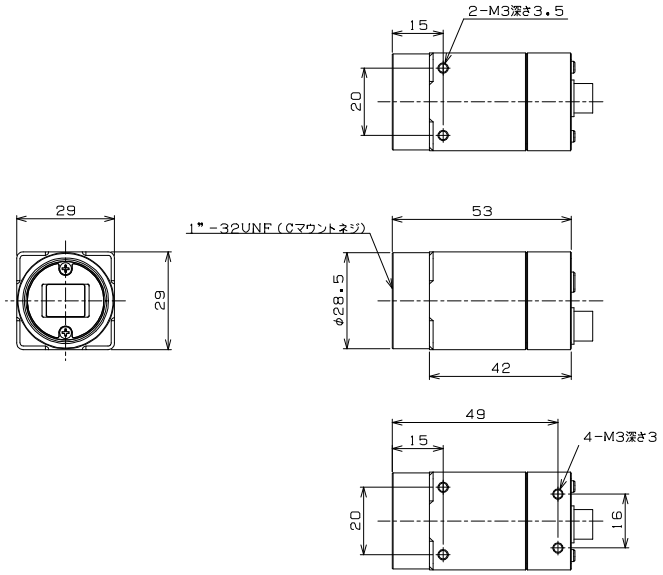

生産終了商品 GigE Vision Sシリーズ 形STC-CMC401POE	推奨代替商品 GigE Vision Mシリーズ 形STC-MCS500POE
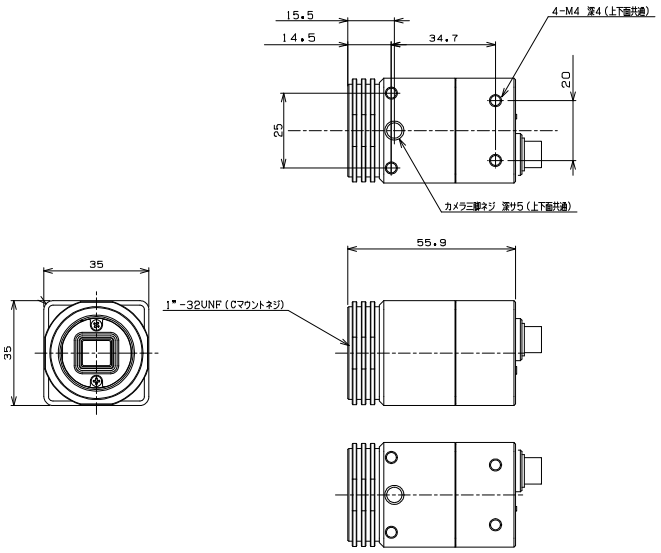	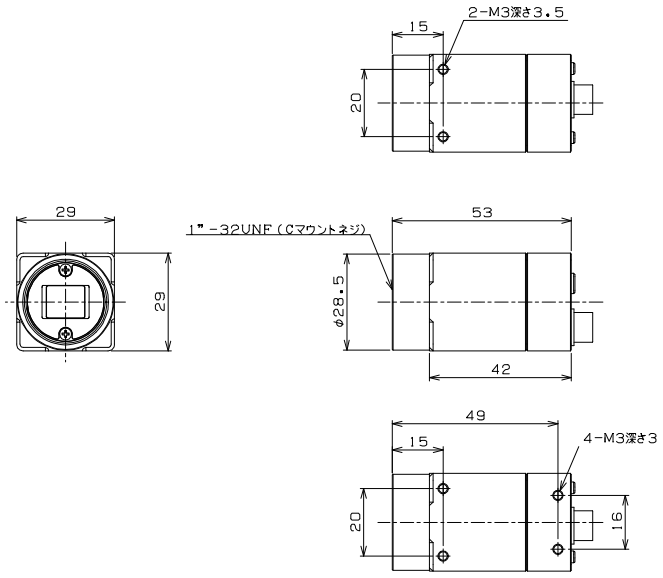

■外形寸法・取付寸法 （つづき）

生産終了商品 GigE Vision Sシリーズ 形STC-SBA503POE	推奨代替商品 GigE Vision Mシリーズ 形STC-MBA503POE
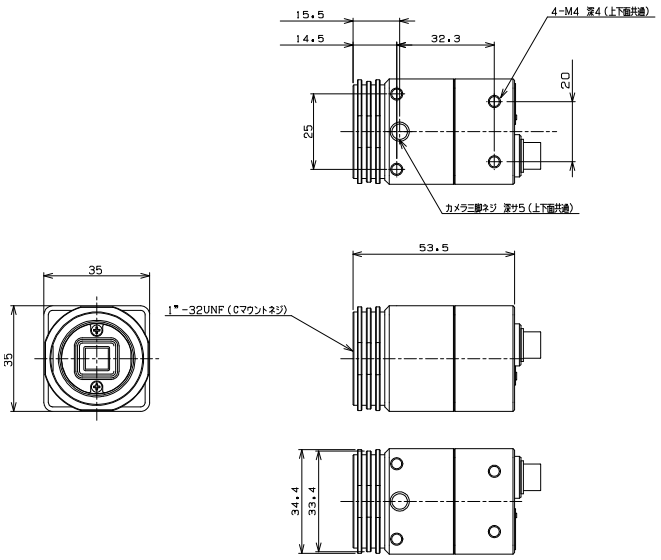	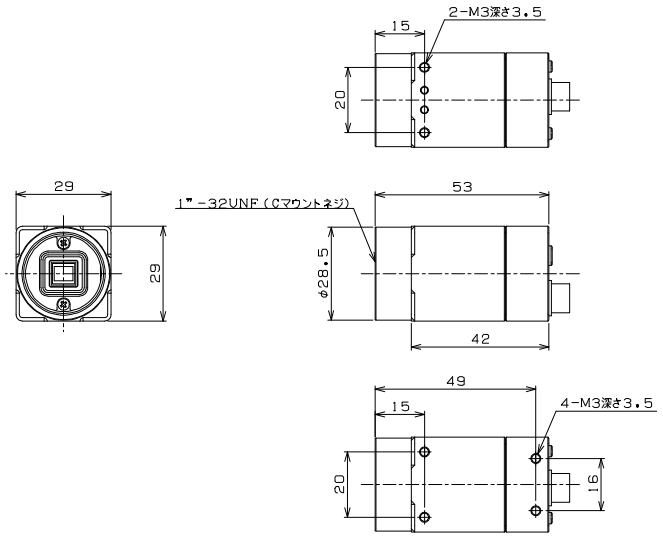

生産終了商品 GigE Vision Sシリーズ 形STC-SCA503POE	推奨代替商品 GigE Vision Mシリーズ 形STC-MCA503POE
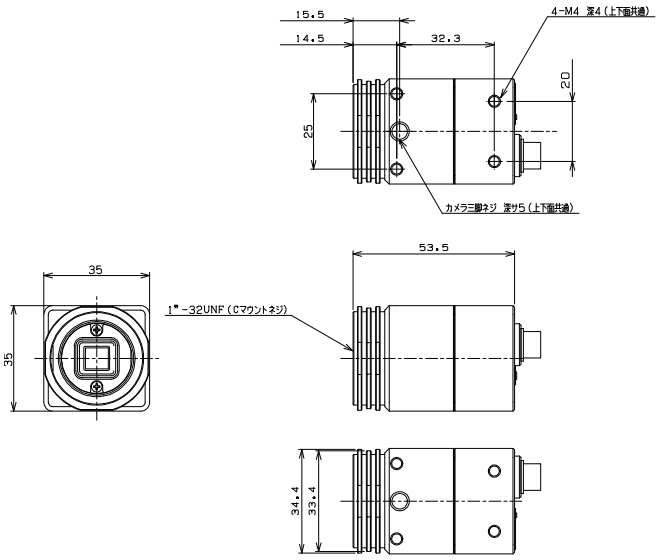	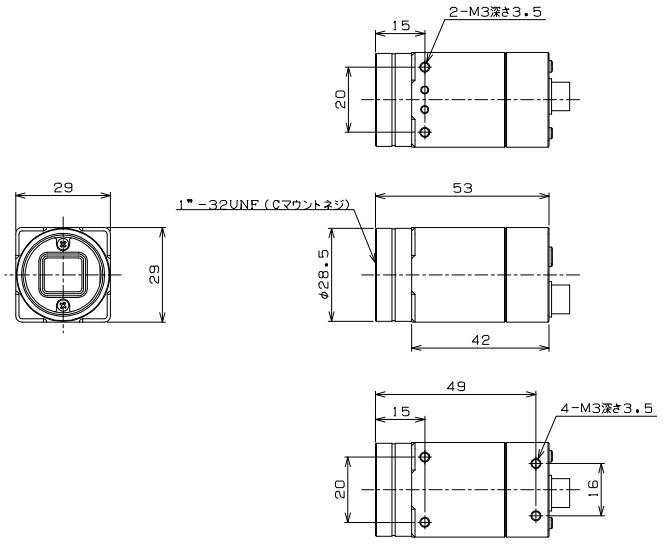

■外形寸法・取付寸法 （つづき）

生産終了商品 GigE Vision Sシリーズ 形STC-SCS853POE	推奨代替商品 GigE Vision Mシリーズ 形STC-MCS1242POE
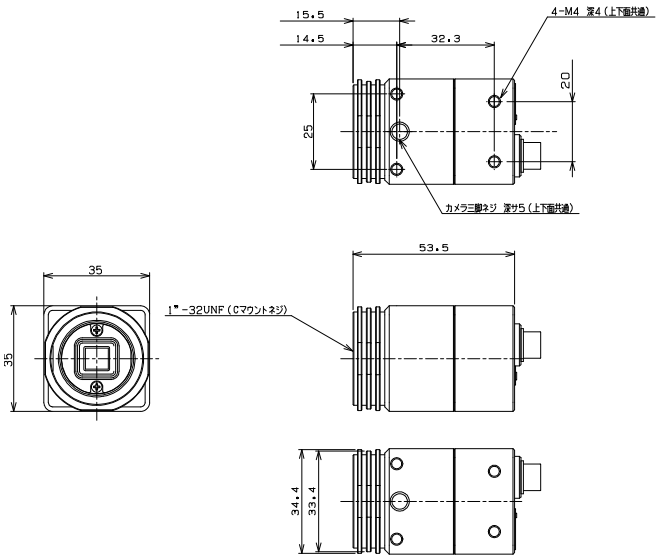	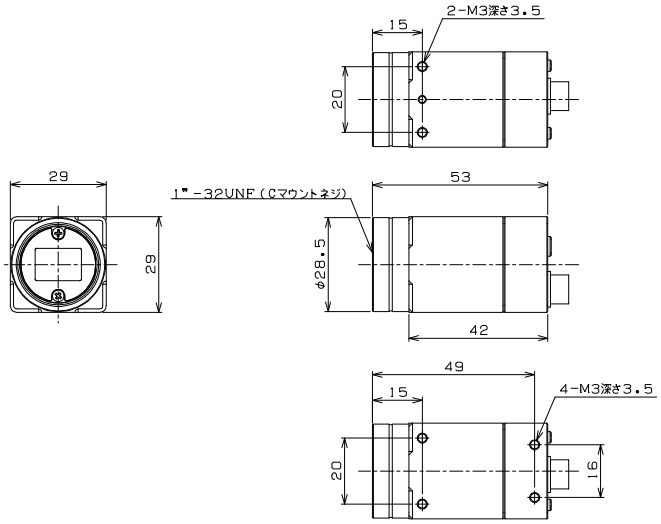

■端子配置／配線接続

生産終了商品 GigE Vision Sシリーズ

■ピンアサイン表

●電源・I/Oコネクタ

ピン番号	信号名	入出力	信号電圧
1	GND	IN	0V
2	出力 1	OUT	+3.3V Open Collector
3	出力 2	OUT	+3.3V Open Collector
4	TRG 入力- (Opt. Isolated -)	IN	Low: +1.0 V 以下 High: +3.0 ～ +26.4 V * TRG 入力- と TRG 入力+ の 電位差
5	TRG 入力+ (Opt. Isolated +)	IN	
6	POWER IN	IN	+10.8 to +26.4 Vdc

●イーサネットコネクタ

Pin	Data Signal Name
1	BI_DA+
2	BI_DA-
3	BI_DB+
4	BI_DC+
5	BI_DC-
6	BI_DB-
7	BI_DD+
8	BI_DD-

推奨代替商品 GigE Vision Mシリーズ

■ピンアサイン表

●電源・I/Oコネクタ

ピン番号	信号名	入出力	信号電圧
1	POWER IN	IN	+10.8 ～ +26.4 Vdc
2	絶縁入力 (Line0)	IN	Low: +1.0 V 以下 High: +3.0 ～ +26.4 V ※絶縁入力と絶縁入出力共通端の 電位差
3	非絶縁入出力 (Line2)	IN / OUT	+3.0 ～ +26.4 V / Open Collector
4	絶縁出力 (Line1)	OUT	Open Collector
5	絶縁入出力共通端	IN	
6	GND	IN	0 V

電源入力/GND端子、入出力端子が逆となっています。
＊電源逆接続してもカメラは故障しません
＊信号線を含んだSシリーズGigEカメラにご使用のケーブルをMシリーズGigEカメラに使用すると入出力端子が故障する可能性があります

●イーサネットコネクタ

Pin	Data Signal Name
1	BI_DA+
2	BI_DA-
3	BI_DB+
4	BI_DC+
5	BI_DC-
6	BI_DB-
7	BI_DD+
8	BI_DD-

■定格／性能

項目	生産終了商品 GigE Vision Sシリーズ 形STC-SBS43POE、形STC-SCS43POE	推奨代替商品 GigE Vision Mシリーズ 形STC-MBS43POE、形STC-MCS43POE
消費電力	3.0W（12V入力時） 3.3W（24V入力時） 3.8W（PoE使用時）	3.4W（12V入力時） 3.4W（24V入力時） 4.4W（PoE使用時）
耐振動	20Hz～200Hz～20Hz（5分/サイクル）、加速度10G、各方向30分	
耐衝撃	加速度38G、6m秒（正弦半波）、XYZ各方向3回	
動作温度・湿度	下限：0℃、～85%RH 上限：＋40℃、～85%RH （または筐体温度＋60℃）	下限：0℃、～85%RH 上限：＋39℃、～85%RH （または筐体温度＋64℃）
保存温度・湿度	－20～＋70℃、～85%RH	
材質	アルミニウム合金（AC）	
質量	形STC-SBS43POE：97g 形STC-SCS43POE：101g	形STC-MBS43POE：65g 形STC-MCS43POE：65g
撮像素子	IMX287（SONY）	
有効画素数	728×544	720×540
画素サイズ	6.9×6.9μm	
走査方式	プログレッシブ	
最大フレームレート	265fps（8bits）	282fps（8bits）
ゲイン	アナログ：0～20.8dB デジタル：1～2倍	アナログ：0～20.8dB デジタル：1～3倍
露光時間	1μ秒～16.777秒	
レンズマウント	Cマウント	

■定格／性能 （つづき）

項目	生産終了商品 GigE Vision Sシリーズ 形STC-SBE132POE、形STC-SCE132POE	推奨代替商品 GigE Vision Mシリーズ 形STC-MBE132POE、形STC-MCE132POE
消費電力	3.1W（12V入力時） 2.8W（PoE使用時）	3.0W（12V入力時） 3.0W（24V入力時） 3.1W（PoE使用時）
耐振動	20Hz～200Hz～20Hz（5分/サイクル）、加速度10G、各方向30分	
耐衝撃	加速度38G、6 m秒（正弦半波）、XYZ各方向3回	
動作温度・湿度	下限：－5℃、～85%RH 上限：＋40℃、～85%RH （または筐体温度＋62℃）	下限：－5℃、～85%RH 上限：＋35℃、～85%RH （または筐体温度＋57℃）
保存温度・湿度	－30～＋65℃、～85%RH	－20～＋75℃、～85%RH
材質	アルミニウム合金（AC）	
質量	形STC-SBE132POE：120g 形STC-SCE132POE：120g	形STC-MBE132POE：63g 形STC-MCE132POE：63g
撮像素子	EV76C560（Teledyne e2V）	
有効画素数	1,280×1,024	
画素サイズ	5.3×5.3μm	
走査方式	プログレッシブ	
最大フレームレート	61fps（8bits）	
ゲイン	アナログ：0～5.38dB デジタル：0～9.51dB	アナログ：1～2倍 デジタル：1～3倍
露光時間	10μ秒～1秒	
レンズマウント	Cマウント	

■定格／性能 （つづき）

項目	生産終了商品 GigE Vision Sシリーズ 形STC-SBS163POE、形STC-SCS163POE	推奨代替商品 GigE Vision Mシリーズ 形STC-MBS163POE、形STC-MCS163POE
消費電力	3.0W（12V入力時） 3.3W（24V入力時） 3.7W（PoE使用時）	3.6W（12V入力時） 3.6W（24V入力時） 4.4W（PoE使用時）
耐振動	20Hz～200Hz～20Hz（5分/サイクル）、加速度10G、各方向30分	
耐衝撃	加速度38G、6m秒（正弦半波）、XYZ各方向3回	
動作温度・湿度	下限：0℃、～85%RH 上限：＋40℃、～85%RH （または筐体温度＋60℃）	下限：0℃、～85%RH 上限：＋39℃、～85%RH （または筐体温度＋64℃）
保存温度・湿度	－20～＋70℃、～85%RH	
材質	アルミニウム合金（AC）	
質量	形STC-SBS163POE：97g 形STC-SCS163POE：101g	形STC-MBS163POE：65g 形STC-MCS163POE：65g
撮像素子	IMX273（SONY）	
有効画素数	1,456×1,088	1,440 x 1,080
画素サイズ	3.45×3.45μm	
走査方式	プログレッシブ	
最大フレームレート	69fps（8bits）	70fps（8bits）
ゲイン	アナログ：0～20.8dB デジタル：1～2倍	アナログ：0～20.8dB デジタル：1～3倍
露光時間	1μ秒～16.777秒	
レンズマウント	Cマウント	

■定格／性能 （つづき）

項目	生産終了商品 GigE Vision Sシリーズ 形STC-CMB200POE、形STC-CMC200POE、 形STC-CMB200POE-IR	推奨代替商品 GigE Vision Mシリーズ 形STC-MBS202POE、形STC-MCS202POE
消費電力	3.6W（12V入力時）	3.9W（12V入力時） 3.9W（24V入力時） 4.9W（PoE使用時）
耐振動	20Hz～200Hz～20Hz（5分/サイクル）、加速度10G、各方向30分	
耐衝撃	加速度38G、6m秒（正弦半波）、XYZ各方向3回	
動作温度・湿度	下限：－5℃、～85%RH 上限：＋40℃、～85%RH （または筐体温度＋65℃）	下限：0℃、～85%RH 上限：＋36℃、～85%RH （または筐体温度＋64℃）
保存温度・湿度	－30～＋65℃、～85%RH	－20～＋70℃、～85%RH
材質	アルミニウム合金（AC）	
質量	形STC-CMB200POE：120g 形STC-CMC200POE：120g 形STC-CMB200POE-IR：120g	形STC-MBS202POE：65g 形STC-MCS202POE：65g
撮像素子	CMV2000（ams/CMOSIS）	IMX430（SONY）
有効画素数	2,048×1,088	1,624×1,240
画素サイズ	5.5×5.5μm	4.5×4.5μm
走査方式	プログレッシブ	
最大フレームレート	50fps（8bits）	54fps（8bits）
ゲイン	アナログ：N/A デジタル：1～5倍	アナログ：0～20.8dB デジタル：1～3倍
露光時間	24μ秒～20秒	1μ秒～16.777秒
レンズマウント	Cマウント	

■定格／性能 （つづき）

項目	生産終了商品 GigE Vision Sシリーズ 形STC-SBS231POE、形STC-SCS231POE	推奨代替商品 GigE Vision Mシリーズ 形STC-MBS231POE、形STC-MCS231POE
消費電力	3.0W（12V入力時） 3.6W（24V入力時） 3.0W（PoE使用時）	3.6W（12V入力時） 3.6W（24V入力時） 4.0W（PoE使用時）
耐振動	20Hz～200Hz～20Hz（5分/サイクル）、加速度10G、各方向30分	
耐衝撃	加速度38G、6m秒（正弦半波）、XYZ各方向3回	
動作温度・湿度	下限：0℃、～85%RH 上限：＋40℃、～85%RH （または筐体温度＋60℃）	下限：0℃、～85%RH 上限：＋39℃、～85%RH （または筐体温度＋64℃）
保存温度・湿度	－20～＋80℃、～85%RH	－20～＋70℃、～85%RH
材質	アルミニウム合金（AC）	
質量	形STC-SBS231POE：120g 形STC-SCS231POE：120g	形STC-MBS231POE：63g 形STC-MCS231POE：63g
撮像素子	IMX249（SONY）	
有効画素数	1,920×1,200	
画素サイズ	5.86×5.86μm	
走査方式	プログレッシブ	
最大フレームレート	41fps（8bits）	
ゲイン	アナログ：0～24dB デジタル：1～3倍	アナログ：0～20.8dB デジタル：1～3倍
露光時間	34μ秒～16.777秒	33μ秒～16.777秒
レンズマウント	Cマウント	

■定格／性能 （つづき）

項目	生産終了商品 GigE Vision Sシリーズ 形STC-SBS312POE、形STC-SCS312POE	推奨代替商品 GigE Vision Mシリーズ 形STC-MBS312POE、形STC-MCS312POE
消費電力	2.9W（12V入力時） 3.3W（24V入力時） 3.5W（PoE使用時）	3.4W（12V入力時） 3.4W（24V入力時） 4.4W（PoE使用時）
耐振動	20Hz～200Hz～20Hz（5分/サイクル）、加速度10G、各方向30分	
耐衝撃	加速度38G、6m秒（正弦半波）、XYZ各方向3回	
動作温度・湿度	下限：0℃、～85%RH 上限：＋40℃、～85%RH （または筐体温度＋60℃）	下限：0℃、～85%RH 上限：＋39℃、～85%RH （または筐体温度＋64℃）
保存温度・湿度	－20～＋80℃、～85%RH	－20～＋70℃、～85%RH
材質	アルミニウム合金（AC）	
質量	形STC-SBS312POE：120g 形STC-SCS312POE：120g	形STC-MBS312POE：65g 形STC-MCS312POE：65g
撮像素子	IMX265（SONY）	
有効画素数	2,048×1,536	
画素サイズ	3.45×3.45μm	
走査方式	プログレッシブ	
最大フレームレート	33fps（8bits）	34fps（8bits）
ゲイン	アナログ：0～20.8dB デジタル：1～2倍	アナログ：0～20.8dB デジタル：1～3倍
露光時間	1μ秒～16.777秒	
レンズマウント	Cマウント	

■定格／性能 （つづき）

項目	生産終了商品 GigE Vision Sシリーズ 形STC-CMB401POE、形STC-CMC401POE、 形STC-CMB401POE-IR	推奨代替商品 GigE Vision Mシリーズ 形STC-MBS500POE、形STC-MCS500POE
消費電力	3.6W（12V入力時）	3.4W（12V入力時） 3.4W（24V入力時） 4.4W（PoE使用時）
耐振動	20Hz～200Hz～20Hz（5分/サイクル）、加速度10G、各方向30分	
耐衝撃	加速度38G、6m秒（正弦半波）、XYZ各方向3回	
動作温度・湿度	下限：－5℃、～85%RH 上限：＋40℃、～85%RH （または筐体温度＋65℃）	下限：0℃、～85%RH 上限：＋40℃、～85%RH （または筐体温度＋64℃）
保存温度・湿度	－30～＋65℃、～85%RH	－20～＋70℃、～85%RH
材質	アルミニウム合金（AC）	
質量	形STC-CMB401POE：120g 形STC-CMC401POE：120g 形STC-CMB401POE-IR：120g	形STC-MBS500POE：65g 形STC-MCS500POE：65g
撮像素子	CMV4000（ams/CMOSIS）	IMX264（SONY）
有効画素数	2,048×2,048	2,448×2,048
画素サイズ	5.5×5.5μm	3.45×3.45μm
走査方式	プログレッシブ	
最大フレームレート	25fps（8bits）	21fps（8bits）
ゲイン	アナログ：N/A デジタル：1～5倍	アナログ：0～20.8dB デジタル：1～3倍
露光時間	24 μ秒～20秒	1 μ秒～16.777秒
レンズマウント	Cマウント	

■定格／性能 （つづき）

項目	生産終了商品 GigE Vision Sシリーズ 形STC-SBS500POE、形STC-SCS500POE	推奨代替商品 GigE Vision Mシリーズ 形STC-MBS500POE、形STC-MCS500POE
消費電力	2.9W（12V入力時） 3.3W（24V入力時） 3.5W（PoE使用時）	3.4W（12V入力時） 3.4W（24V入力時） 4.4W（PoE使用時）
耐振動	20Hz～200Hz～20Hz（5分/サイクル）、加速度10G、各方向30分	
耐衝撃	加速度38G、6m秒（正弦半波）、XYZ各方向3回	
動作温度・湿度	下限：0℃、～85%RH 上限：＋40℃、～85%RH （または筐体温度＋60℃）	下限：0℃、～85%RH 上限：＋40℃、～85%RH （または筐体温度＋64℃）
保存温度・湿度	－20～＋80℃、～85%RH	－20～＋70℃、～85%RH
材質	アルミニウム合金（AC）	
質量	形STC-SBS500POE：120g 形STC-SCS500POE：120g	形STC-MBS500POE：65g 形STC-MCS500POE：65g
撮像素子	IMX264（SONY）	
有効画素数	2,448×2,048	
画素サイズ	3.45×3.45μm	
走査方式	プログレッシブ	
最大フレームレート	21fps（8bits）	
ゲイン	アナログ：0～20.8dB デジタル：0～6dB	アナログ：0～20.8dB デジタル：1～3倍
露光時間	1 μ秒～16.777秒	
レンズマウント	Cマウント	

■定格／性能 （つづき）

項目	生産終了商品 GigE Vision Sシリーズ 形STC-SBA503POE、形STC-SCA503POE	推奨代替商品 GigE Vision Mシリーズ 形STC-MBA503POE、形STC-MCA503POE
消費電力	3.2W（12V入力時） 3.0W（PoE使用時）	3.0W（12V入力時） 3.0W（24V入力時） 3.4W（PoE使用時）
耐振動	20Hz～200Hz～20Hz（5分/サイクル）、加速度10G、各方向30分	
耐衝撃	加速度38G、6m秒（正弦半波）、XYZ各方向3回	
動作温度・湿度	下限：－5℃、～85%RH 上限：＋40℃、～85%RH （または筐体温度＋65℃）	下限：0℃、～85%RH 上限：＋36℃、～85%RH （または筐体温度＋57℃）
保存温度・湿度	－30～＋65℃、～85%RH	－20～＋70℃、～85%RH
材質	アルミニウム合金（AC）	
質量	形STC-SBA503POE：97g 形STC-SCA503POE：97g	形STC-MBA503POE：62g 形STC-MCA503POE：62g
撮像素子	MT9P031（ON-Semiconductor）	
有効画素数	2,592×1,944	
画素サイズ	2.2×2.2μm	
走査方式	プログレッシブ	
最大フレームレート	14fps（8bits）	
ゲイン	アナログ：0～7.51dB デジタル：1～3倍	アナログ：1～7.875倍 デジタル：1～5倍
露光時間	32μ秒～16.777秒	
レンズマウント	Cマウント	

■定格／性能 （つづき）

項目	生産終了商品 GigE Vision Sシリーズ 形STC-SCS853POE	推奨代替商品 GigE Vision Mシリーズ 形STC-MCS1242POE
消費電力	2.6W（12V入力時） 2.9W（24V入力時） 3.3W（PoE使用時）	3.3W（12V入力時） 3.3W（24V入力時） 4.0W（PoE使用時）
耐振動	20Hz～200Hz～20Hz（5分/サイクル）、加速度10G、各方向30分	
耐衝撃	加速度38G、6m秒（正弦半波）、XYZ各方向3回	
動作温度・湿度	下限：0℃、～85%RH 上限：＋43℃、～85%RH （または筐体温度＋60℃）	下限：0℃、～85%RH 上限：＋40℃、～85%RH （または筐体温度＋61℃）
保存温度・湿度	－20～＋80℃、～85%RH	－20～＋70℃、～85%RH
材質	アルミニウム合金（AC）	
質量	120g	65g
撮像素子	IMX274（SONY）	IMX226（SONY）
有効画素数	3,840×2,160	4,000×3,000
画素サイズ	1.62×1.62μm	1.85×1.85μm
走査方式	プログレッシブ	
最大フレームレート	12fps（8bits）	9fps
ゲイン	アナログ：0～14.36dB デジタル：1～2倍	アナログ：0～15dB デジタル：1～3倍
露光時間	105μ秒～16.777秒	213μ秒～16.777秒
レンズマウント	Cマウント	

■定格／性能 （つづき）

項目	生産終了商品 GigE Vision Sシリーズ 形STC-SBS1242POE 形STC-SCS1242POE	推奨代替商品 GigE Vision Mシリーズ 形STC-MBS1242POE 形STC-MCS1242POE
消費電力	2.7W（12V入力時） 3.0W（24V入力時） 3.3W（PoE使用時）	3.3W（12V入力時） 3.3W（24V入力時） 4.0W（PoE使用時）
耐振動	20Hz～200Hz～20Hz（5分/サイクル）、加速度10G、各方向30分	
耐衝撃	加速度38G、6m秒（正弦半波）、XYZ各方向3回	
動作温度・湿度	下限：0℃、～85%RH 上限：＋43℃、～85%RH （または筐体温度＋60℃）	下限：0℃、～85%RH 上限：＋40℃、～85%RH （または筐体温度＋61℃）
保存温度・湿度	－20～＋80℃、～85%RH	－20～＋70℃、～85%RH
材質	アルミニウム合金（AC）	
質量	形STC-SBS1242POE：120g 形STC-SCS1242POE：120g	形STC-MBS1242POE：65g 形STC-MCS1242POE：65g
撮像素子	IMX226（SONY）	
有効画素数	4,000×3,000	
画素サイズ	1.85×1.85μm	
走査方式	プログレッシブ	
最大フレームレート	8fps（8bits）	9fps
ゲイン	アナログ：0～24dB デジタル：1～2倍	アナログ：0～15dB デジタル：1～3倍
露光時間	213μ秒～16.777秒	
レンズマウント	Cマウント	

●ソフトウェアのシステム要件

項目	生産終了商品 GigE Vision Sシリーズ （eBUS SDK）	推奨代替商品 GigE Vision Mシリーズ （Sentech SDK Package）
OS	Windows7 Professional（32/64bit） Windows7 Enterprise（32/64bit） Windows7 Ultimate（32/64bit） Windows8 Pro（32/64bit） Windows8 Enterprise（32/64bit） Windows8.1 Pro（32/64bit） Windows8.1 Enterprise（32/64bit）	Windows7 SP1以降（32/64bit） Windows8.1（32/64bit） Windows10（32/64bit） Linux ※ MacOS ※ Python ※ ※詳細対応はOMRON SENTECHホームページをご参照下さい。
ソフトウェアの互換性	GigE Vision Sシリーズのみ	GigE Vision SシリーズおよびMシリーズ

本案内に記載の仕様・価格は、発行時点のものです。予告なく変更することがありますので、ご了承ください。
本案内では主に仕様上の変更点を記載しています。ご使用上の注意事項等、ご使用の際に必要な内容につきましては、必ずカタログ、仕様書、取扱説明書、マニュアル等をお読みください。