プロダクトニュース

OMRON

生産終了商品のお知らせ

押ボタンスイッチ / 表示灯

発行日
2019 年 3 月 1 日
No. 2019044C

照光押ボタンスイッチ（角胴形） 形A3S白熱ランプシリーズ、表示灯（角胴形） 形M2S白熱ランプシリーズ、押ボタンスイッチ 形SLL白熱ランプシリーズ 生産終了のお知らせ

生産終了商品		推奨代替商品
照光押ボタンスイッチ（角胴形） **形A3S白熱ランプシリーズ**		照光押ボタンスイッチ（角胴形） **形A3S LEDシリーズ または 推奨代替商品なし**
表示灯（角胴形） **形M2S白熱ランプシリーズ**	➡	表示灯（角胴形） **形M2S LEDシリーズ または 推奨代替商品なし**
押ボタンスイッチ **形SLL-□□**		押ボタンスイッチ **形SLL-□E□ または 推奨代替商品なし**

■最終受注年月

2020年3月末

■最終出荷年月

2020年6月末

■推奨代替商品をご利用いただいた場合の注意点

・セット組み合わせ形式の照光部無分割タイプの5V仕様ランプの定格電圧がDCのみになるため、ACではご使用できません。＋－の極性があります。
・セット組み合わせ形式の照光部2分割タイプとLEDランプ単品はすべて定格電圧がDCのみになるため、ACではご使用できません。＋－の極性があります。
・ランプがLEDへ変更されるため、ランプの明るさと色味は変わります。
・LEDランプの形式は、ご使用されている照光色に合わせてお選びください。

■生産終了商品との相違点

推奨代替商品形式	本体の色	外形寸法	配線接続	取付寸法	定格性能	動作特性	操作方法
形A3S LEDシリーズ	○	◎	○	◎	○	◎	○
形M2S LEDシリーズ	○	◎	○	◎	○	◎	○
形SLL-□E□	○	○	○	◎	○	◎	◎

◎：互換
○：ほとんど変更ありません／相似性の高い変更
×：変更大
－：該当する仕様がありません

■生産終了商品と推奨代替商品

生産終了商品	推奨代替商品	標準価格（￥）
形M2SJ-90A3-28RR	形M2SJ-90A3-24ERR	お問い合わせください。
形M2SJ-90A3-28GR	形M2SJ-90A3-24EGR	お問い合わせください。
形M2SJ-90A1-28Y	形M2SJ-90A1-24SY	1,540
形M2SJ-90A1-28W	形M2SJ-90A1-24SW	1,540
形M2SJ-90A1-28A	形M2SJ-90A1-24SA	1,540
形M2SJ-90A1-14Y	形M2SJ-90A1-12SY	1,540
形M2SJ-90A1-14W	形M2SJ-90A1-12SW	1,540
形M2SJ-90A1-14R	形M2SJ-90A1-12SR	1,540
形M2SJ-90A1-14G	形M2SJ-90A1-12SG	1,540
形M2SJ-90A1-14A	形M2SJ-90A1-12SA	1,540
形M2SJ-90A1-06Y	形M2SJ-90A1-05SY	1,540
形M2SJ-90A1-06W	形M2SJ-90A1-05SW	1,540
形M2SJ-90A1-06R	形M2SJ-90A1-05SR	1,540
形M2SJ-90A1-06G	形M2SJ-90A1-05SG	1,540
形M2SJ-90A1-06A	形M2SJ-90A1-05SA	1,540
形M2SA-90A1-28Y	形M2SA-90A1-24SY	1,100
形M2SA-90A1-14Y	形M2SA-90A1-12SY	1,100
形M2SA-90A1-14W	形M2SA-90A1-12SW	1,100
形M2SA-90A1-14R	形M2SA-90A1-12SR	1,100
形M2SA-90A1-14G	形M2SA-90A1-12SG	1,100
形M2SA-90A1-14A	形M2SA-90A1-12SA	1,100
形M2SA-90A1-06G	形M2SA-90A1-05SG	1,100
形M2SA-90A1-06A	形M2SA-90A1-05SA	1,100
形A3SJ-90G1-28W	形A3SJ-90G1-24SW	2,200
形A3SJ-90G1-28G	形A3SJ-90G1-24SG	2,200
形A3SJ-90G1-14Y	形A3SJ-90G1-12SY	2,200
形A3SJ-90G1-14R	形A3SJ-90G1-12SR	2,200
形A3SJ-90G1-14G	形A3SJ-90G1-12SG	2,200
形A3SJ-90G1-06W	形A3SJ-90G1-05SW	2,200
形A3SJ-90E1-28Y	形A3SJ-90E1-24SY	1,980
形A3SJ-90E1-28W	形A3SJ-90E1-24SW	1,980
形A3SJ-90E1-28G	形A3SJ-90E1-24SG	1,980
形A3SJ-90E1-14Y	形A3SJ-90E1-12SY	1,980
形A3SJ-90E1-14W	形A3SJ-90E1-12SW	1,980
形A3SJ-90E1-14R	形A3SJ-90E1-12SR	1,980
形A3SJ-90E1-14G	形A3SJ-90E1-12SG	1,980
形A3SJ-90E1-06W	形A3SJ-90E1-05SW	1,980
形A3SJ-90E1-06R	形A3SJ-90E1-05SR	1,980
形A3SJ-90E1-06G	形A3SJ-90E1-05SG	1,980
形A3SJ-90D3-28WR	形A3SJ-90D3-24EWR	お問い合わせください。
形A3SJ-90D3-28RG	形A3SJ-90D3-24ERG	お問い合わせください。
形A3SJ-90D3-28RA	推奨代替商品はありません。	—
形A3SJ-90D3-28GY	形A3SJ-90D3-24EGY	お問い合わせください。

生産終了商品	推奨代替商品	標準価格（￥）
形A3SJ-90D3-28GW	形A3SJ-90D3-24EGW	お問い合わせください。
形A3SJ-90D3-28AY	推奨代替商品はありません。	—
形A3SJ-90D3-28AW	推奨代替商品はありません。	—
形A3SJ-90D1-28A	形A3SJ-90D1-24SA	2,300
形A3SJ-90D1-14Y	形A3SJ-90D1-12SY	2,300
形A3SJ-90D1-14W	形A3SJ-90D1-12SW	2,300
形A3SJ-90D1-14R	形A3SJ-90D1-12SR	2,300
形A3SJ-90D1-14G	形A3SJ-90D1-12SG	2,300
形A3SJ-90D1-14A	形A3SJ-90D1-12SA	2,300
形A3SJ-90D1-06Y	形A3SJ-90D1-05SY	2,300
形A3SJ-90D1-06W	形A3SJ-90D1-05SW	2,300
形A3SJ-90D1-06R	形A3SJ-90D1-05SR	2,300
形A3SJ-90D1-06G	形A3SJ-90D1-05SG	2,300
形A3SJ-90D1-06A	形A3SJ-90D1-05SA	2,300
形A3SJ-90C3-28WW	形A3SJ-90C3-24EWW	お問い合わせください。
形A3SJ-90C1-14W	形A3SJ-90C1-12SW	2,200
形A3SJ-90C1-14A	形A3SJ-90C1-12SA	2,200
形A3SJ-90C1-06Y	形A3SJ-90C1-05SY	2,200
形A3SJ-90C1-06W	形A3SJ-90C1-05SW	2,200
形A3SJ-90C1-06R	形A3SJ-90C1-05SR	2,200
形A3SJ-90C1-06G	形A3SJ-90C1-05SG	2,200
形A3SJ-90C1-06A	形A3SJ-90C1-05SA	2,200
形A3SJ-90B3-28YA	推奨代替商品はありません。	—
形A3SJ-90B3-28WG	形A3SJ-90B3-24EWG	お問い合わせください。
形A3SJ-90B3-28WA	推奨代替商品はありません。	—
形A3SJ-90B3-28AW	推奨代替商品はありません。	—
形A3SJ-90B1-28Y	形A3SJ-90B1-24SY	2,100
形A3SJ-90B1-28W	形A3SJ-90B1-24SW	2,100
形A3SJ-90B1-28R	形A3SJ-90B1-24SR	2,100
形A3SJ-90B1-28A	形A3SJ-90B1-24SA	2,100
形A3SJ-90B1-14Y	形A3SJ-90B1-12SY	2,100
形A3SJ-90B1-14W	形A3SJ-90B1-12SW	2,100
形A3SJ-90B1-14R	形A3SJ-90B1-12SR	2,100
形A3SJ-90B1-14G	形A3SJ-90B1-12SG	2,100
形A3SJ-90B1-14A	形A3SJ-90B1-12SA	2,100
形A3SJ-90B1-06Y	形A3SJ-90B1-05SY	2,100
形A3SJ-90B1-06W	形A3SJ-90B1-05SW	2,100
形A3SJ-90B1-06R	形A3SJ-90B1-05SR	2,100
形A3SJ-90B1-06G	形A3SJ-90B1-05SG	2,100
形A3SJ-90B1-06A	形A3SJ-90B1-05SA	2,100
形A3SJ-90A3-28YR	形A3SJ-90A3-24EYR	お問い合わせください。
形A3SJ-90A3-28WY	形A3SJ-90A3-24EWY	お問い合わせください。
形A3SJ-90A3-28WW	形A3SJ-90A3-24EWW	お問い合わせください。
形A3SJ-90A3-28WR	形A3SJ-90A3-24EWR	お問い合わせください。

生産終了商品	推奨代替商品	標準価格（￥）
形A3SJ-90A3-28WA	推奨代替商品はありません。	—
形A3SJ-90A3-28AR	推奨代替商品はありません。	—
形A3SJ-90A1-14Y	形A3SJ-90A1-12SY	1,980
形A3SJ-90A1-14W	形A3SJ-90A1-12SW	1,980
形A3SJ-90A1-14R	形A3SJ-90A1-12SR	1,980
形A3SJ-90A1-14G	形A3SJ-90A1-12SG	1,980
形A3SJ-90A1-14A	形A3SJ-90A1-12SA	1,980
形A3SJ-90A1-06Y	形A3SJ-90A1-05SY	1,980
形A3SJ-90A1-06W	形A3SJ-90A1-05SW	1,980
形A3SJ-90A1-06R	形A3SJ-90A1-05SR	1,980
形A3SJ-90A1-06G	形A3SJ-90A1-05SG	1,980
形A3SJ-90A1-06A	形A3SJ-90A1-05SA	1,980
形A3SA-90G1-28Y	形A3SA-90G1-24SY	1,710
形A3SA-90G1-28W	形A3SA-90G1-24SW	1,710
形A3SA-90G1-28R	形A3SA-90G1-24SR	1,710
形A3SA-90G1-28G	形A3SA-90G1-24SG	1,710
形A3SA-90G1-28A	形A3SA-90G1-24SA	1,710
形A3SA-90G1-14Y	形A3SA-90G1-12SY	1,710
形A3SA-90G1-14W	形A3SA-90G1-12SW	1,710
形A3SA-90G1-14R	形A3SA-90G1-12SR	1,710
形A3SA-90G1-14G	形A3SA-90G1-12SG	1,710
形A3SA-90G1-14A	形A3SA-90G1-12SA	1,710
形A3SA-90G1-06Y	形A3SA-90G1-05SY	1,710
形A3SA-90G1-06W	形A3SA-90G1-05SW	1,710
形A3SA-90G1-06R	形A3SA-90G1-05SR	1,710
形A3SA-90G1-06G	形A3SA-90G1-05SG	1,710
形A3SA-90G1-06A	形A3SA-90G1-05SA	1,710
形A3SA-90E1-28Y	形A3SA-90E1-24SY	1,540
形A3SA-90E1-28R	形A3SA-90E1-24SR	1,540
形A3SA-90E1-28G	形A3SA-90E1-24SG	1,540
形A3SA-90E1-28A	形A3SA-90E1-24SA	1,540
形A3SA-90E1-14Y	形A3SA-90E1-12SY	1,540
形A3SA-90E1-14W	形A3SA-90E1-12SW	1,540
形A3SA-90E1-14R	形A3SA-90E1-12SR	1,540
形A3SA-90E1-14G	形A3SA-90E1-12SG	1,540
形A3SA-90E1-14A	形A3SA-90E1-12SA	1,540
形A3SA-90E1-06Y	形A3SA-90E1-05SY	1,540
形A3SA-90E1-06W	形A3SA-90E1-05SW	1,540
形A3SA-90E1-06R	形A3SA-90E1-05SR	1,540
形A3SA-90E1-06G	形A3SA-90E1-05SG	1,540
形A3SA-90E1-06A	形A3SA-90E1-05SA	1,540
形A3SA-90D1-14Y	形A3SA-90D1-12SY	1,820
形A3SA-90D1-14R	形A3SA-90D1-12SR	1,820
形A3SA-90D1-14G	形A3SA-90D1-12SG	1,820

生産終了商品	推奨代替商品	標準価格（￥）
形A3SA-90D1-14A	形A3SA-90D1-12SA	1,820
形A3SA-90D1-06Y	形A3SA-90D1-05SY	1,820
形A3SA-90D1-06W	形A3SA-90D1-05SW	1,820
形A3SA-90D1-06R	形A3SA-90D1-05SR	1,820
形A3SA-90D1-06G	形A3SA-90D1-05SG	1,820
形A3SA-90D1-06A	形A3SA-90D1-05SA	1,820
形A3SA-90C1-14Y	形A3SA-90C1-12SY	1,710
形A3SA-90C1-14W	形A3SA-90C1-12SW	1,710
形A3SA-90C1-14R	形A3SA-90C1-12SR	1,710
形A3SA-90C1-14G	形A3SA-90C1-12SG	1,710
形A3SA-90C1-14A	形A3SA-90C1-12SA	1,710
形A3SA-90B1-14Y	形A3SA-90B1-12SY	1,650
形A3SA-90B1-14W	形A3SA-90B1-12SW	1,650
形A3SA-90B1-14R	形A3SA-90B1-12SR	1,650
形A3SA-90B1-14G	形A3SA-90B1-12SG	1,650
形A3SA-90B1-14A	形A3SA-90B1-12SA	1,650
形A3SA-90B1-06Y	形A3SA-90B1-05SY	1,650
形A3SA-90B1-06W	形A3SA-90B1-05SW	1,650
形A3SA-90B1-06R	形A3SA-90B1-05SR	1,650
形A3SA-90B1-06G	形A3SA-90B1-05SG	1,650
形A3SA-90B1-06A	形A3SA-90B1-05SA	1,650
形A3SA-90A1-14Y	形A3SA-90A1-12SY	1,540
形A3SA-90A1-14W	形A3SA-90A1-12SW	1,540
形A3SA-90A1-14R	形A3SA-90A1-12SR	1,540
形A3SA-90A1-14G	形A3SA-90A1-12SG	1,540
形A3SA-90A1-14A	形A3SA-90A1-12SA	1,540
形A3SA-90A1-06Y	形A3SA-90A1-05SY	1,540
形A3SA-90A1-06W	形A3SA-90A1-05SW	1,540
形A3SA-90A1-06R	形A3SA-90A1-05SR	1,540
形A3SA-90A1-06G	形A3SA-90A1-05SG	1,540
形A3SA-90A1-06A	形A3SA-90A1-05SA	1,540
形SLL-32	推奨代替商品はありません。	—
形SLL-28H	形SLL-24ER	450
	形SLL-24EY	450
	形SLL-24EG	450
	形SLL-24EW	450
形SLL-28	形SLL-24ER	450
	形SLL-24EY	450
	形SLL-24EG	450
	形SLL-24EW	450
形SLL-18H	推奨代替商品はありません。	—
形SLL-18	推奨代替商品はありません。	—

生産終了商品	推奨代替商品	標準価格（￥）
形SLL-14H	形SLL-12ER	450
	形SLL-12EY	450
	形SLL-12EG	450
	形SLL-12EW	450
形SLL-14	形SLL-12ER	450
	形SLL-12EY	450
	形SLL-12EG	450
	形SLL-12EW	450
形SLL-06H	形SLL-05ER	450
	形SLL-05EY	450
	形SLL-05EG	450
	形SLL-05EW	450
形SLL-06	形SLL-05ER	450
	形SLL-05EY	450
	形SLL-05EG	450
	形SLL-05EW	450
形M2SJ-90A3-28YG	推奨代替商品はありません。	—
形M2SJ-90A3-28RG	推奨代替商品はありません。	—
形M2SJ-90A1-28R	形M2SJ-90A1-24SR	1,540
形M2SJ-90A1-28G	形M2SJ-90A1-24SG	1,540
形M2SJ-5325	形M2SJ-5805	270
形M2SJ-5324	推奨代替商品はありません。	—
形M2SJ-5323	形M2SJ-5803	270
形M2SJ-5322	形M2SJ-5802	270
形M2SJ-5321	形M2SJ-5801	270
形M2SJ-5305	形M2SJ-5805	270
形M2SJ-5304	推奨代替商品はありません。	—
形M2SJ-5303	形M2SJ-5803	270
形M2SJ-5302	形M2SJ-5802	270
形M2SJ-5301	形M2SJ-5801	270
形M2SJ-5225	形M2SJ-5925	お問い合わせください。
形M2SJ-5222	形M2SJ-5922	お問い合わせください。
形M2SJ-5221	形M2SJ-5921	お問い合わせください。
形M2SJ-5219	形M2SJ-5919	お問い合わせください。
形M2SJ-5215	形M2SJ-5915	お問い合わせください。
形M2SJ-5214	形M2SJ-5914	お問い合わせください。
形M2SJ-5213	推奨代替商品はありません。	—
形M2SJ-5211	推奨代替商品はありません。	—
形M2SJ-5209	形M2SJ-5909	270
形M2SJ-5207	形M2SJ-5907	270
形M2SJ-5206	推奨代替商品はありません。	—
形M2SJ-5205	形M2SJ-5905	270
形M2SJ-5204	形M2SJ-5904	270
形M2SJ-5202	形M2SJ-5902	270

生産終了商品	推奨代替商品	標準価格（￥）
形M2SJ-5201	形M2SJ-5901	270
形M2SA-90A1-28W	形M2SA-90A1-24SW	1,100
形M2SA-90A1-28R	形M2SA-90A1-24SR	1,100
形M2SA-90A1-28G	形M2SA-90A1-24SG	1,100
形M2SA-90A1-28A	形M2SA-90A1-24SA	1,100
形M2SA-90A1-06Y	形M2SA-90A1-05SY	1,100
形M2SA-90A1-06W	形M2SA-90A1-05SW	1,100
形M2SA-90A1-06R	形M2SA-90A1-05SR	1,100
形M2SA-5305	形M2SA-5805	260
形M2SA-5304	推奨代替商品はありません。	—
形M2SA-5303	形M2SA-5803	260
形M2SA-5302	形M2SA-5802	260
形M2SA-5301	形M2SA-5801	260
形A3SJ-90E1-28R	形A3SJ-90E1-24SR	1,980
形A3SJ-90E1-28A	形A3SJ-90E1-24SA	1,980
形A3SJ-90D3-28YG	形A3SJ-90D3-24EYG	お問い合わせください。
形A3SJ-90D3-28GR	形A3SJ-90D3-24EGR	お問い合わせください。
形A3SJ-90D1-28Y	形A3SJ-90D1-24SY	2,300
形A3SJ-90D1-28W	形A3SJ-90D1-24SW	2,300
形A3SJ-90D1-28R	形A3SJ-90D1-24SR	2,300
形A3SJ-90D1-28G	形A3SJ-90D1-24SG	2,300
形A3SJ-90C3-28RG	形A3SJ-90C3-24ERG	お問い合わせください。
形A3SJ-90C3-28GY	形A3SJ-90C3-24EGY	お問い合わせください。
形A3SJ-90C3-28GW	形A3SJ-90C3-24EGW	お問い合わせください。
形A3SJ-90C3-28GA	推奨代替商品はありません。	—
形A3SJ-90C1-28Y	形A3SJ-90C1-24SY	2,200
形A3SJ-90C1-28W	形A3SJ-90C1-24SW	2,200
形A3SJ-90C1-28R	形A3SJ-90C1-24SR	2,200
形A3SJ-90C1-28G	形A3SJ-90C1-24SG	2,200
形A3SJ-90C1-28A	形A3SJ-90C1-24SA	2,200
形A3SJ-90C1-14Y	形A3SJ-90C1-12SY	2,200
形A3SJ-90C1-14R	形A3SJ-90C1-12SR	2,200
形A3SJ-90C1-14G	形A3SJ-90C1-12SG	2,200
形A3SJ-90B3-28RG	形A3SJ-90B3-24ERG	お問い合わせください。
形A3SJ-90B1-28G	形A3SJ-90B1-24SG	2,100
形A3SJ-90A3-28YG	形A3SJ-90A3-24EYG	お問い合わせください。
形A3SJ-90A3-28RG	形A3SJ-90A3-24ERG	お問い合わせください。
形A3SJ-90A3-28GY	形A3SJ-90A3-24EGY	お問い合わせください。
形A3SJ-90A3-28AW	推奨代替商品はありません。	—
形A3SJ-90A1-28Y	形A3SJ-90A1-24SY	1,980
形A3SJ-90A1-28W	形A3SJ-90A1-24SW	1,980
形A3SJ-90A1-28R	形A3SJ-90A1-24SR	1,980
形A3SJ-90A1-28G	形A3SJ-90A1-24SG	1,980
形A3SJ-90A1-28A	形A3SJ-90A1-24SA	1,980

生産終了商品	推奨代替商品	標準価格（￥）
形A3SJ-5325	形A3SJ-5805	270
形A3SJ-5324	推奨代替商品はありません。	—
形A3SJ-5323	形A3SJ-5803	270
形A3SJ-5322	形A3SJ-5802	270
形A3SJ-5321	形A3SJ-5801	270
形A3SJ-5305	形A3SJ-5805	270
形A3SJ-5304	推奨代替商品はありません。	—
形A3SJ-5303	形A3SJ-5803	270
形A3SJ-5302	形A3SJ-5802	270
形A3SJ-5301	形A3SJ-5801	270
形A3SJ-5225	形A3SJ-5925	270
形A3SJ-5224	推奨代替商品はありません。	—
形A3SJ-5223	形A3SJ-5923	270
形A3SJ-5222	形A3SJ-5922	270
形A3SJ-5221	形A3SJ-5921	270
形A3SJ-5220	推奨代替商品はありません。	—
形A3SJ-5219	形A3SJ-5919	270
形A3SJ-5217	形A3SJ-5917	270
形A3SJ-5216	推奨代替商品はありません。	—
形A3SJ-5215	形A3SJ-5915	270
形A3SJ-5214	形A3SJ-5914	270
形A3SJ-5213	推奨代替商品はありません。	—
形A3SJ-5212	形A3SJ-5912	270
形A3SJ-5211	形A3SJ-5911	270
形A3SJ-5210	推奨代替商品はありません。	—
形A3SJ-5209	形A3SJ-5909	270
形A3SJ-5207	形A3SJ-5907	270
形A3SJ-5206	推奨代替商品はありません。	—
形A3SJ-5205	形A3SJ-5905	270
形A3SJ-5204	形A3SJ-5904	270
形A3SJ-5203	推奨代替商品はありません。	—
形A3SJ-5202	形A3SJ-5902	270
形A3SJ-5201	形A3SJ-5901	270
形A3SA-90E1-28W	形A3SA-90E1-24SW	1,540
形A3SA-90D1-28Y	形A3SA-90D1-24SY	1,820
形A3SA-90D1-28W	形A3SA-90D1-24SW	1,820
形A3SA-90D1-28R	形A3SA-90D1-24SR	1,820
形A3SA-90D1-28G	形A3SA-90D1-24SG	1,820
形A3SA-90D1-28A	形A3SA-90D1-24SA	1,820
形A3SA-90D1-14W	形A3SA-90D1-12SW	1,820
形A3SA-90C1-28Y	形A3SA-90C1-24SY	1,710
形A3SA-90C1-28W	形A3SA-90C1-24SW	1,710
形A3SA-90C1-28R	形A3SA-90C1-24SR	1,710
形A3SA-90C1-28G	形A3SA-90C1-24SG	1,710

生産終了商品	推奨代替商品	標準価格（￥）
形A3SA-90C1-28A	形A3SA-90C1-24SA	1,710
形A3SA-90C1-06Y	形A3SA-90C1-05SY	1,710
形A3SA-90C1-06W	形A3SA-90C1-05SW	1,710
形A3SA-90C1-06R	形A3SA-90C1-05SR	1,710
形A3SA-90C1-06G	形A3SA-90C1-05SG	1,710
形A3SA-90C1-06A	形A3SA-90C1-05SA	1,710
形A3SA-90B1-28Y	形A3SA-90B1-24SY	1,650
形A3SA-90B1-28W	形A3SA-90B1-24SW	1,650
形A3SA-90B1-28R	形A3SA-90B1-24SR	1,650
形A3SA-90B1-28G	形A3SA-90B1-24SG	1,650
形A3SA-90B1-28A	形A3SA-90B1-24SA	1,650
形A3SA-90A1-28Y	形A3SA-90A1-24SY	1,540
形A3SA-90A1-28W	形A3SA-90A1-24SW	1,540
形A3SA-90A1-28R	形A3SA-90A1-24SR	1,540
形A3SA-90A1-28G	形A3SA-90A1-24SG	1,540
形A3SA-90A1-28A	形A3SA-90A1-24SA	1,540
形A3SA-5315	形A3SA-5801	260
形A3SA-5305	形A3SA-5805	260
形A3SA-5304	形A3SA-5804	お問い合わせください。
形A3SA-5303	形A3SA-5803	260
形A3SA-5302	形A3SA-5802	260
形A3SA-5301	形A3SA-5801	260

■本体の色

生産終了商品 形A3S白熱ランプシリーズ	推奨代替商品 形A3S LEDシリーズ
例：形A3SJ-90A1-06R 黒色 	**例：形A3SJ-90A1-05SR** 黒色

生産終了商品 形M2S白熱ランプシリーズ	推奨代替商品 形M2S LEDシリーズ
例：形M2SA-90A1-06R 黒色 	**例：形M2SA-90A1-05SR** 黒色

■端子配置／配線接続

生産終了商品 形A3S白熱ランプシリーズ	推奨代替商品 形A3S LEDシリーズ
全仕様印加電圧の極性なし 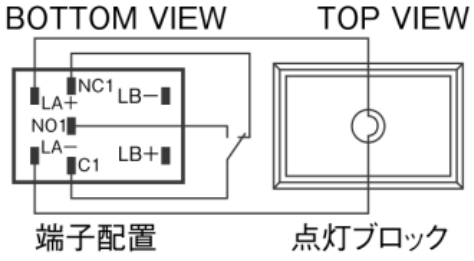	一部仕様で印加電圧の極性あり 端子裏面の極性に従って正しく接続ください 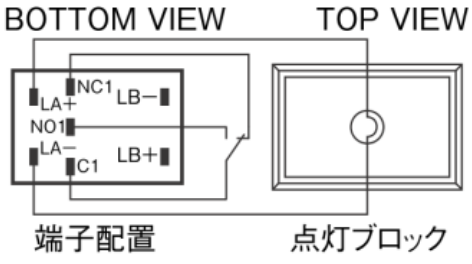

生産終了商品 形M2S白熱ランプシリーズ	推奨代替商品 形M2S LEDシリーズ
全仕様印加電圧の極性なし 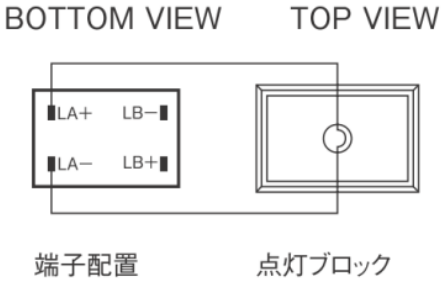	一部仕様で印加電圧の極性あり 端子裏面の極性に従って正しく接続ください 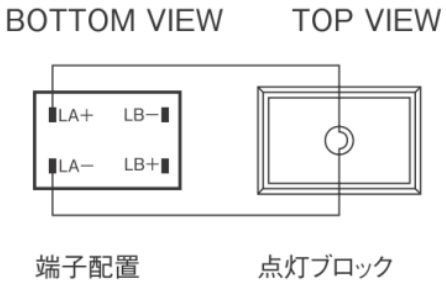

■取付寸法

生産終了商品 形A3S、形M2S白熱ランプ	推奨代替商品 形A3S、形M2S LEDシリーズ

長方形/形A3SJ、形M2SJ

分類		マウント・デザイン	パネル加工図
標準取りつけ	横単体取りつけ	17.8±0.2 24±0.2	16.2±0.2 22.4±0.2
	横連続取りつけ	17.8±0.2 1個 2個 n個 24n±0.5	16.2±0.2 24n-1.6±0.2
	縦単体取りつけ	24±0.2 17.8±0.2 ロング取りつけ板（形A3SJ-3002）に取り換えてお使いください。	22.4±0.2 16.2±0.2
	縦連続取りつけ	24±0.2 1個 2個 n個 17.8n±0.5 ロング取りつけ板（形A3SJ-3002）に取り換えてお使いください。	22.4±0.2 17.8n-1.6±0.2
バリヤ装着取りつけ	横単体取りつけ	19.8 29.7	16.2±0.2 26.9±0.2
	横連続取りつけ	19.8 1個 2個 n個 25.3n+4.4	16.2±0.2 25.3n+1.6±0.2
	縦単体取りつけ	26 23.5 ロング取りつけ板（形A3SJ-3002）に取り換えてお使いください。	22.4±0.2 20.7±0.2
	縦連続取りつけ	26 1個 2個 n個 19.1n+4.4 ロング取りつけ板（形A3SJ-3002）に取り換えてお使いください。	22.4±0.2 19.1n+1.6±0.2

■取付寸法 （つづき）

生産終了商品 形A3S、形M2S白熱ランプ	推奨代替商品 形A3S、形M2S LEDシリーズ

正方形/形A3SAJ、形M2SA

分類		マウント・デザイン	パネル加工図
標準取りつけ	単体取りつけ	17.8±0.2 17.8±0.2	16.2±0.2 16.2±0.2
	連続取りつけ	17.8±0.2 1個 2個 3個 n個 17.8n±0.5	16.2±0.2 17.8n-1.6±0.2
バリヤ装着取りつけ	単体取りつけ	19.8 23.5	16.2±0.2 20.7±0.2
	連続取りつけ	19.8 1個 2個 3個 n個 19.1n+4.4	16.2±0.2 19.1n+1.6±0.2

■外形寸法

生産終了商品 形A3S白熱ランプシリーズ	推奨代替商品 形A3S LEDシリーズ

長方形/形A3SJ

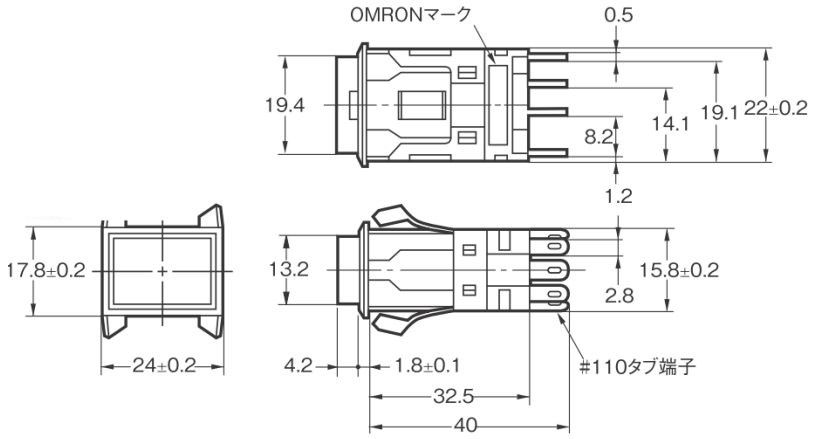

■外形寸法 （つづき）

生産終了商品 形A3S白熱ランプシリーズ	推奨代替商品 形A3S LEDシリーズ

正方形/形A3SA

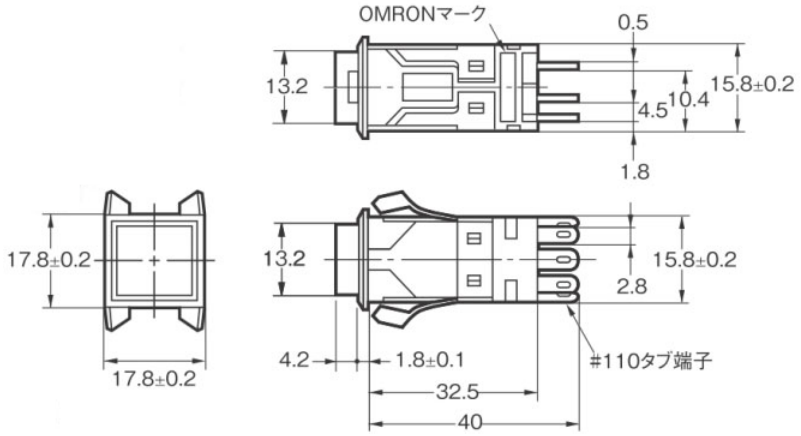

生産終了商品 形M2S白熱ランプシリーズ	推奨代替商品 形M2S LEDシリーズ

長方形/形M2SJ

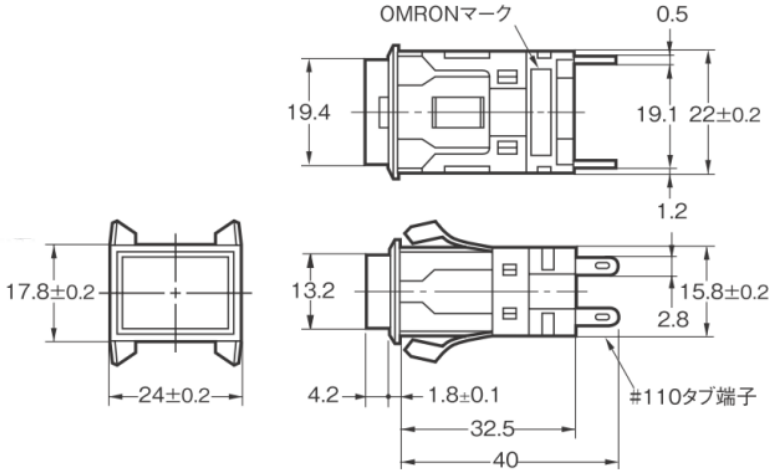

正方形/形M2SA

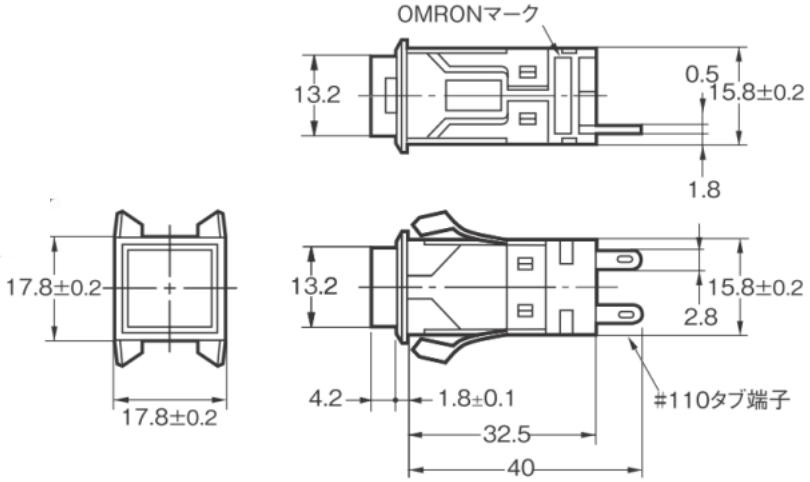

■定格／性能

<table>
<tr><th>項目</th><th>生産終了商品
形A3S、形M2S白熱ランプ</th><th>推奨代替商品
形A3S、形M2S LEDシリーズ</th></tr>
<tr><td rowspan="3">ランプ定格</td><td>セット組み合わせ形式照光部無分割タイプ
形A3S□-90□1-□□
形M2S□-90□1-□□
<table>
<tr><th rowspan="2">使用電圧</th><th rowspan="2">定格電圧</th><th>標準ランプ</th><th>低電力ランプ</th></tr>
<tr><th>定格電流</th><th>定格電流</th></tr>
<tr><td>AC／DC 5V</td><td>AC／DC 6V</td><td>200mA</td><td>100mA</td></tr>
<tr><td>AC／DC12V</td><td>AC／DC14V</td><td>80mA</td><td>40mA</td></tr>
<tr><td>AC／DC24V</td><td>AC／DC28V</td><td>40mA</td><td>25mA</td></tr>
</table></td><td>セット組み合わせ形式照光部無分割タイプ
形A3S□-90□1-□S□
形M2S□-90□1-□S□
<table>
<tr><th>使用電圧</th><th>定格電圧</th><th>定格電流</th></tr>
<tr><td>DC5V±5%</td><td>DC 5V</td><td rowspan="3">8mA</td></tr>
<tr><td>AC/DC12V±5%</td><td>AC/DC12V</td></tr>
<tr><td>AC/DC24V±5%</td><td>AC/DC24V</td></tr>
</table></td></tr>
<tr><td>セット組み合わせ形式照光部2分割タイプ
形A3S□-90□3-□□
形M2S□-90□3-□□
<table>
<tr><th rowspan="2">使用電圧</th><th rowspan="2">定格電圧</th><th>標準ランプ</th><th>低電力ランプ</th></tr>
<tr><th>定格電流</th><th>定格電流</th></tr>
<tr><td>AC／DC 5V</td><td>AC／DC 6V</td><td>200mA</td><td>100mA</td></tr>
<tr><td>AC／DC12V</td><td>AC／DC14V</td><td>80mA</td><td>40mA</td></tr>
<tr><td>AC／DC24V</td><td>AC／DC28V</td><td>40mA</td><td>25mA</td></tr>
</table></td><td>セット組み合わせ形式照光部2分割タイプ
形A3S□-90□3-□E□
形M2S□-90□3-□E□
<table>
<tr><th>種類</th><th>使用電圧</th><th>定格電圧</th><th>定格電流</th><th>内蔵制限抵抗</th></tr>
<tr><td rowspan="3">直流専用</td><td>DC5V±5%</td><td>DC 5V</td><td>30mA</td><td>39Ω</td></tr>
<tr><td>DC12V±5%</td><td>DC12V</td><td>15mA</td><td>270Ω</td></tr>
<tr><td>DC24V±5%</td><td>DC24V</td><td>12.5mA</td><td>1300Ω</td></tr>
</table></td></tr>
<tr><td>白熱ランプ
形SLL-□
<table>
<tr><th rowspan="2">使用電圧</th><th rowspan="2">定格電圧</th><th>標準ランプ</th><th>低電力ランプ</th></tr>
<tr><th>定格電流</th><th>定格電流</th></tr>
<tr><td>AC／DC 5V</td><td>AC／DC 6V</td><td>200mA</td><td>100mA</td></tr>
<tr><td>AC／DC12V</td><td>AC／DC14V</td><td>80mA</td><td>40mA</td></tr>
<tr><td>AC／DC24V</td><td>AC／DC28V</td><td>40mA</td><td>25mA</td></tr>
</table></td><td>LEDランプ
形SLL-□E□
<table>
<tr><th>種類</th><th>使用電圧</th><th>定格電圧</th><th>定格電流</th><th>内蔵制限抵抗</th></tr>
<tr><td rowspan="3">直流専用</td><td>DC5V±5%</td><td>DC 5V</td><td>30mA</td><td>39Ω</td></tr>
<tr><td>DC12V±5%</td><td>DC12V</td><td>15mA</td><td>270Ω</td></tr>
<tr><td>DC24V±5%</td><td>DC24V</td><td>12.5mA</td><td>1300Ω</td></tr>
</table></td></tr>
</table>

■操作方法

彫刻板の組み合わせ

生産終了商品 形A3S、形M2S白熱ランプ	推奨代替商品 形A3S、形M2S LEDシリーズ
正方形/形A3SA、形M2SA ①操作軸の表面に彫刻をし、塗料を塗り込んでください。 ②手前に爪がくるようにしてください。 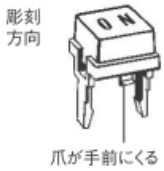 ③彫刻をした操作軸とカラーキャップとを組み合わせます。 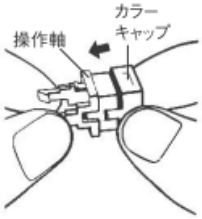 ④矢印方向に押し込み、操作軸とランプホルダを取り付けてください。 ⑤この広い溝と操作軸の爪が同方向となるように組み合わせてください。 	**正方形/形A3SA、形M2SA** ①操作軸にカラープレートを組み合わせ、その上に彫刻板をのせてください。 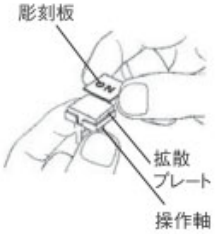 ②彫刻をした操作軸とカラーキャップとを組み合わせます。 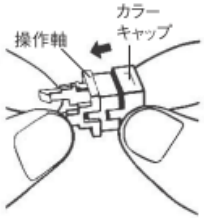 ③矢印方向に押し込み、操作軸とランプホルダを取り付けてください。 ④この広い溝と操作軸の爪が同方向となるように組み合わせてください。

本案内に記載の仕様・価格は、発行時点のものです。予告なく変更することがありますので、ご了承ください。
本案内では主に仕様上の変更点を記載しています。ご使用上の注意事項等、ご使用の際に必要な内容につきましては、必ずカタログ、仕様書、取扱説明書、マニュアル等をお読みください。