# 生産終了予定商品

溝形光電スイッチ（マークセンサ）
形E3XRシリーズ

# 推奨代替商品

シンプルファイバセンサ
形E3X-NAシリーズ
デジタルファイバセンサ
形E3X-DAHシリーズ

## 2012年3月末生産終了予定

### 推奨代替商品をご利用いただいた場合の注意点

- 検出距離が変わります。詳細は定格性能を参照ください。
- 形E3XR-GM5シリーズはアンプとセンサが一体ですが、形E3X-NAシリーズはファイバ 形E32-G14 が必要となります。
- 形E3X-DAH11-Sの感度調整方法はティーチング方式となります。
- 保護構造が 形E3XRシリーズはIP65ですが、形E3X-NA、形E3X-DAH11-SはIP50となります。

## 生産終了予定商品との相違点

| 形　式 | 本体の色 | 外形寸法 | 配線接続 | 取付寸法 | 定格性能 | 動作特性 | 操作方法 |
|---|---|---|---|---|---|---|---|
| 形E3X-NA<br>形E3X-DAH | × | × | ○ | ○ | × | × | ○ |

◎：完全互換
○：ほとんど変更ありません／相似性の高い変更
×：変更大
－：該当する仕様がありません

## 生産終了予定商品と推奨代替商品

| 生産終了予定商品 | 推奨代替商品 | 標準価格（￥） |
|---|---|---|
| 形E3XR-GM5GE4 2M | 形E3X-NAG11 2M + 形E32-G14 2M | 9,800 / 9,800 |
| 形E3XR-GM5RE4 2M | 形E3X-NA11 2M + 形E32-G14 2M | 8,800 / 9,800 |
| 形E3XR-CE4T-31 2M | 形E3X-NA11 2M | 8,800 |
| 形E3XR-GM5E4-30 2M | 形E3X-DAH11-S 2M + 形E32-G14 2M | 16,700 / 9,800 |
| 形E3XR-HE4-1 2M | 形E3X-DAH11-S 2M | 16,700 |
| 形E3XR-HE4T-1 2M | 形E3X-DAH11-S 2M | 16,700 |

## 本体の色

| 生産終了予定商品<br>形E3XRシリーズ | 推奨代替商品<br>形E3X-NA、-DAH11-Sシリーズ |
|---|---|
| グレー | 黒 |

## 外形寸法

| 生産終了予定商品<br>形E3XRシリーズ |
|---|
| 形E3XR-GM5タイプ<br> 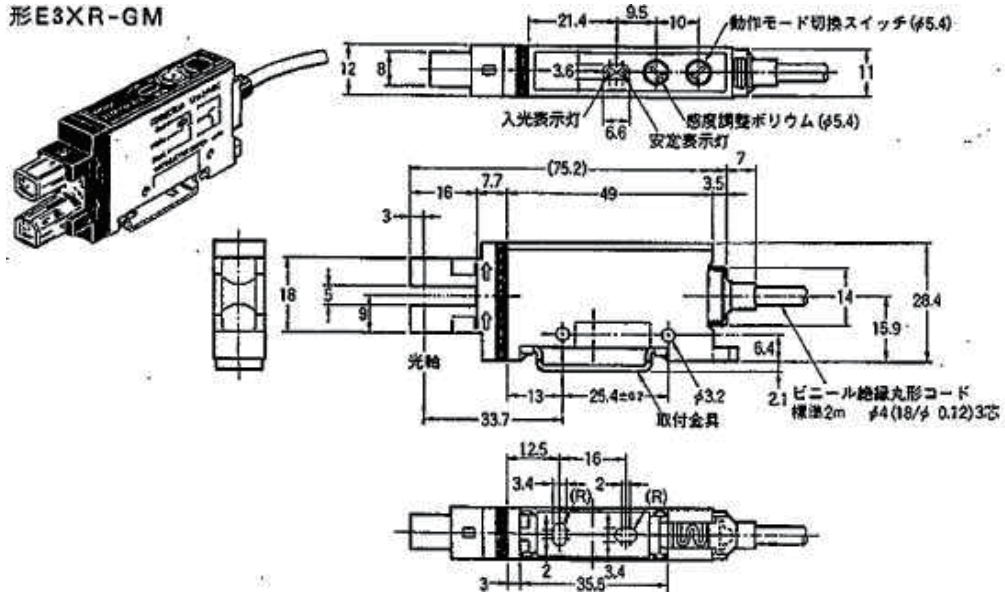 <br><br>形E3XR-CE4、-HE4タイプ<br> 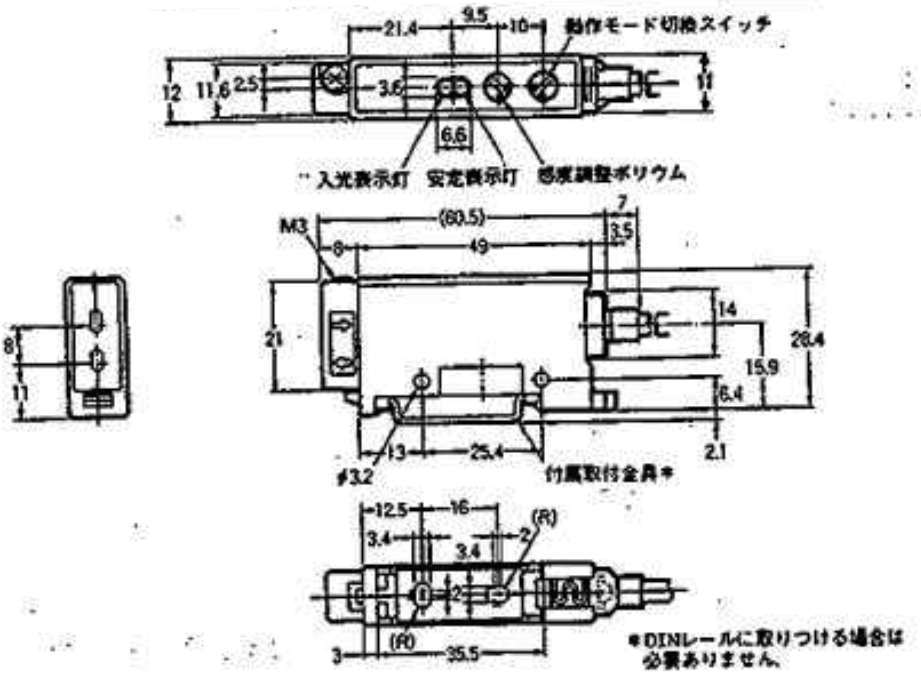 <br> |

## 外形寸法

**推奨代替商品**
**形E3X-NA、-DAH11-Sシリーズ**

形E3X-NA□1タイプ

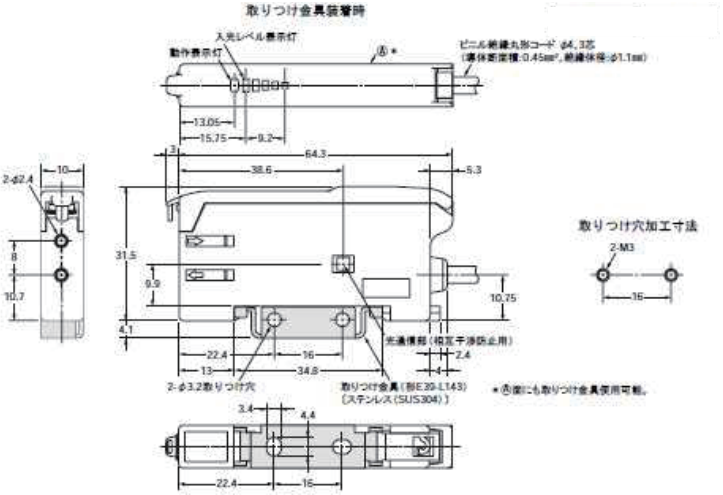


形E32-G14タイプ

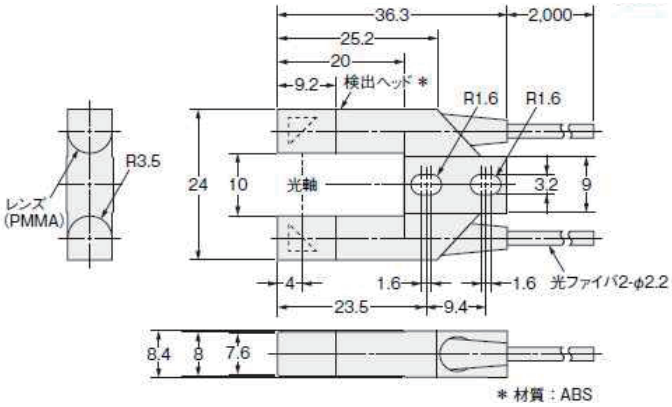


形E3X-DAH11-Sタイプ

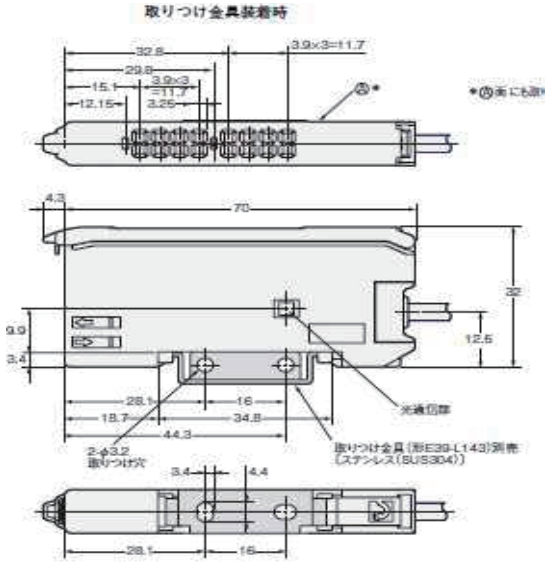

## 端子配置／配線接続

生産終了予定商品
形E3XRシリーズ

形E3XR-GM5□E4、-HE4

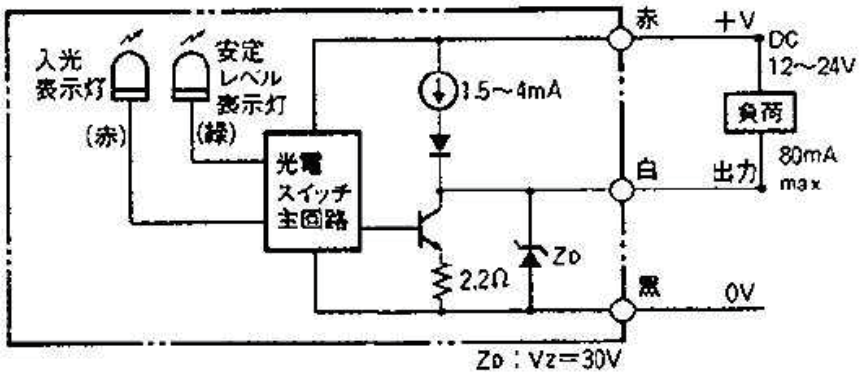


形E3XR-CE4T

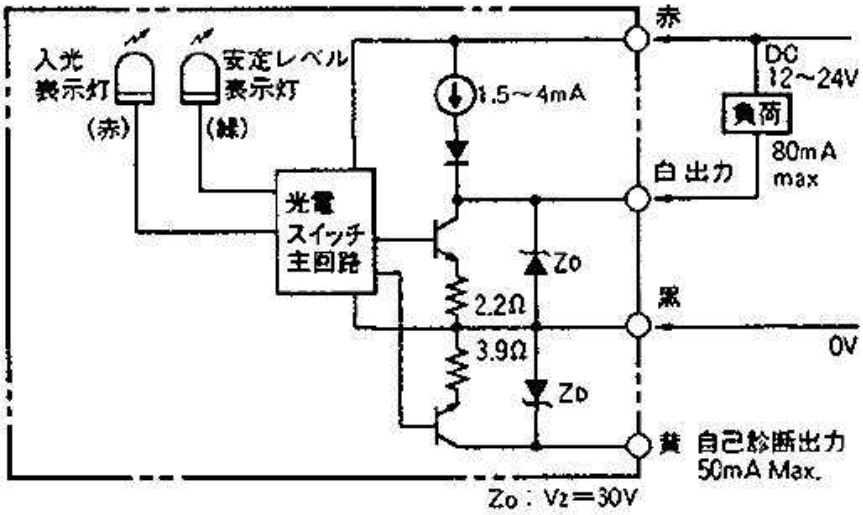


形E3XR-GM5□B4

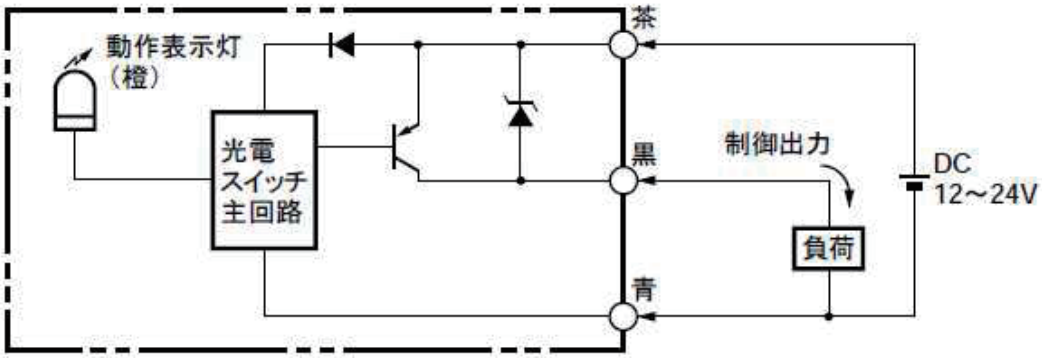

## 端子配置／配線接続

**推奨代替商品**
**形E3X-NA、-DAH11-Sシリーズ**

形E3X-NA1□、-NAG1□

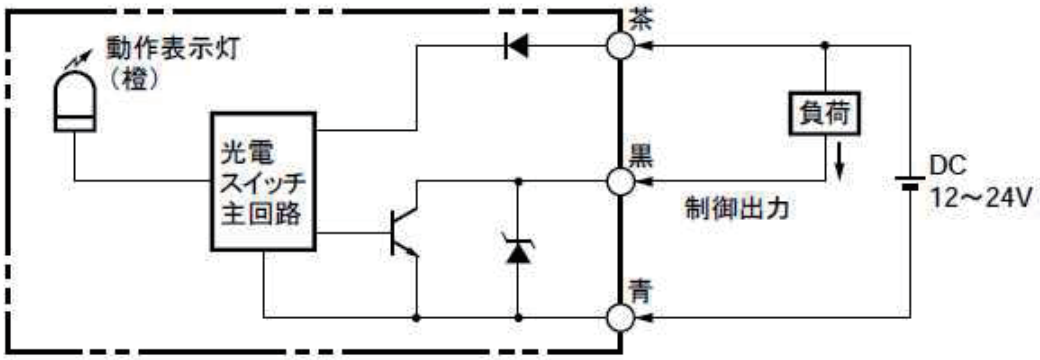


形E3X-NA4□、-NAG4□

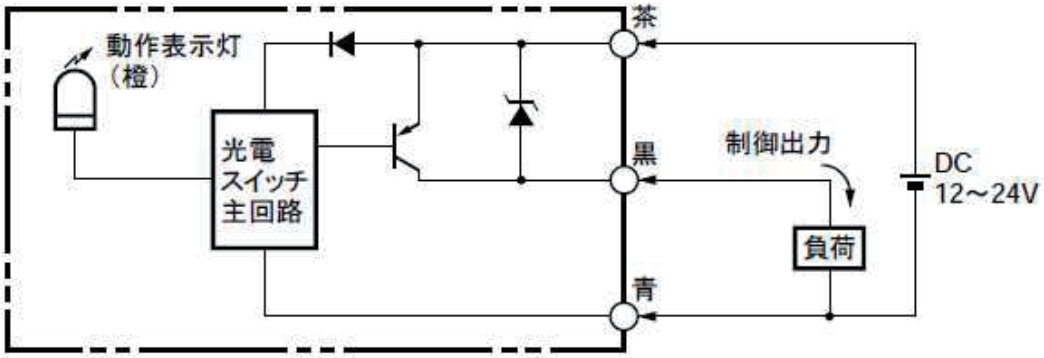


形E3X-DAH11-S

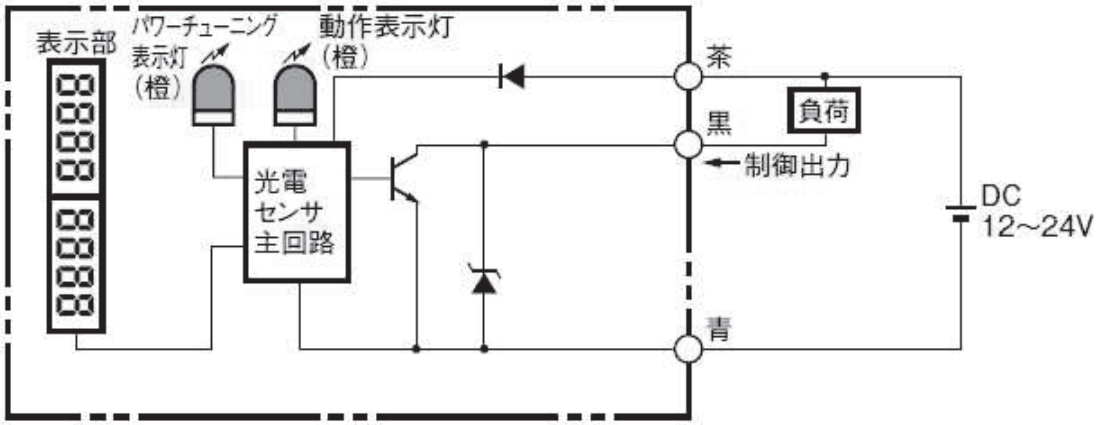

## 表示灯

| 生産終了予定商品<br>形E3XRシリーズ | 推奨代替商品<br>形E3X-NA、-DAH11-Sシリーズ |
|---|---|
| LED表示灯<br> | 【形E3X-NA】<br>LEDバー表示<br> <br>【形E3X-DAH11-S】<br>7セグ表示<br> |

## 取付寸法

| 生産終了予定商品<br>形E3XRシリーズ | 推奨代替商品<br>形E3X-NA、-DAH11-Sシリーズ |
|---|---|
| 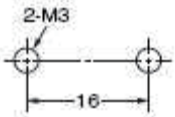 または DIN レール取付 | 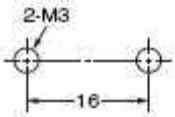 または DIN レール取付 |

## 定格／性能

| 項目 | 生産終了予定商品 | | 推奨代替商品 | |
|---|---|---|---|---|
| | 形E3XR-GM5□ | 形E3XR-CE□/-HE□ | 形E3X-NA□ | 形E3X-DAH11-S |
| 検出距離<br>(形E32-DC200<br>使用時) | 5mm | 50mm | 300mm | 150mm<br>(標準モード) |
| 電源電圧 | DC12～24V±10% リップル(p-p)10%以下 | | DC12～24V±10% リップル(p-p)10%以下 | |
| 光源 | GM5RE4:赤色LED<br>GM5GE4:緑色LED | CE□:赤色LED<br>HE□:赤外LED | NA□:赤色LED<br>NAG□:緑色LED | 赤外LED |
| 消費電流 | 40mA以下 | | 960mW以下（消費電流40mA以下） | |
| 制御出力 | Eタイプ:NPN トランジスタ出力<br>Bタイプ:PNP オープンコレクタ出力<br>負荷電流80mA以下(残留電圧1.0V以下) | | NA□11 :NPN オープンコレクタ出力<br>DAH11 :NPN オープンコレクタ出力<br>NA41 :PNP オープンコレクタ出力<br>負荷電流50mA以下(残留電流1V以下) | |
| 使用周囲温度 | 動作時:－25～+55℃<br>保存時:－25～+70℃ | | 動作時:－25～+55℃<br>保存時:－30～+70℃ | |
| 保護回路 | 電源逆接保護、出力短絡保護 | | 電源逆接保護、出力短絡保護 | |
| 保護構造 | IEC60529 IP65 | | IEC60529 IP50 | |

## 動作特性

**生産終了予定商品**
**形E3XRシリーズ**

形E3XR-CE4□

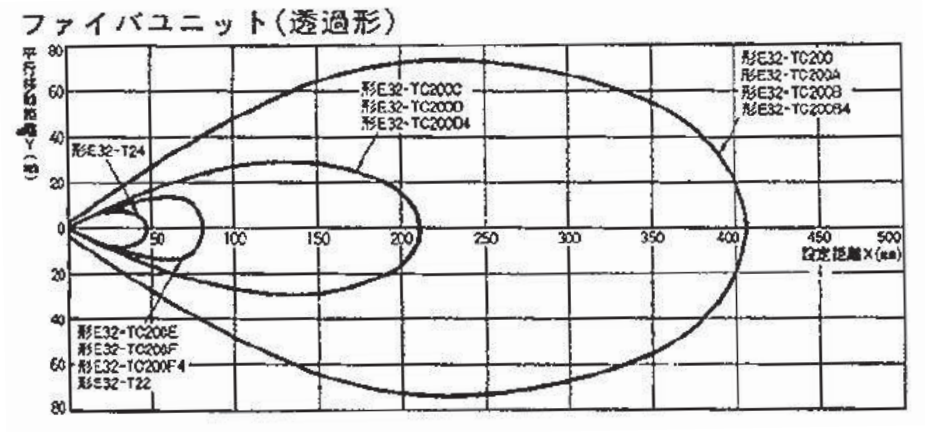


**推奨代替商品**
**形E3X-NA、-DAH11-Sシリーズ**

形E3X-NA□1シリーズ

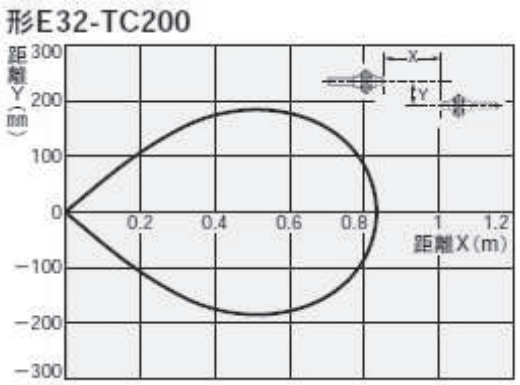


形E3X-DAH11-S

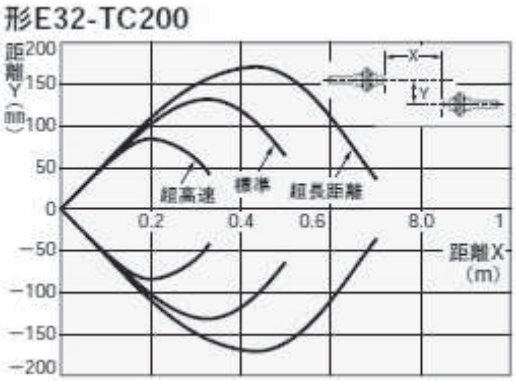


## 操作方法

| 生産終了予定商品<br>形E3XRシリーズ | 推奨代替商品<br>形E3X-NA、-DAH11-Sシリーズ |
|---|---|
| ●感度調整<br>4回転エンドレス・ボリウム(インジケータ付) | 形E3X-NA：　8回転エンドレス・ボリウム<br>(インジケータ付)<br>形E3X-DAH11-S：ティーチング方式 |

2011年3月現在
お断りなく仕様・標準価格などを変更することがありますので、ご了承ください。