この商品は
生産終了しました

OMRON

生産終了予定商品

高機能型汎用インバータ

形3G3FV-□□□□□-□□□

推奨代替商品

形3G3RV-□□□□□-V1

2007年3月末生産終了予定

推奨代替商品をご利用いただいた場合の注意点

注意点に関しては別途用意している置換説明書（カタログNo.SBCE-018）を参照ください。また、このインバータに接続可能なSYSBUSボード（形3G3IV-PSIG）も同時に生産終了となりますので、詳細はSYSBUSボードのプロダクトニュースを参照ください。

生産終了予定商品との相違点

形　式	本体の色	外形寸法	配線接続	取付寸法	定格性能	動作特性	操作方法
形3G3RV-□□□□□-V1	○	×	×	×	×	○	×

◎：完全互換
○：ほとんど変更ありません／相似性の高い変更
×：変更大
－：該当する仕様がありません

生産終了予定商品と推奨代替商品

生産終了予定商品 形3G3FV-□□□□□	推奨代替商品 形3G3RV-□□□□□-V1

生産終了予定商品と推奨代替商品

●形式一覧（本体）

商品名	生産終了予定商品	推奨代替商品	標準価格（￥）
インバータ	形3G3FV-A2004	形3G3RV-A2004-V1	150,000
	形3G3FV-A2007	形3G3RV-A2007-V1	170,000
	形3G3FV-A2015	形3G3RV-A2015-V1	195,000
	形3G3FV-A2022	形3G3RV-A2022-V1	205,000
	形3G3FV-A2037	形3G3RV-A2037-V1	210,000
	形3G3FV-A2055	形3G3RV-A2055-V1	290,000
	形3G3FV-A2075	形3G3RV-A2075-V1	325,000
	形3G3FV-A2110	形3G3RV-A2110-V1	350,000
	形3G3FV-A2150	形3G3RV-A2150-V1	420,000
	形3G3FV-B2185	形3G3RV-B2185-V1	580,000
	形3G3FV-B2220	形3G3RV-B2220-V1	700,000
	形3G3FV-B2300	形3G3RV-B2300-V1	860,000
	形3G3FV-B2370	形3G3RV-B2370-V1	1,170,000
	形3G3FV-B2450	形3G3RV-B2450-V1	1,340,000
	形3G3FV-B2550	形3G3RV-B2550-V1	1,630,000
	形3G3FV-A4004	形3G3RV-A4004-V1	160,000
	形3G3FV-A4007	形3G3RV-A4007-V1	180,000
	形3G3FV-A4015	形3G3RV-A4015-V1	220,000
	形3G3FV-A4022	形3G3RV-A4022-V1	230,000
	形3G3FV-A4037	形3G3RV-A4037-V1	260,000
	形3G3FV-A4055	形3G3RV-A4055-V1	350,000
	形3G3FV-A4075	形3G3RV-A4075-V1	400,000
	形3G3FV-A4110	形3G3RV-A4110-V1	450,000
	形3G3FV-A4150	形3G3RV-A4150-V1	560,000
	形3G3FV-B4185	形3G3RV-B4185-V1	840,000
	形3G3FV-B4220	形3G3RV-B4220-V1	930,000
	形3G3FV-B4300	形3G3RV-B4300-V1	1,100,000
	形3G3FV-B4370	形3G3RV-B4370-V1	1,400,000
	形3G3FV-B4450	形3G3RV-B4450-V1	1,700,000
	形3G3FV-B4550	形3G3RV-B4550-V1	2,000,000
	形3G3FV-A4004-CUE	形3G3RV-A4004-V1	160,000
	形3G3FV-A4007-CUE	形3G3RV-A4007-V1	180,000
	形3G3FV-A4015-CUE	形3G3RV-A4015-V1	220,000
	形3G3FV-A4022-CUE	形3G3RV-A4022-V1	230,000
	形3G3FV-A4037-CUE	形3G3RV-A4037-V1	260,000
	形3G3FV-A4055-CUE	形3G3RV-A4055-V1	350,000
	形3G3FV-A4075-CUE	形3G3RV-A4075-V1	400,000
	形3G3FV-A4110-CUE	形3G3RV-A4110-V1	450,000
	形3G3FV-A4150-CUE	形3G3RV-A4150-V1	560,000
	形3G3FV-B4185-CUE	形3G3RV-B4185-V1	840,000
	形3G3FV-B4220-CUE	形3G3RV-B4220-V1	930,000
	形3G3FV-B4300-CUE	形3G3RV-B4300-V1	1,100,000
	形3G3FV-B4370-CUE	形3G3RV-B4370-V1	1,400,000
	形3G3FV-B4450-CUE	形3G3RV-B4450-V1	1,700,000
	形3G3FV-B4550-CUE	形3G3RV-B4550-V1	2,000,000
	形3G3FV-B4750-CUE	形3G3RV-B4750-V1	3,150,000
	形3G3FV-B411K-CUE	形3G3RV-B411K-V1	3,500,000
	形3G3FV-B416K-CUE	形3G3RV-B416K-V1	3,850,000

生産終了予定商品と推奨代替商品

●形式一覧（オプション）

商品名	生産終了予定商品	推奨代替商品
ディジタルオペレータ接続ケーブル	形3G3FV-PCN125	本体とセットで代替必要
	形3G3FV-PCN325	
EC指令対応入力側ノイズフィルタ	形3G3FV-PFS4874-7-07	
	形3G3FV-PFS4874-18-07	
	形3G3FV-PFS4874-30-07	
	形3G3FV-PFS4874-42-07	
	形3G3FV-PFS4874-55-07	
	形3G3FV-PFS4874-75-34	
	形3G3FV-PFS4874-100-35	
	形3G3FV-PFS4874-130-35	
	形3G3FV-PFS4874-180-07	

外形寸法／取付寸法

生産終了予定商品
形3G3FV-□□□□□

形3G3FV-A2□□□、-A4□□□

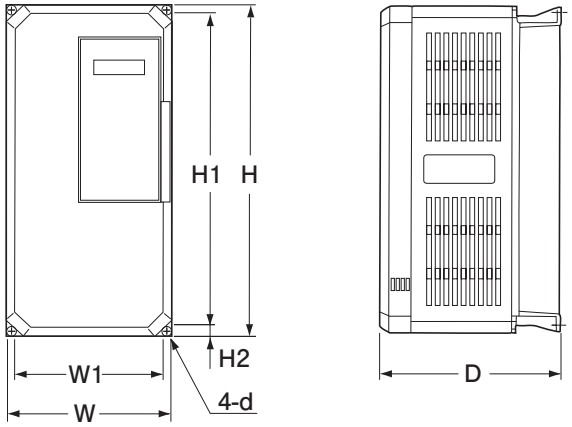

200V級

形式 (形3G3FV-)	最大適用モータ容量 (kW)	外形寸法 W	H	D	W1	H1	H2	取付ねじ d	質量 (kg)
A2004	0.4	140	280	160	126	266	7.0	M5	約3.0
A2007	0.75								
A2015	1.5								
A2022	2.2	140	280	180	126	266	7.0	M5	約4.5
A2037	3.7								
A2055	5.5	200	300	205	186	285	8.0	M6	約5.5
A2075	7.5								約6.0
A2110	11	250	380	225	236	365	7.5	M6	約11
A2150	15		400				27.5		

400V級

形式 (形3G3FV-)	最大適用モータ容量 (kW)	外形寸法 W	H	D	W1	H1	H2	取付ねじ d	質量 (kg)
A4004	0.4	140	280	160	126	266	7.0	M5	約3.0
A4007	0.75								
A4015	1.5	140	280	180	126	266	7.0	M5	約4.0
A4022	2.2								約4.5
A4037	3.7								
A4055	5.5	200	300	205	186	285	8.0	M6	約6.0
A4075	7.5								
A4110	11	250	380	225	236	365	7.5	M6	約11
A4150	15								

形3G3FV-B2□□□、-B4□□□

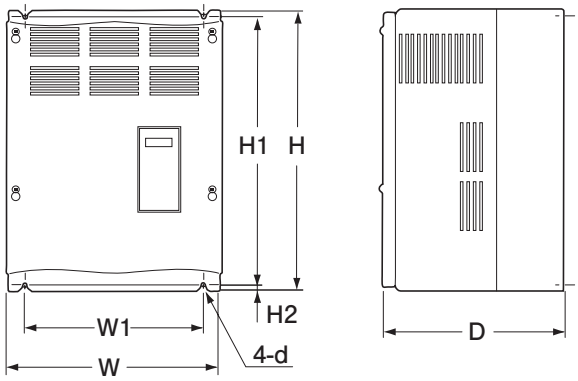

200V級

形式 (形3G3FV-)	最大適用モータ容量 (kW)	外形寸法 W	H	D	W1	H1	H2	取付ねじ d	質量 (kg)
B2185	18.5	325	450	285	275	435	7.5	M6	約28
B2220	22								
B2300	30	425	675	350	320	650	12.5	M10	約61
B2370	37								約62
B2450	45	475	800	350	370	775	12.5	M10	約80
B2550	55								

400V級

形式 (形3G3FV-)	最大適用モータ容量 (kW)	外形寸法 W	H	D	W1	H1	H2	取付ねじ d	質量 (kg)
B4185	18.5	325	450	285	275	435	7.5	M6	約27
B4220	22								
B4300	30	325	625	285	275	610	7.5	M6	約44
B4370	37								
B4450	45								
B4550	55	455	820	350	350	795	12.5	M10	約79

外形寸法／取付寸法

推奨代替商品
形3G3RV-□□□□□-V1

形3G3RV-A2004～形3G3RV-A2185（0.4～18.5kw）三相AC200V用
形3G3RV-A4004～形3G3RV-A4185（0.4～18.5kw）三相AC400V用

外形図：A

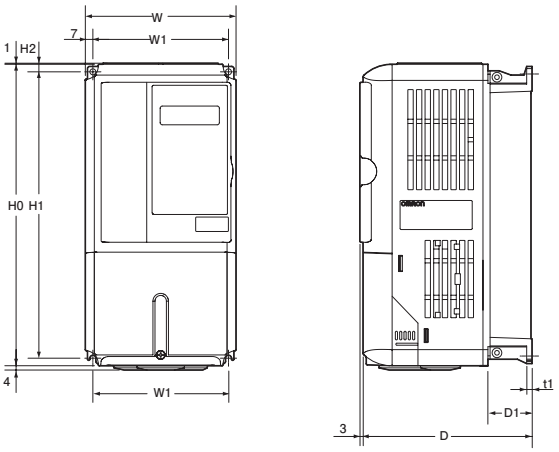

形3G3RV-B2220～形3G3RV-A2300（22～30kw）三相AC200V用
形3G3RV-B4220～形3G3RV-B4550（22～55kw）三相AC400V用

外形図：B

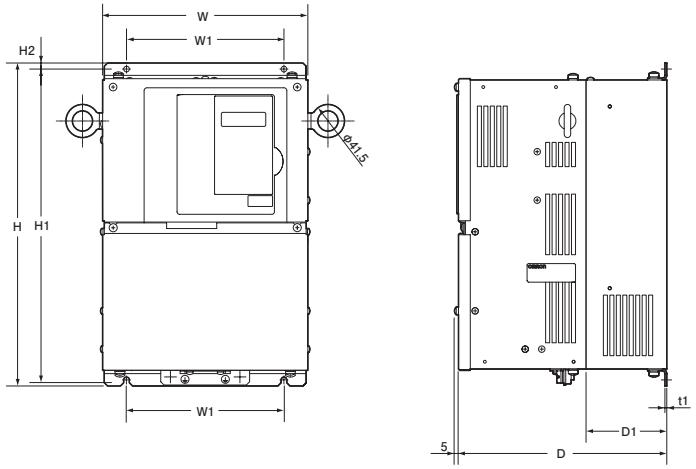

形3G3RV-B2370～形3G3RV-A2550（37～55kw）三相AC200V用
形3G3RV-B4750～形3G3RV-B416K（75～160kw）三相AC400V用

外形図：C

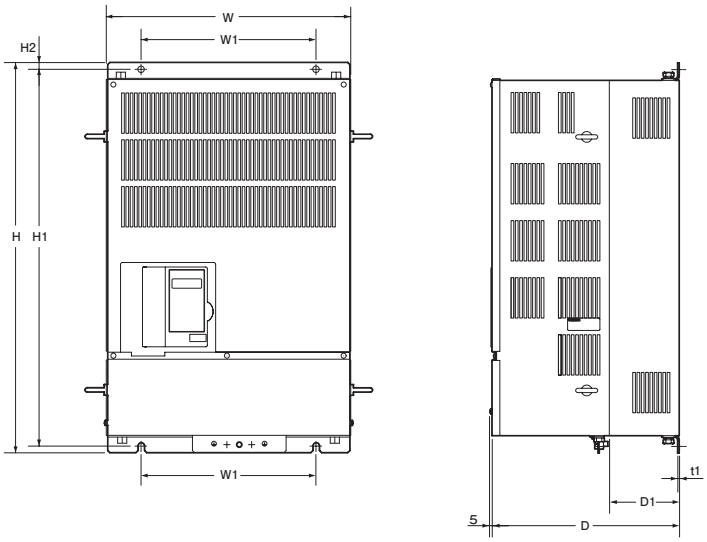

端子配置

生産終了予定商品 形3G3FV-□□□□□	推奨代替商品 形3G3RV-□□□□□-V1
【200V：0.4kwの例】 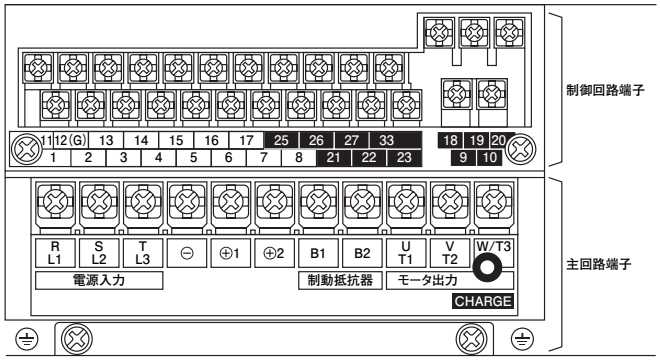 主回路・制御回路の詳細は、FA総合カタログ(No.SAOO-211)を参照ください。	【200V：0.4kwの例】 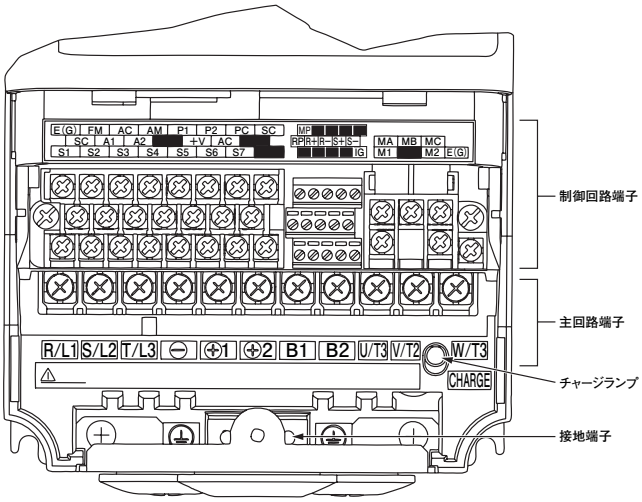 主回路・制御回路の詳細は、FA総合カタログ(No.SAOO-211)を参照ください。

配線接続

生産終了予定商品 形3G3FV-□□□□□	推奨代替商品 形3G3RV-□□□□□-V1
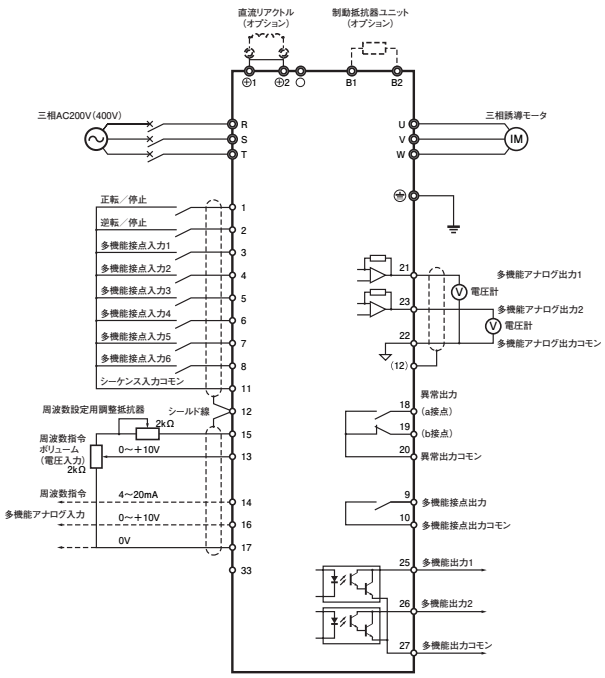 	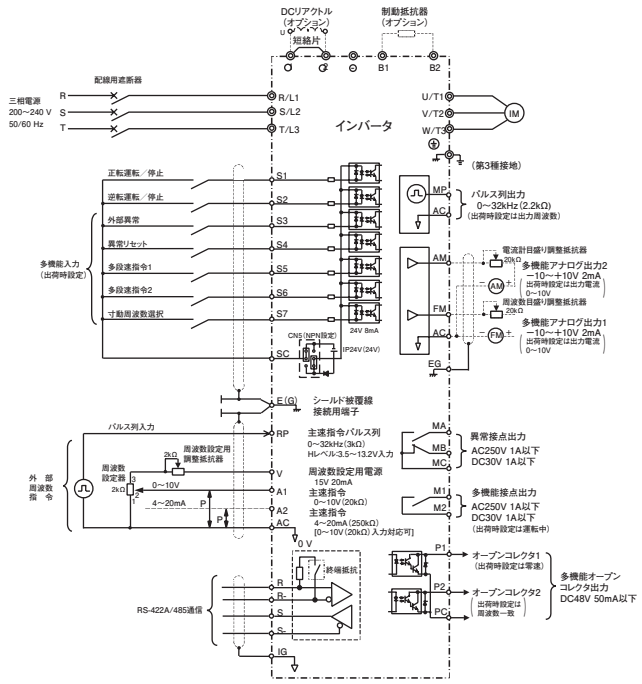

一般仕様

項目	生産終了予定商品 形3G3FV-□□□□□	推奨代替商品 形3G3RV-□□□□□-V1
電源電圧	三相200Vタイプ AC200～230V 三相400Vタイプ AC380～460V	三相200Vタイプ AC200～240V 三相400Vタイプ AC380～480V
許容電源電圧変動範囲	－15%～+10%	－15%～+10%
消費電力	形式により異なる。	形式により異なる。
使用周囲温度	－10～＋45℃（閉鎖壁掛時－10～＋40℃）	0～＋45℃（閉鎖壁掛時－10～＋40℃）
使用周囲湿度	90%RH（結露なきこと）	90%RH（結露しないこと）
構造	IP00/01（形式による）	IP00/20（形式による）
質量	形式により異なる。	形式により異なる。

定格性能

項目	生産終了予定商品 形3G3FV-□□□□□	推奨代替商品 形3G3RV-□□□□□-V1
定格出力電流	形式により異なる。	一部の容量に関し、定格電流がFVより、RVが下回る形式があります。詳細は、置換説明書（No.SBCE-018）を参照ください。
最大出力周波数	400Hz（パラメータにて設定）	CT選択時：300Hz VT選択時：400Hz
キャリア周波数	0.4～15KHz（ベクトル制御時2.0～15KHz）	0.4～15KHz（ベクトル制御時2.0～15KHz）
速度制御範囲	1：100（PG付の場合1：1000）	1：100（PG付の場合1：1000）
トルク精度	±5%	±5%
過負荷耐量	定格出力電流の150%、1分間	CT選択時 定格出力電流の150%、1分間 VT選択時 定格出力電流の120%、1分間
周波数制御範囲	0.1～400KHz	CT選択時：0.01～300KHz VT選択時：0.01～400KHz
周波数精度	ディジタル指令：0.01%（－10～+40℃） アナログ指令　：0.03%（25℃±10℃）	ディジタル指令：0.01%（－10～+40℃） アナログ指令　：0.1%（25℃±10℃）
出力周波数分解能	0.01Hz	0.001Hz

機能仕様

項目	生産終了予定商品 形3G3FV-□□□□□	推奨代替商品 形3G3RV-□□□□□-V1
パラメータのイニシャライズ	○	○
パスワード設定	○	○
直流制動	○	○
速度サーチ	○	○
タイマ機能	○	○
PID制御	○	○
DWELL制御	○	○
DROOP制御	○	○
省エネ制御	○	○
ポジションロック／ゼロサーボ	○	○
加減速時間	○（4種類）	○（4種類）
S字特性	○	○
スリップ補正	○	○
速度制御	○	○
多段速指令	○（8点）	○（16点）
DeveiceNet通信	○	○
SYSBUS通信	○	×
ハイスリップ制動	×	○
フィードフォワード制御	×	○
パラメータコピー機能	×	○

操作方法

生産終了予定商品 形3G3FV-□□□□□	推奨代替商品 形3G3RV-□□□□□-V1
全面取り付けのディジタルオペレータで操作します。（LCDタイプ）	全面取り付けのLEDタイプのディジタルオペレータで操作します。なお、LCDが必要な場合は、別途ご購入が必要となります。（形3G3IV-PJVOP160）

機能仕様

電圧クラス	最大適用モータ容量(kW)	形式	外形図	外形寸法											取付け穴(d)
				W0	W	H	D	W1	H0	H1	H2	H3	D1	t1	
200V級(三相)	0.4	形3G3RV-A2004	A	—	140	280	157	126	280	266	7	0	39	5	M5
	0.75	形3G3RV-A2007													
	1.5	形3G3RV-A2015													
	2.2	形3G3RV-A2022													
	3.7	形3G3RV-A2037					177						59		
	5.5	形3G3RV-A2055													
	7.5	形3G3RV-A2075			200	300	197	186	300	285	7.5		65.5	2.3	M6
	11	形3G3RV-A2110				310						10			
	15	形3G3RV-A2150			240	350	207	216	350	335		0	78		
	18.5	形3G3RV-A2185				380						30			
	22	形3G3RV-B2220	B	345	254.2	400	258	195	—	385		—	100		
	30	形3G3RV-B2300		370	279.2	450		220		435					
	37	形3G3RV-B2370	C	470	379.2	600	298	250		575	13		130	3.2	M10
	45	形3G3RV-B2450					328								
	55	形3G3RV-B2550		545	454.2	725	348	325		700					
	75	形3G3RV-B2750													
	90	形3G3RV-B2900		615	505.2	850	358	370		820	15			4.5	M12
	110	形3G3RV-B211K		690	579.2	885	378	445		855			140		
400V級(三相)	0.4	形3G3RV-A4004	A	—	140	280	157	126	280	266	7	0	39	5	M5
	0.75	形3G3RV-A4007													
	1.5	形3G3RV-A4015													
	2.2	形3G3RV-A4022					177						59		
	3.7	形3G3RV-A4037													
	5.5	形3G3RV-A4055													
	7.5	形3G3RV-A4075			200	300	197	186	300	285	7.5		65.5	2.3	M6
	11	形3G3RV-A4110													
	15	形3G3RV-A4150			240	350	207	216	350	335			78		
	18.5	形3G3RV-A4185													
	22	形3G3RV-B4220	B	370	280	450	258	220	—	435		—	100		
	30	形3G3RV-B4300													
	37	形3G3RV-B4370		420	329.2	550	283	260		535			105		
	45	形3G3RV-B4450													
	55	形3G3RV-B4550													
	75	形3G3RV-B4750	C	545	454.2	725	348	325		700	13		130	3.2	M10
	90	形3G3RV-B4900													
	110	形3G3RV-B411K		615	505.2	850	358	370		820	15			4.5	M12
	132	形3G3RV-B413K													
	160	形3G3RV-B416K		(689)	(579.2)	(916)	378	445		855			140		