この商品は
生産終了しました

OMRON

生産終了予定商品

ワイヤレスモデム

形WM21-MD
形WM21-S

推奨代替商品

形WM21-MC
形WM21-S-CH

2006年3月末生産終了予定

推奨代替商品をご利用いただいた場合の注意点

生産終了予定商品が使用しています MobileArk 9601Dが、推奨代替商品では、九州テン製 プロトコルフリーDoPa接続機 形UM-ADP・PROとなります。

生産終了商品との相違点

形　式	本体の色	外形寸法	配線接続	取付寸法	定格性能	動作特性	操作方法
形WM21-MC	◎	×	○	×	○	○	○
形WM21-S-CH	◎	◎	◎	◎	○	◎	◎

◎：完全互換
○：ほとんど変更ありません／相似性の高い変更
×：変更大
ー：該当する仕様がありません

外形寸法

生産終了予定商品 形WM21-MD

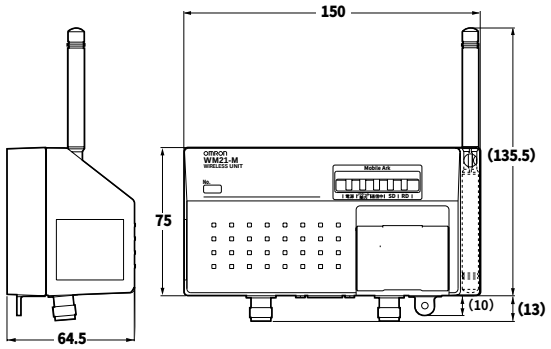

注. MobileArkは形WM21-MD本体に内蔵できます。

取付板

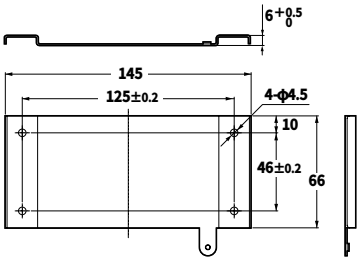

推奨代替商品 形WM21-MC

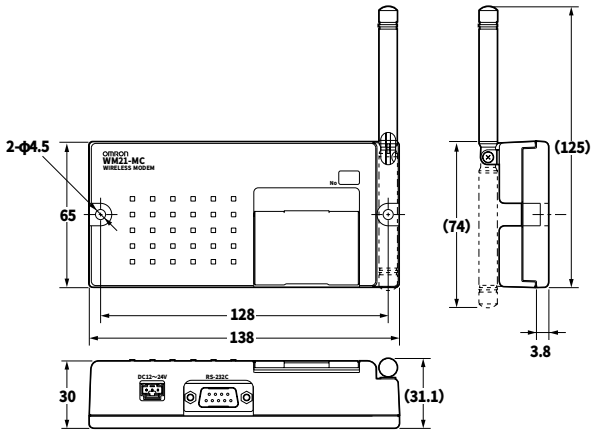

注. プロトコルフリー DoPa接続機は 形WM21-MC本体に内蔵できません。

プロトコルフリー DoPa接続機参考寸法

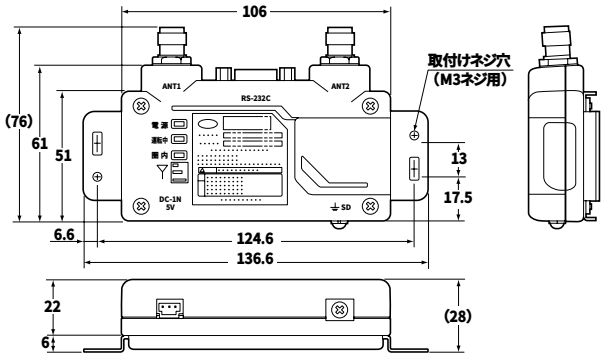

外形寸法

生産終了予定商品 形WM21-S	推奨代替商品 形WM21-S-CH
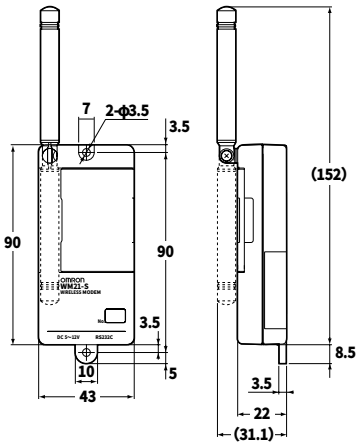	外形／取付寸法に変更はありません。 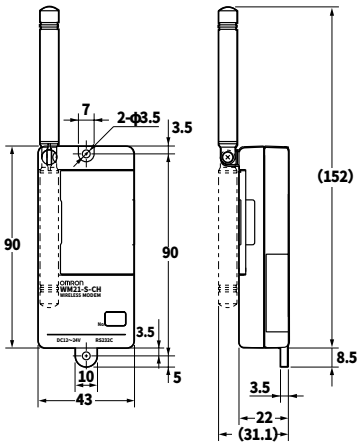

本体の色

生産終了予定商品 形WM21-MD/-S	推奨代替商品 形WM21-MC/-S-CH
アイボリー	アイボリー

端子配置／配線接続

生産終了予定商品 形WM21-MD/-S	推奨代替商品 形WM21-MC/-S-CH

配線に変更はありません

形WM21-MD

電源：形WM21-CA001使用

色	極性
赤	＋
黒	－

シリアル：D-SUB9ピン

No.	信号名
1	CD
2	RD
3	SD
4	ER
5	SG
6	DR
7	RS
8	CS
9	CI

形WM21-MC

形WM21-S

電源：形WM21-CA001使用

色	極性
赤	＋
黒	－

シリアル：D-SUB9ピン
（形WM21-AP001使用）

No.	信号名
1	－
2	RD
3	SD
4	ER
5	SG
6	DR
7	RS
8	CS
9	－

形WM21-S-CH

生産終了商品と推奨代替商品

生産終了予定商品	推奨代替商品	標準価格（¥）
形WM21-MD	形WM21-MC	オープン価格
形WM21-S	形WM21-S-CH	

定格性能

形式 項目	生産終了予定商品		推奨代替商品	
	形WM21-MD	形WM21-S	形WM21-MC	形WM21-S-CH
電源電圧	DC12～24V	DC5～12V	DC12～24V	DC12～24V
消費電力	2.5W （MobileArkへの電源供給あり）	1.5W	1.5W （プロトコルフリーDoPa接続機への電源供給なし）	0.6W
使用温度範囲	−10～+55℃	−10～+55℃	−10～+55℃	−10～+55℃
保存温度範囲	−25～+65℃	−25～+65℃	−25～+65℃	−25～+65℃

無線部仕様

無線部仕様に変更はありません。

形式 項目	生産終了予定商品 形WM21-MD/-S	推奨代替商品 形WM21-MC/-S-CH
適用規格	ARIB STD-T67	ARIB STD-T67
通信方式	単信方式	単信方式
仕様周波数	429.25～429.7375MHz（25.0kHz間隔以上 16CH）	429.25～429.7375MHz（25.0kHz間隔以上 16CH）
中継段数	10段	10段
空中線電力	10mW	10mW
期待通信距離	約200m（屋外で見通し）	約200m（屋外で見通し）
通信速度	4800ビット/sec	4800ビット/sec
誤り制御	CRCによる誤り検出+リトライ	CRCによる誤り検出+リトライ
データスクランブル	オリジナル	オリジナル

有線部仕様

有線部仕様に変更はありません。

形式 項目	生産終了予定商品 形WM21-MD/-S	推奨代替商品 形WM21-MC/-S-CH
インターフェース	RS232C準拠	RS232C準拠
通信速度	300/600/1200/2400/4800/9600/ 19200/38400（ビット/sec）	300/600/1200/2400/4800/9600/ 19200/38400（ビット/sec）
同期方式	調歩同期	調歩同期
フロー制御	RS/CS	RS/CS
入出力バッファ	512バイト	512バイト
オートポーリング時データ長	1024/Nバイト（N：子機台数）	1024/Nバイト（N：子機台数）

動作特性

生産終了予定商品 形WM21-MD	推奨代替商品 形WM21-MC
MobileArk　9601Dを使用することにより NTTドコモ社のDoPa網に接続できます。	プロトコルフリーDoPa接続機 形UM-ADP・PROを使用することによりNTTドコモ社のDoPa網に接続できます。 ただし、下記の点に注意が必要です。 ・ NTTドコモ社との「専用回線等接続契約」一部変更が必要となります。 ・ 上位側サーバソフト 上位側サーバソフトの変更が必要になる場合があります。

操作方法

生産終了予定商品 形WM21-MD/-S	推奨代替商品 形WM21-MC/-S-CH
本体スイッチおよびユーティリティソフトによる設定	本体スイッチおよびユーティリティソフトによる設定