OMRON

産業用カメラ　総合カタログ

INDUSTRIAL CAMERAS LINEUP

STC/FS シリーズ

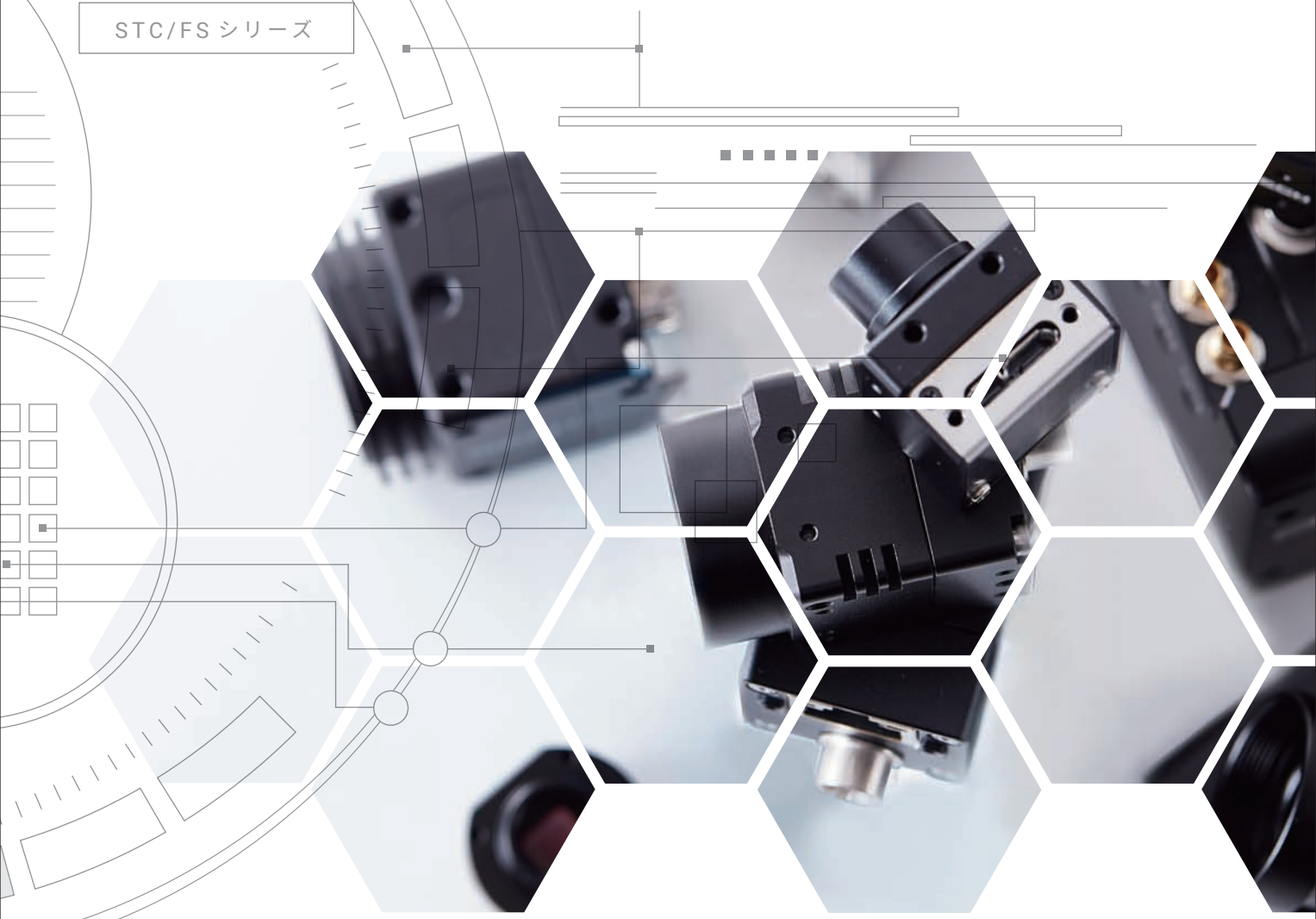

より速く、より簡単に

オムロンはオートメーションの世界で必要とされるスピードと検査能力に応え続けるべく、高速性にこだわって画像処理システムを開発してきました。画像処理が世界中に広まり始めたいま、お客様のニーズの進化スピードはさらに速まっています。

そこで我々は、新たにグループの一員となった産業用カメラ専業メーカであるオムロンセンテック社（旧センテック社）のカメラをお届けします。これらのカメラは、従来の画像処理システムでは実現できなかった複雑・高速・柔軟なシステムの構築や、拡大した画像をコンピュータなしで撮影する目視検査の補助などを簡単に実現することができます。

OMRON　SENTECH

ご注文に際しての注意点

- 当カタログ掲載の商品はすべてオープン価格となっております。
- 納期についてはお取引き商社にお問い合わせください。
- 当カタログ掲載のカメラは画像処理システム　FH/FZ/FJ シリーズに接続することはできません。

外形寸法について

- 当カタログには、代表的な形式の外形図 (単位 :mm) を掲載しています。記載のない形式の外形図については、CAD データをご確認ください。CAD データは、www.fa.omron.co.jp からダウンロードできます。

カメラの選び方 ラインナップチャート	インターフェース別比較表 ラインアップチャート	P5～6	カメラの選び方
GigE	CMOS モデル　M シリーズ	P7～8	GigE
	CMOS 小型ボードモデル	P9～12	
	ラインセンサモデル	P13～14	
USB3.0	USB3.0 モデル	P15～18	USB3.0
	USB3.0 ボードモデル	P19～20	
	液体レンズモデル	P21～22	
	USB3.0 分離ヘッドモデル	P23～24	
CoaXPress	CoaXPress モデル	P25～30	CoaXPress
Opt-C:Link	Opt-C：Link モデル	P31～32	Opt-C:Link
CameraLink	CMOS モデル	P33～36	CameraLink
	分離ヘッドモデル	P37～38	
	ラインセンサモデル	P39～40	
SWIR	SWIR シリーズ	P41～46	SWIR
3CMOS	3CMOS モデル	P47～48	3CMOS
DVI/SDI	DVI モデル	P49～50	HDMI/DVI/SDI
	HD-SDI モデル	P51～52	
TV フォーマット カラー	S133N-B シリーズ	P53～54	TVフォーマット
小型ボードカメラ	S133N(P)/S133UVC/S133MIP/ S133SDI/P213UVC シリーズ	P55～64	小型ボード
アクセサリ	ケーブル AC アダプタ その他オプション	P65～68	アクセサリ
	固定焦点レンズ	P69	
	ファクトリードライブレコーダ	P70～71	

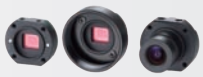

豊富なラインアップ

INDUSTRIAL CAMERAS LINEUP

標準品のみで 11 のインターフェース、約 400 機種。
アナログ I/F からデジタル I/F まで各種取り揃えています。
同じセンサを別インターフェースで展開していますので、用途に合わせてお選び頂く事が可能です。

ケース、分離ヘッド、ボードモデルをオムロンセンテック特有の耐久性・信頼性を担保するアルミ切削筐体プラットフォームで展開しています。

GigE VISION

CoaXPress®

CAMERA Link® REGISTERED PRODUCT

USB3™ VISION

Opt-C:Link

DVI/HD-SDI

TVフォーマット

MIPI

UVC

安心のものづくり SAFE MANUFACTURING

日本国内の協力工場の専用ラインにて生産。年間12 万台の生産を行っています。

FA（ファクトリーオートメーション）の現場で安心してご使用いただけるカメラです。

優れた耐衝撃・耐振動設計

頑丈な筐体

効率的な熱排出

多面取り付け

高シールド構造
（ノイズに強い）

光軸中心に対しシンメトリーな
筐体の為、熱による光軸ズレに強い

筐体はアルミ切削による2ピース構造
（※一部モデル除く）

カメラの選び方
ラインアップチャート

イメージセンサの選択

□被写体
→モノクロ or カラー?
□画素数
→何万画素必要か?
□フレームレート
→1 秒何フレーム必要か?
□センササイズは?

インターフェースの選択

□接続先
→モニター or パソコン
□ケーブル長
→カメラと装置の距離は?
□接続台数
→1PC に何台のカメラ?

お決まりの仕様や、システム概要・コストイメージなどを基に、以下の**インターフェース別比較表**や**ラインアップチャート**をご参照頂き、最適なカメラをお選びください。

はパソコンを使用するインターフェース / はパソコンを使用しないインターフェース

インターフェース	GigE Vision			USB		CoaXPress	Opt-C:Link	CameraLink		HD-DVI	HD-SDI	TV フォーマット
	1GigE	5GigE	10GigE	USB3 Vision	UVC			Base	Full			
モニター表示	パソコンが必要									モニターに直接接続が可能		
接続ポート	ギガビットイーサネットポート	ギガビットイーサネットポート	10ギガビットイーサネットポート	USB3.0ポート		CoaXPressグラバーボード	Opt-C:Linkグラバーボード	CameraLinkグラバーボード		HDMIポート DVIポート	SDIコネクタ	BNCコネクタ RCAコネクタ
ケーブル	Cat5e以上のイーサネットケーブル	Cat6A以上のイーサネットケーブル		USB3.0ケーブル		同軸ケーブル	光ケーブル	CameraLinkケーブル		HDMI/DVIケーブル	SDI用同軸ケーブル	同軸ケーブル
最大ケーブル長	100m			3m		25m（CXP12の場合）	150m	約3～12m		5m	100m	100m
画像転送能力	☆☆	☆☆☆	☆☆☆☆	☆☆☆		☆☆☆☆☆	☆☆☆☆☆	☆☆	☆☆☆☆	☆☆	☆☆	☆
最大転送速度	1Gbps	5Gbps	10Gbps	5Gbps		50Gbps（CXP12-4レーンの場合）	40Gbps	2.38Gbps	7.14Gbps	60fps 1080P	60fps 1080P	59.94fps 30万画素（インターレース）
パワーオーバーケーブル	○（PoEモデル）	○（PoEモデル）	○（PoEモデル）	○（全モデル）		○	別電源	○（PoCLモデル）		別電源	別電源	別電源
ソフトウェア提供元	カメラメーカー			カメラメーカー	・カメラメーカー ・ソフトメーカー	ボードメーカー	ボードメーカー	ボードメーカー		不要		
システムコスト	Low	Mid	High	Low		High	High	High		Low	Mid	Low
複数台接続	イーサネットカードを追加、又はスイッチングハブを使用			USBポート拡張カードを追加（ハブは非推奨）		グラバーボード追加	グラバーボード追加	グラバーボード追加		切り替えスイッチャーを使用		
メリット	・手軽に接続できる ・コストが安い	・手軽に接続できる	・手軽に接続できる ・転送能力が高い	・手軽に接続できる ・コストが安い ・複数台接続のコストが安い		・ケーブル長が長い ・転送能力が高い	・ケーブル長が長い ・ノイズに強い	・実績多数 ・転送能力が高い		・モニタに直接接続	・ケーブル長が長い	・実績多数 ・コストが安い
デメリット	・他のインターフェースに比べ、フレームレートが稼げない	・解像度ラインアップが少ない	・筐体が大きくなる ・解像度ラインアップが少ない	・ケーブル長が短い		・ボードコストが高い	・対応ボードが少ない	・ケーブル長が短い ・ボードコストが高い		・ケーブル長が短い ・トリガ機能が無い	・SDI対応モニタが少ない	・解像度が低い
主なアプリケーション	画像処理 モニタリング			画像処理 モニタリング	モニタリング	画像処理	画像処理	画像処理		モニタリング	モニタリング	画像処理 モニタリング

※システムコストやメリット・デメリットの表現は、あくまでも弊社の主観です。

インターフェース別ラインアップチャート

エリアセンサカメラ	0.4~0.5M	1.3M~1.6M	2M	3.2M～4M	5M	6~9M	10～12M	16~20M	25～40M	40M以上
GigE Vision	0.4M IMX287	1.3M EV76C560	2M IMX430	3.2M IMX265	5M AR0521	6.4M IMX178	12M IMX226	20M IMX183		
	0.5M IMX433	1.6M IMX273	2.3M IMX249	4M CMV4000	5M IMX264	8.9M IMX276	12M IMX304			
	0.3M(SWIR) IMX991	1.3M(SWIR) IMX990								
USB3 Vision	0.4M IMX287	1.3M EV76C560	2.3M IMX249	3.2M IMX265/252	5M IMX264/250	8.9M IMX276/255	12M IMX226	20M IMX183		
	0.5M (HighSpeed) IMX426	1.6M IMX273		4M CMV4000	5M IMX568	6.4M IMX178	12M IMX304/253			
	0.3M(SWIR) IMX991	1.3M(SWIR) IMX990								
CameraLink	0.4M IMX287	1.6M IMX273	2M IMX430	3.2M IMX265/252	5M IMX264/250	8.9M IMX276/255	12M IMX304/253	16.2M IMX542	25M Python25k	
	0.5M IMX433	1.3M(SWIR) IMX990	2M CMV2000	4M CMV4000				20.4M IMX541	25M GMAX0505	
	0.3M(SWIR) IMX991								24.6M IMX540	
CoaXPress	0.4M IMX287	1.6M IMX273	2M IMX422	3.2M IMX252	5M IMX250	8.1M IMX546	12M CMV12000	16.2M IMX532	24.6M IMX530	67M EV2S67MB
				4M CMV4000	5M IMX547		12M IMX304/253	20.4M IMX531	25M GMAX0505	
							12M IMX545	16.2M IMX542	24.6M IMX540	
								20.4M IMX541		
Opt-C:Link							12M CMV12000			
HDカメラ			1080P IMX291							
TVフォーマット	0.65M ISX017									
UVC（USB3.0）		1.3M ISX017	2.3M PV4209K							
MIPI		1.3M ISX017								

ラインセンサカメラ	2K	4K	8K	16K
GigE Vision	●	●	●	
CameraLink	●	●	●	●

※青色枠は発売中　※緑色枠は近日発売予定

GigE Vision CMOS 小型モデル　M シリーズ

概　要

高画素・高速 CMOS センサを搭載した PoE 対応 GigE Vision カメラ

特　長

従来機種の 35 ㎜角から 29 ㎜角に小型化
1 インチ以上の大型素子も 30 ㎜ ×40 ㎜の筐体サイズ
GigE Vision Ver2.1 対応で、PTP 等の機能も追加
40 万画素から 2000 万画素までラインアップ

製品ラインアップ

グローバルシャッタモデル

形式	モノクロ/カラー	解像度	フレームレート	有効画素数(H×V)	センササイズ	セルサイズ(μm)	センサ	レンズマウント	外径寸法（㎜）
STC-MBS43POE	モノクロ	0.4M	282.8fps	720×540	1/2.9	6.9×6.9	IMX287	C	29×29×53
STC-MCS43POE	カラー								
STC-MBS52POE	モノクロ	0.5M	166.5fps	816×624	1/1.7	9×9	IMX433	C	
STC-MCS52POE	カラー								
STC-MBE132POE	モノクロ	1.3M	61fps	1280×1024	1/1.8	5.3×5.3	EV76C560	C	
STC-MCE132POE	カラー								
STC-MBS163POE	モノクロ	1.6M	70.7fps	1440×1088	1/2.9	3.45×3.45	IMX273	C	
STC-MCS163POE	カラー								
STC-MBS202POE	モノクロ	2M	54.6fps	1624×1240	1/1.7	4.5×4.5	IMX430	C	
STC-MCS202POE	カラー								
STC-MBS231POE	モノクロ	2.3M	41.6fps	1920×1200	1/1.2	5.86×5.86	IMX249	C	
STC-MCS231POE	カラー								
STC-MBS312POE	モノクロ	3.2M	34.9fps	2048×1536	1/1.8	3.45×3.45	IMX265	C	
STC-MCS312POE	カラー								
STC-MBS500POE	モノクロ	5M	21.9fps	2448×2048	2/3	3.45×3.45	IMX264	C	
STC-MCS500POE	カラー								
STC-MBS881POE	モノクロ	8.9M	12.4fps	4096×2160	1	3.45×3.45	IMX267	C	30×40×54.5
STC-MCS881POE	カラー								
STC-MBS122BPOE	モノクロ	12.3M	8.9fps	4096×3000	1.1	3.45×3.45	IMX304	C	
STC-MCS122BPOE	カラー								

ローリングシャッタモデル

形式	モノクロ/カラー	解像度	フレームレート	有効画素数(H×V)	センササイズ	セルサイズ(μm)	センサ	レンズマウント	外径寸法（㎜）
STC-MBA503POE-HS	モノクロ	5M	21.8fps	2592×1944	1/2.5	2.2×2.2	AR0521	C	29×29×53
STC-MCA503POE-HS	カラー								
STC-MBS642POE	モノクロ	6.4M	17.4fps	3072×2048	1/1.8	2.4×2.4	IMX178	C	
STC-MCS642POE	カラー								
STC-MBS1242POE	モノクロ	12M	9.2fps	4000×3000	1/1.7	1.85×1.85	IMX226	C	
STC-MCS1242POE	カラー								
STC-MBS2041POE	モノクロ	20.4M	5.5fps	5472×3648	1	2.4×2.4	IMX183	C	30×40×54.5
STC-MCS2041POE	カラー								

※電源入力は、PoE 給電または、電源・I/O ケーブルか、AC アダプタを選択してご使用ください。
　PoE 給電で電源供給される場合は、PoE 対応の NIC、またはスイッチングハブをご準備いただく必要があります。

アクセサリ

ケーブルロックネジ付き GigE ケーブル		
形式	長さ	ケーブル種類
CAB-GE-02-RBH	2m	耐屈曲ケーブル
CAB-GE-03-RBH	3m	
CAB-GE-05-RBH	5m	
CAB-GE-10-RBH	10m	
CAB-GE-20-RBH	20m	
CAB-GE-40-RBH	40m	
CAB-GE-02-RBX	2m	超耐屈曲ケーブル
CAB-GE-03-RBX	3m	
CAB-GE-05-RBX	5m	
CAB-GE-10-RBX	10m	
CAB-GE-20-RBX	20m	
CAB-GE-40-RBX	40m	

電源・I/O ケーブル	
形式	長さ
FJ-VSP2 3M	3m
FJ-VSP2 5M	5m
FJ-VSP2 10M	10m

※各カメラの仕様書で外部コネクタ仕様をご確認の上、配線を行ってください。
誤って配線すると故障につながる恐れがあります。
※シェルは FG に接続してください。

AC アダプタ		
形式	対応機種	備考
UA310-6P-M	GigE Vision M シリーズ	6P コネクタタイプ、入力：100-240Vac、出力：12V1A

※UA310-6P は使用できません。

変換ケーブル		
形式	対応機種	備考
CAB-KWA-IEA		6 ピンコネクタを S シリーズのピンアサインに変換

トリポット		
形式	対応機種	備考
TP-KWA	GigE Vision M シリーズ	
TP-KWA-IEA	GigE Vision M シリーズ	S シリーズのセンサ中心位置と同じ高さで設置したい場合にご使用ください。
TP-KWA2	STC-MBS/MCS881POE、STC-MBS/MCS122BPOE、STC-MBS/MCS2041POE	

外観図

モノクロ

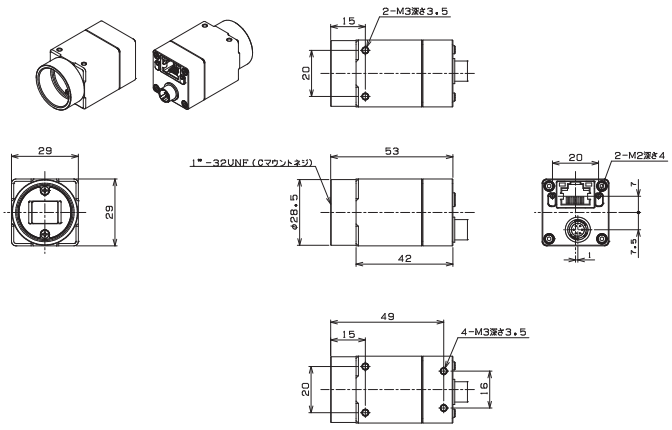

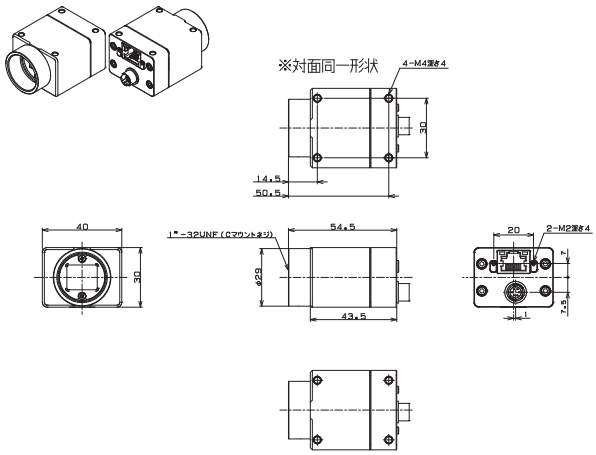

カラー

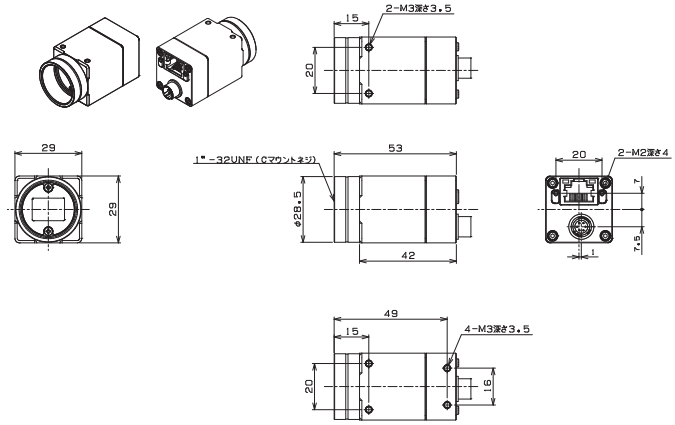

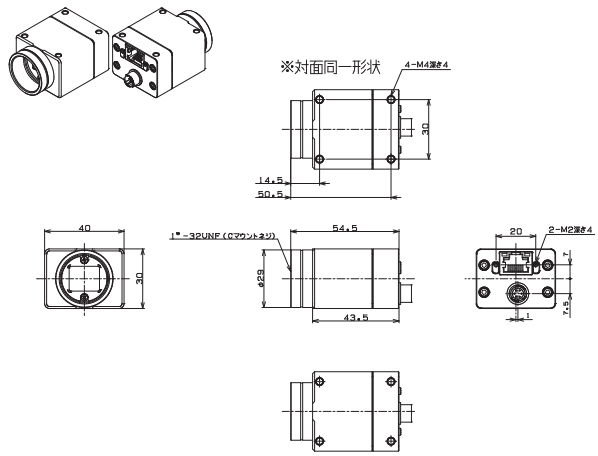

GigE Vision CMOS 小型ボードモデル

概　要

高画素・高速 CMOS センサを搭載した GigE Vision ボードタイプカメラ

特　長

ボードモデルで奥行に制約のある組込み用途等に適合
解像度は 40 万画素から 2000 万画素までラインアップ
PoE 対応モデルと外部電源供給モデルをラインアップ

製品ラインアップ

形式	モノクロ / カラー	解像度	フレームレート	有効画素数 (H) x (V)	センササイズ	セルサイズ (μm)	コネクタ	形態	電源	レンズマウント	センサ	シャッタタイプ
STC-BBS43POE-BC	モノクロ	0.4M	282.8 fps	720 x 540	1/2.9	6.9×6.9	RJ45 あり	一体型	PoE 電源	C	IMX287	グローバル
STC-BBS43GE-BC									外部電源 (PoE 非対応)			
STC-BBS43POE-BL									PoE 電源	S		
STC-BBS43GE-BL									外部電源 (PoE 非対応)			
STC-BCS43POE-BC	カラー								PoE 電源	C		
STC-BCS43GE-BC									外部電源 (PoE 非対応)			
STC-BCS43POE-BL									PoE 電源	S		
STC-BCS43GE-BL									外部電源 (PoE 非対応)			
STC-BBS163POE-BC	モノクロ	1.6M	70.7 fps	1,440 x 1,088	1/2.9	3.45×3.45	RJ45 あり	一体型	PoE 電源	C	IMX273	グローバル
STC-BBS163GE-BC									外部電源 (PoE 非対応)			
STC-BBS163POE-BL									PoE 電源	S		
STC-BBS163GE-BL									外部電源 (PoE 非対応)			
STC-BCS163POE-BC	カラー								PoE 電源	C		
STC-BCS163GE-BC									外部電源 (PoE 非対応)			
STC-BCS163POE-BL									PoE 電源	S		
STC-BCS163GE-BL									外部電源 (PoE 非対応)			
STC-BBS202POE-BC	モノクロ	2M	54.6 fps	1,624 x 1,240	1/1.7	4.5×4.5	RJ45 あり	一体型	PoE 電源	C	IMX430	グローバル
STC-BBS202GE-BC									外部電源 (PoE 非対応)			
STC-BBS202POE-BL									PoE 電源	S		
STC-BBS202GE-BL									外部電源 (PoE 非対応)			
STC-BCS202POE-BC	カラー								PoE 電源	C		
STC-BCS202GE-BC									外部電源 (PoE 非対応)			
STC-BCS202POE-BL									PoE 電源	S		
STC-BCS202GE-BL									外部電源 (PoE 非対応)			
STC-BBS312POE-BC	モノクロ	3.2M	34.9 fps	2,048 x 1,536	1/1.8	3.45×3.45	RJ45 あり	一体型	PoE 電源	C	IMX265	グローバル
STC-BBS312GE-BC									外部電源 (PoE 非対応)			
STC-BBS312POE-BL									PoE 電源	S		
STC-BBS312GE-BL									外部電源 (PoE 非対応)			
STC-BCS312POE-BC	カラー								PoE 電源	C		
STC-BCS312GE-BC									外部電源 (PoE 非対応)			
STC-BCS312POE-BL									PoE 電源	S		
STC-BCS312GE-BL									外部電源 (PoE 非対応)			
STC-BBS500POE-BC	モノクロ	5M	21.9 fps	2,448 x 2,048	2/3	3.45×3.45	RJ45 あり	一体型	PoE 電源	C	IMX264	グローバル
STC-BBS500GE-BC									外部電源 (PoE 非対応)			
STC-BCS500POE-BC	カラー								PoE 電源			
STC-BCS500GE-BC									外部電源 (PoE 非対応)			

次項へ

形式	モノクロ / カラー	解像度	フレームレート	有効画素数 (H) x (V)	センササイズ	セルサイズ (μm)	コネクタ	形態	電源	レンズマウント	センサ	シャッタタイプ
STC-BBS213POE-BC	モノクロ	2.1M	53.0 fps	1,920 x 1,080	1/2.8	2.9×2.9	RJ45 あり	一体型	PoE 電源	C	IMX291	ローリング
STC-BBS213GE-BC									外部電源 (PoE 非対応)			
STC-BBS213POE-BL									PoE 電源	S		
STC-BBS213GE-BL									外部電源 (PoE 非対応)			
STC-BCS213POE-BC	カラー								PoE 電源	C		
STC-BCS213GE-BC									外部電源 (PoE 非対応)			
STC-BCS213POE-BL									PoE 電源	S		
STC-BCS213GE-BL									外部電源 (PoE 非対応)			
STC-BCS213POE-BC-NIR	カラー NIR								PoE 電源	C	IMX462	
STC-BCS213GE-BC-NIR									外部電源 (PoE 非対応)			
STC-BCS213POE-BL-NIR									PoE 電源	S		
STC-BCS213GE-BL-NIR									外部電源 (PoE 非対応)			
STC-BBS1242POE-BC	モノクロ	12M	9.2 fps	4,000 x 3,000	1/1.7	1.85×1.85	RJ45 あり	一体型	PoE 電源	C	IMX226	ローリング
STC-BBS1242GE-BC									外部電源 (PoE 非対応)			
STC-BCS1242POE-BC	カラー								PoE 電源			
STC-BCS1242GE-BC									外部電源 (PoE 非対応)			
STC-BBS2041POE-BC	モノクロ	20.4M	5.5 fps	5,472 x 3,648	1	2.4×2.4	RJ45 あり	一体型	PoE 電源	C	IMX183	ローリング
STC-BBS2041GE-BC									外部電源 (PoE 非対応)			
STC-BCS2041POE-BC	カラー								PoE 電源			
STC-BCS2041GE-BC									外部電源 (PoE 非対応)			

※電源入力は、PoE 給電または、外部電源（PoE 非対応）を選択してご使用ください。
PoE 給電で電源供給される場合は、PoE 対応の NIC、またはスイッチングハブをご準備いただく必要があります。
入出力信号を使用する場合、または外部電源から電源供給する場合は接続用のハーネスをコネクタ SHR-06V (JST) 相当品を使用し、お客様にてご準備いただく必要があります。
（カメラ側コネクタ : SM06-SRSS (JST) 相当品）
ピン配置の詳細は商品の仕様書をご覧ください。仕様書は、オムロンセンテックのホームページ（https://sentech.co.jp/) よりダウンロードしていただけます。

アクセサリ

ケーブルロックネジ付き GigE ケーブル		
形式	長さ	ケーブル種類
CAB-GE-02-RBH	2m	耐屈曲ケーブル
CAB-GE-03-RBH	3m	
CAB-GE-05-RBH	5m	
CAB-GE-10-RBH	10m	
CAB-GE-20-RBH	20m	
CAB-GE-40-RBH	40m	
CAB-GE-02-RBX	2m	超耐屈曲ケーブル
CAB-GE-03-RBX	3m	
CAB-GE-05-RBX	5m	
CAB-GE-10-RBX	10m	
CAB-GE-20-RBX	20m	
CAB-GE-40-RBX	40m	

S マウント（M12 P0.5）レンズ

形式	対応機種	備考
CV0205C	S マウントモデル	f=2.5mm、1/3"、F2.0、解像度 5M 対応
KVAB009		レンズ固定用ワッシャ

外観図

STC-B＊S43POE-BC/GE-BC
STC-B＊S163POE-BC/GE-BC
STC-B＊S202POE-BC/GE-BC
STC-B＊S312POE-BC/GE-BC
STC-B＊S500POE-BC/GE-BC
STC-B＊S213POE-BC/GE-BC
STC-B＊S1242POE-BC/GE-BC
STC-B＊S2041POE-BC/GE-BC

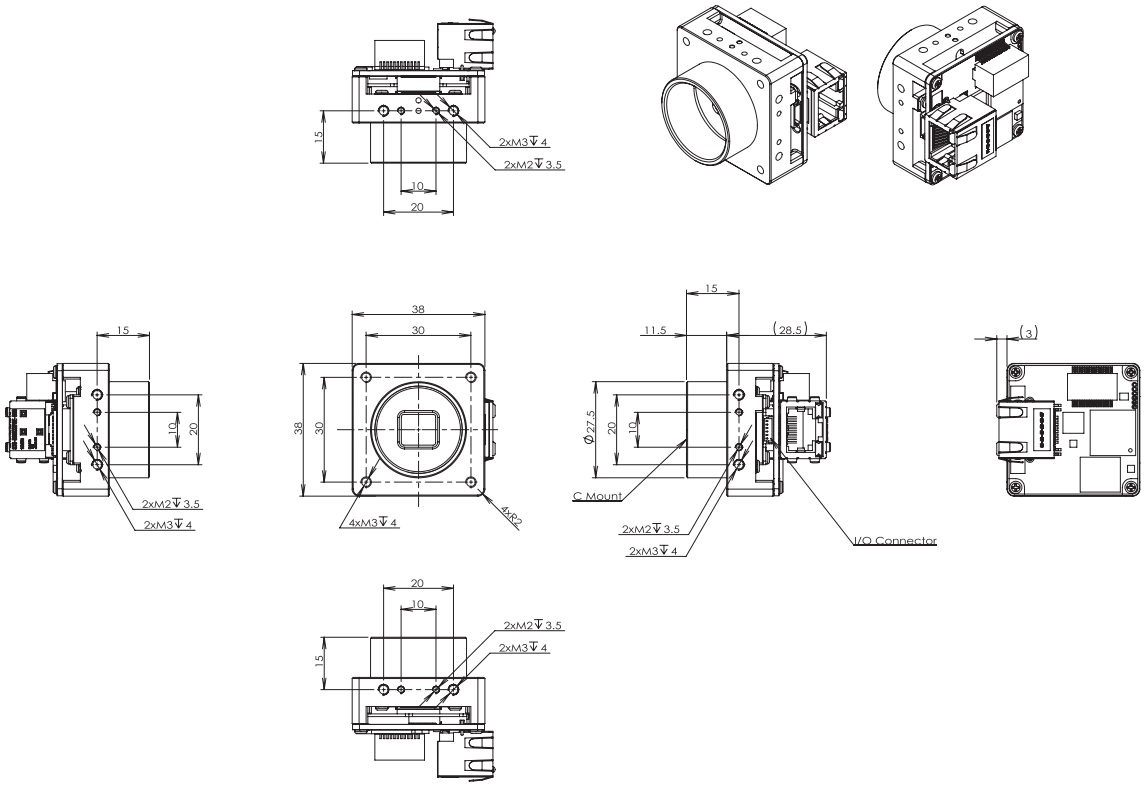

STC-B＊S43POE-BL/GE-BL
STC-B＊S163POE-BL/GE-BL
STC-B＊S202POE-BL/GE-BL
STC-B＊S312POE-BL/GE-BL
STC-B＊S500POE-BL/GE-BL
STC-B＊S213POE-BL/GE-BL

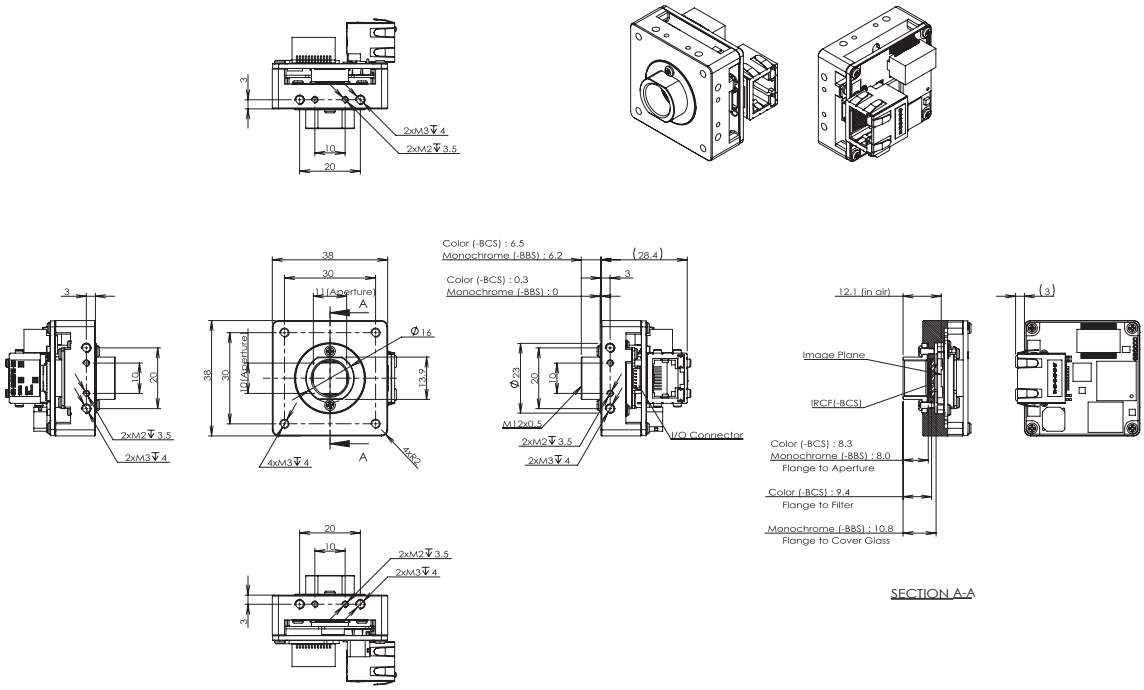

※外観図の詳細は、商品の仕様書をご覧ください。仕様書は、オムロンセンテックのホームページ（https://sentech.co.jp/) よりダウンロードしていただけます。

GigE Vision CMOS ラインセンサカメラ

概　要

PoE 対応 GigE Vision ラインセンサカメラ

特　長

2K/4K/8K をラインアップ
PoE 対応、FFC 機能（画素毎の感度のばらつきを均一にする補正機能）を搭載し、小型で取り付けやすい筐体設計

製品ラインアップ

形式	モノクロ/カラー	解像度	ラインレート	画素ピッチ	センサ種別	レンズマウント
FS-B2KU7GES-C	モノクロ	2K	51kHz	7um	シングル	C
FS-B2KU7GES-F						F
FS-B2KU7GES-M42						M42
FS-B4KU7GES-F		4K	26kHz	7um	シングル	F
FS-B4KU7GES-M42						M42
FS-B8KU35GES-F		8K	13kHz	3.5um	シングル	F
FS-B8KU35GES-M42						M42
FS-B2KU7DGES-C		2K	52kHz	7um	デュアル	C
FS-B2KU7DGES-F						F
FS-B2KU7DGES-M42						M42
FS-C4KU7DGES-F	カラー	4K	26kHz	7um	デュアル	F
FS-C4KU7DGES-M42						M42

※電源入力は、PoE 給電または、電源 ケーブルか、AC アダプタを選択してご使用ください。
　PoE 給電で電源供給される場合は、PoE 対応の NIC、またはスイッチングハブをご準備いただく必要があります。

アクセサリ

ケーブルロックネジ付き GigE ケーブル		
形式	長さ	ケーブル種類
CAB-GE-02-RBH	2m	耐屈曲ケーブル
CAB-GE-03-RBH	3m	
CAB-GE-05-RBH	5m	
CAB-GE-10-RBH	10m	
CAB-GE-20-RBH	20m	
CAB-GE-40-RBH	40m	
CAB-GE-02-RBX	2m	超耐屈曲ケーブル
CAB-GE-03-RBX	3m	
CAB-GE-05-RBX	5m	
CAB-GE-10-RBX	10m	
CAB-GE-20-RBX	20m	
CAB-GE-40-RBX	40m	

電源ケーブル	
形式	長さ
FJ-VSP2 3M	3m
FJ-VSP2 5M	5m
FJ-VSP2 10M	10m

※各カメラの仕様書で外部コネクタ仕様をご確認の上、配線を行ってください。
　誤って配線すると故障につながる恐れがあります。
※シェルは未接続にしてください。故障や誤作動の原因になります。

I/O ケーブル	
形式	長さ
CAB-IOH12-02	2m

※各カメラの仕様書で外部コネクタ仕様をご確認の上、配線を行ってください。
　誤って配線すると故障につながる恐れがあります。

AC アダプタ		
形式	対応機種	備考
UA310-6P-M	GigE Vision ラインセンサカメラ	6P コネクタタイプ、入力 100-240Vac、出力 12V1A

外観図

C マウント

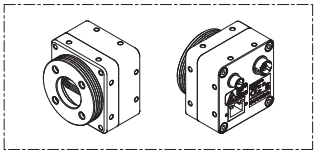

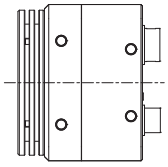

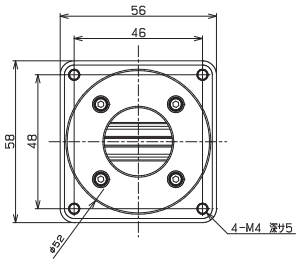

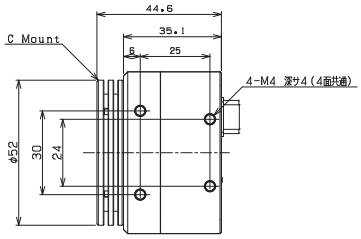

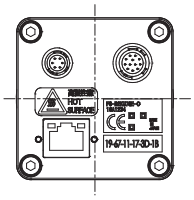

F マウント

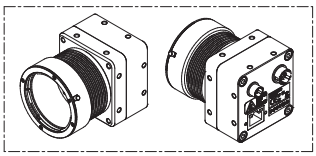

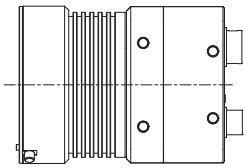

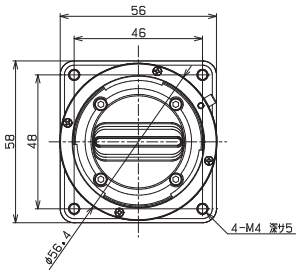

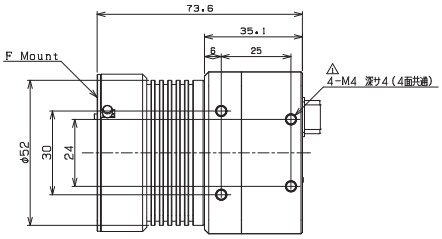

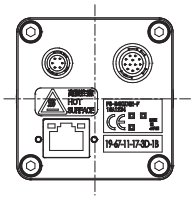

M42 マウント

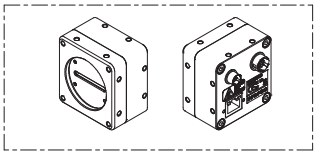

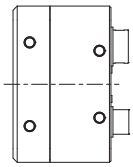

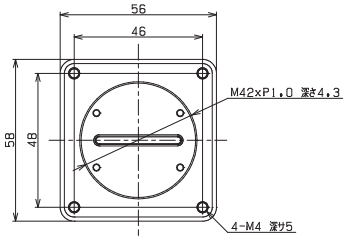

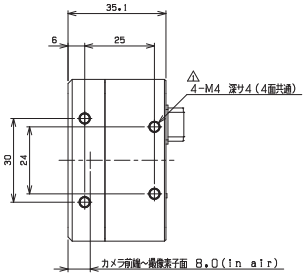

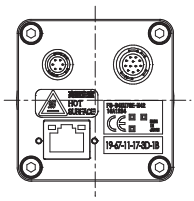

USB3.0 モデル

概　要

USB3.0 出力小型 CMOS カメラ

特　長

解像度 0.4M ～ 20M までをラインアップ
小型で多面取り付けが可能

製品ラインアップ

グローバルシャッタモデル

形式	モノクロ / カラー	解像度	フレームレート	有効画素数(H×V)	センササイズ	セルサイズ(μm)	センサ	レンズマウント
STC-MBS43U3V	モノクロ	0.4M	527.1fps	720×540	1/2.9	6.9×6.9	IMX287	C
STC-MCS43U3V	カラー							
STC-MBS52U3V	モノクロ	0.5M	721.5fps	816×624	1/1.7	9×9	IMX426	C
STC-MCS52U3V	カラー							
STC-MBE132U3V	モノクロ	1.3M	60fps	1280×1024	1/1.8	5.3×5.3	EV76C560	CS
STC-MCE132U3V	カラー							
STC-MBS163U3V	モノクロ	1.6M	238fps	1440×1080	1/2.9	3.45×3.45	IMX273	C
STC-MCS163U3V	カラー							
STC-MBS231U3V	モノクロ	2.3M	41.6fps	1920×1200	1/1.2	5.86×5.86	IMX249	C
STC-MCS231U3V	カラー							
STC-MBS241U3V	モノクロ	2.3M	163fps	1920×1200	1/1.2	5.86×5.86	IMX174	C
STC-MCS241U3V	カラー							
STC-MBS312U3V	モノクロ	3.2M	56fps	2048×1536	1 / 1 . 8	3.45×3.45	IMX265	C
STC-MCS312U3V	カラー							
STC-MBS312U3V-SE	モノクロ							
STC-MCS312U3V-SE	カラー							
STC-MBS322U3V	モノクロ	3.2M	121fps	2048×1536	1/1.8	3.45×3.45	IMX252	C
STC-MCS322U3V	カラー							
STC-MBS322U3V-SE	モノクロ							
STC-MCS322U3V-SE	カラー							
STC-MBCM401U3V	モノクロ	4M	89fps	2048×2048	1	5.5×5.5	CMV4000	C
STC-MCCM401U3V	カラー							
STC-MBCM401U3V-NIR	モノクロ NIR							
STC-MBS500U3V	モノクロ	5M	35.8fps	2448×2048	2/3	3.45×3.45	IMX264	C
STC-MCS500U3V	カラー							
STC-MBS500U3V-SE	モノクロ							
STC-MCS500U3V-SE	カラー							
STC-MBS510U3V	モノクロ	5M	75.7fps	2448×2048	2/3	3.45×3.45	IMX250	C
STC-MCS510U3V	カラー							
STC-MBS510U3V-SE	モノクロ							
STC-MCS510U3V-SE	カラー							
STC-MBS70BU3V	モノクロ	7.1M	51.2fps	3216×2208	1.1	4.5×4.5	IMX428	C
STC-MCS70BU3V	カラー							
STC-MBS881U3V	モノクロ	8.9M	32.5fps	4096×2160	1	3.45×3.45	IMX267	C
STC-MCS881U3V	カラー							

次項へ

形式	モノクロ/カラー	解像度	フレームレート	有効画素数(H×V)	センササイズ	セルサイズ(μm)	センサ	レンズマウント
STC-MBS891U3V	モノクロ	8.9M	41.9fps	4096×2160	1	3.45×3.45	IMX255	C
STC-MCS891U3V	カラー							
STC-MBS122BU3V	モノクロ	12.3M	23.5fps	4096×3000	1.1	3.45×3.45	IMX304	C
STC-MCS122BU3V	カラー							
STC-MBS123BU3V	モノクロ	12.3M	30.4fps	4096×3000	1.1	3.45×3.45	IMX253	C
STC-MCS123BU3V	カラー							

※7.1M、8.9M、12M カメラは PC の性能により USB バス供給のみでは、カメラへの供給電力が十分でない場合があります。I/O ケーブルをご使用いただき外部電源による使用を推奨しています。
※形式に「-SE」のついた機種は短時間露光モードの機能を追加したモデルです。3.2M、5M で短時間露光機能が必要な場合は、こちらの形式をお選びください。

ローリングシャッタモデル								
形式	モノクロ/カラー	解像度	フレームレート	有効画素数(H×V)	センササイズ	セルサイズ(μm)	センサ	レンズマウント
STC-MBS1242U3V	モノクロ	12M	31.2fps	4000×3000	1/1.7	1.85×1.85	IMX226	C
STC-MCS1242U3V	カラー							
STC-MBS2041U3V	モノクロ	20.4M	18.5fps	5472×3648	1	2.4×2.4	IMX183	C
STC-MCS2041U3V	カラー							

※12M、20.4M カメラは PC の性能により USB バス供給のみでは、カメラへの供給電力が十分でない場合があります。I/O ケーブルをご使用いただき、外部電源による電源供給を推奨しています。

アクセサリ

USB3.0 ケーブル（USB3.0 MicroB、カメラ側ロックネジ付き）		
形式	長さ	ケーブル種類
CAB-USB3-02	2m	ノーマル
CAB-USB3-03	3.5m	
CAB-USB3-05	5m	
CAB-USB3-07	7m	
CAB-USB3-10	10m	ノーマル高伝送ケーブル
CAB-USB3-02-RB	2m	ロボットケーブル
CAB-USB3-03-RB	3.5m	
CAB-USB3-05-RB	5m	
CAB-USB3-07-RB	7m	

※USB3.0 ケーブルはご使用環境下での事前動作確認をお願いします。

マウント変換アダプタ	
形式	対応機種
CS-C-R	CS マウントモデル

トリポットマウント	
形式	対応機種
TP-HCA*	STC-MCE/MBE132U3V、STC-MCA/MBA5MUSB3
TP-JVA	0.4M、1.6M、2.3M、3.2M、4M、5M（M*S500/510U3V）
TP-JQA	7.1M、8.9M、12.3M、12M、20.4M

＊：レンズ側２点のみでネジ止めとなります

I/O ケーブル	
形式	長さ
FJ-VSP2 3M	3m
FJ-VSP2 5M	5m
FJ-VSP2 10M	10m

※各カメラの仕様書で外部コネクタ仕様をご確認の上、配線を行ってください。
　誤って配線すると故障につながる恐れがあります。
※シェルは未接続にしてください。故障や誤作動の原因になります。

外観図

STC-MBE/MCE132U3V

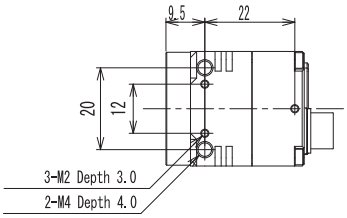

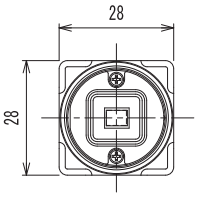

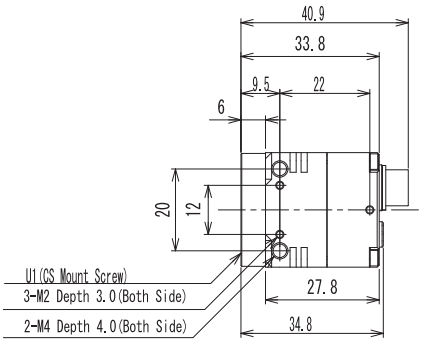

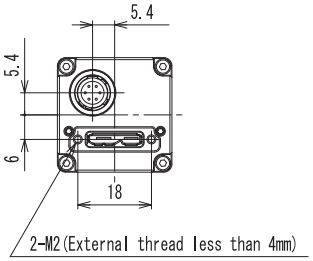

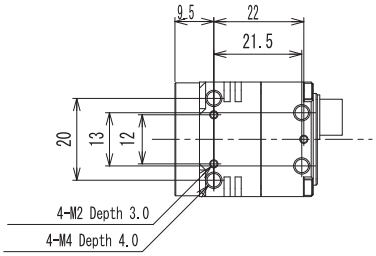

STC-MBS/MCS43U3V
STC-MBS/MCS52U3V
STC-MBS/MCS163U3V
STC-MBCM/MCCM401U3V（-NIR）
STC-MBS/MCS241U3V
STC-MBS/MCS231U3V
STC-MBS/MCS312U3V（-SE）
STC-MBS/MCS322U3V（-SE）
STC-MBS/MCS500U3V（-SE）
STC-MBS/MCS510U3V（-SE）

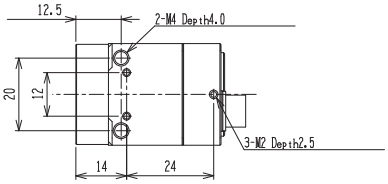

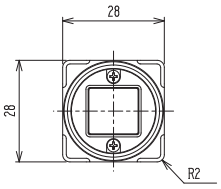

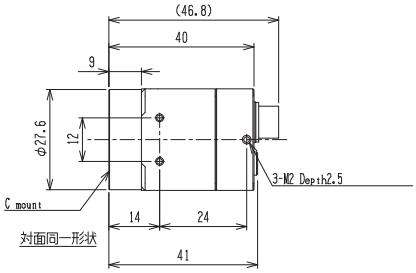

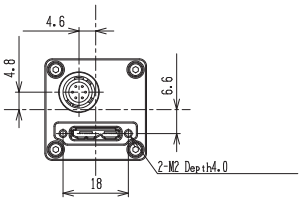

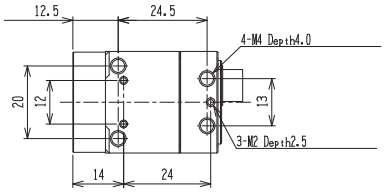

STC-MBS/MCS70BU3V
STC-MBS/MCS881U3V
STC-MBS/MCS891U3V
STC-MBS/MCS122BU3V
STC-MBS/MCS123BU3V
STC-MBS/MCS1242U3V
STC-MBS/MCS2041U3V

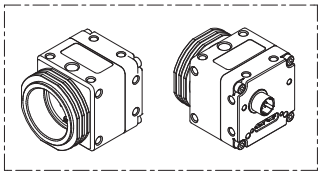

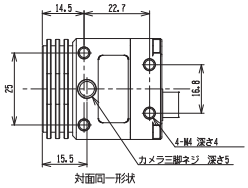

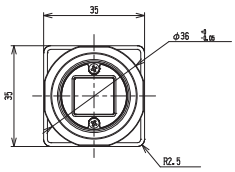

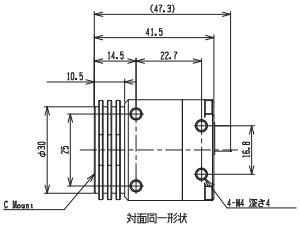

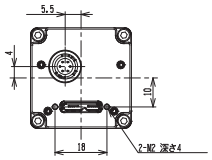

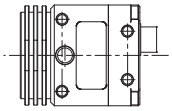

USB3.0

USB3.0 小型ボードモデル

概　要

USB3 Vision　小型ボードカメラ

特　長

奥行に制約のある組込み用途に適している、小型ボードモデル
解像度は 6.4M と 12M ローリングシャッタをご用意
マウントなし、C マウント、CS マウント、S マウントをお選びいただけます

製品ラインアップ

グローバルシャッタモデル

形式	モノクロ/カラー	解像度	フレームレート	有効画素数（H×V）	センササイズ	セルサイズ（μm）	センサ	レンズマウント
STC-BBS43U3V	モノクロ	0.4M	527.1fps	720x540	1/2.9	6.9×6.9	IMX287	無し
STC-BCS43U3V	カラー							無し
STC-BBS43U3V-BC	モノクロ							C
STC-BCS43U3V-BC	カラー							C
STC-BBS43U3V-BL	モノクロ							S
STC-BCS43U3V-BL	カラー							S
STC-BBS163U3V	モノクロ	1.6M	238fps	1440x1080	1/2.9	3.45×3.45	IMX273	無し
STC-BCS163U3V	カラー							無し
STC-BBS163U3V-BC	モノクロ							C
STC-BCS163U3V-BC	カラー							C
STC-BBS163U3V-BL	モノクロ							S
STC-BCS163U3V-BL	カラー							S
STC-BBS502U3V	モノクロ	5M	70.8fps	2448x2048	1/1.8	2.74×2.74	IMX568	無し
STC-BCS502U3V	カラー							無し
STC-BBS502U3V-BC	モノクロ							C
STC-BCS502U3V-BC	カラー							C
STC-BBS502U3V-BL	モノクロ							S
STC-BCS502U3V-BL	カラー							S

ローリングシャッタモデル

形式	モノクロ/カラー	解像度	フレームレート	有効画素数（H×V）	センササイズ	セルサイズ（μm）	センサ	レンズマウント
STC-BBS642U3V	モノクロ	6.3M	29.5fps	3072×2048	1/1.8	2.4×2.4	IMX178	無し
STC-BCS642U3V	カラー							
STC-BBS642U3V-BC	モノクロ							C
STC-BCS642U3V-BC	カラー							
STC-BBS642U3V-BCS	モノクロ							CS
STC-BCS642U3V-BCS	カラー							
STC-BBS642U3V-BL	モノクロ							S
STC-BCS642U3V-BL	カラー							
STC-BBS1242U3V	モノクロ	12M	25.8fps	4000×3000	1/1.7	1.85×1.85	IMX226	無し
STC-BCS1242U3V	カラー							
STC-BBS1242U3V-BC	モノクロ							C
STC-BCS1242U3V-BC	カラー							

※入出力信号を使用する場合は接続用のハーネスをコネクタ 04SUR-32(JST) 相当品を使用し、お客様にてご準備いただく必要があります。
（カメラ側コネクタ : BM04B-SURS-TF (JST) 相当品）
ピン配置の詳細は商品の仕様書をご覧ください。仕様書は、オムロンセンテックのホームページ（https://sentech.co.jp/) よりダウンロードしていただけます。

アクセサリー

USB3.0 ケーブル（USB3.0 MicroB、カメラ側ロックネジ付き）		
形式	長さ	ケーブル種類
CAB-USB3-02	2m	ノーマル
CAB-USB3-03	3.5m	
CAB-USB3-05	5m	
CAB-USB3-07	7m	
CAB-USB3-10	10m	ノーマル高伝送ケーブル
CAB-USB3-02-RB	2m	ロボットケーブル
CAB-USB3-03-RB	3.5m	
CAB-USB3-05-RB	5m	
CAB-USB3-07-RB	7m	

※USB3.0 ケーブルはご使用環境下での事前動作確認をお願いします。

マウント変換アダプタ	
形式	対応機種
CS-C-R	CS マウントモデル

S マウント（M12 P0.5）レンズ

形式	対応機種	備考
CV0205C	S マウントモデル	f=2.5mm、1/3"、F2.0、解像度 5M 対応
KVAB009		レンズ固定用ワッシャ

外観図

STC-BBS/BCS43U3V
STC-BBS/BCS163U3V
STC-BBS/BCS502U3V
STC-BBS/BCS642U3V
STC-BBS/BCS1242U3V

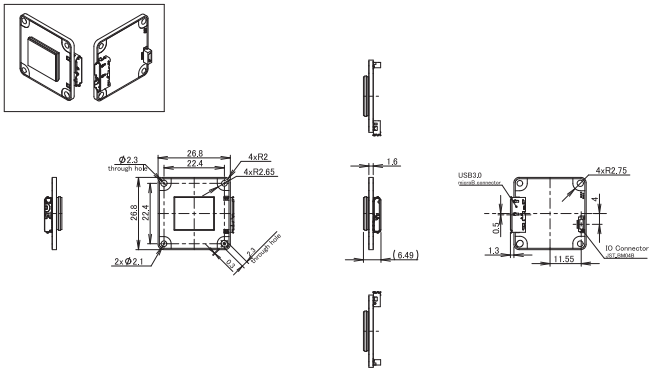

STC-BBS43U3V-BC
STC-BBS163U3V-BC
STC-BBS502U3V-BC
STC-BBS642U3V-BC
STC-BBS1242U3V-BC

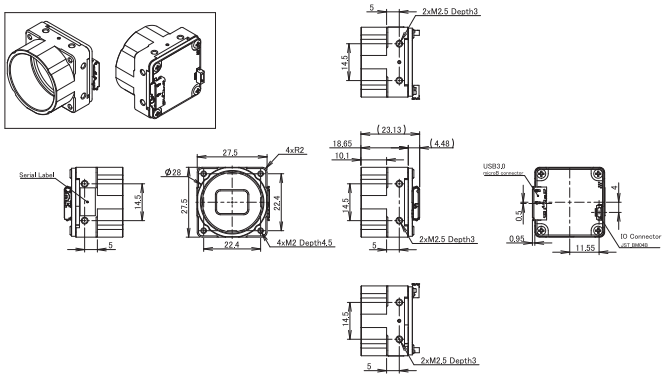

STC-BCS43U3V-BC
STC-BCS163U3V-BC
STC-BCS502U3V-BC
STC-BCS642U3V-BC
STC-BCS1242U3V-BC

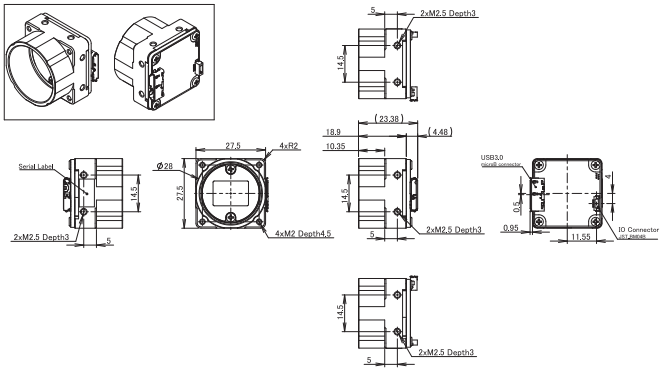

STC-BBS43U3V-BCS
STC-BBS163U3V-BCS
STC-BBS502U3V-BCS
STC-BBS642U3V-BCS

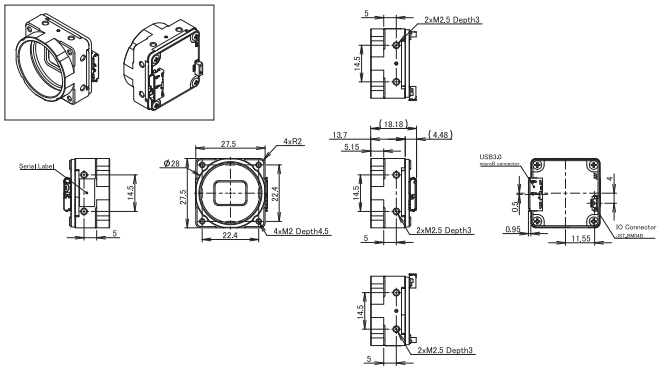

STC-BCS43U3V-BCS
STC-BCS163U3V-BCS
STC-BCS502U3V-BCS
STC-BCS642U3V-BCS

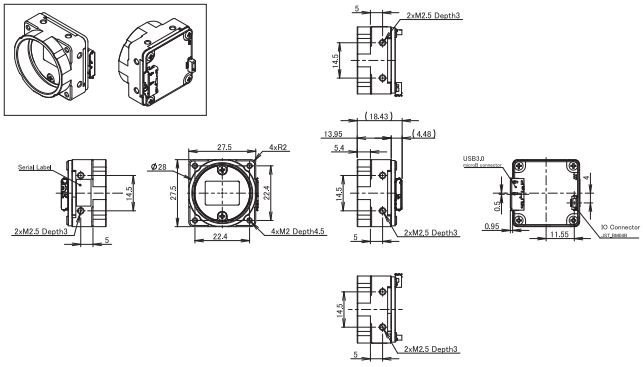

STC-BBS/BCS43U3V-BL
STC-BBS/BCS163U3V-BL
STC-BBS/BCS502U3V-BL
STC-BBS/BCS642U3V-BL

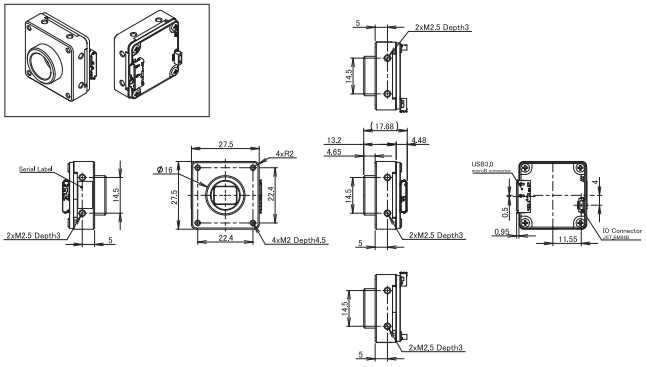

USB3.0 液体レンズモデル　NEW

概　要

液体レンズ搭載小型カメラ

特　長

液体レンズを搭載したカメラ

可動部品が無く、約 0.1 秒でフォーカスを高速調整

製品ラインアップ

USB3 Vision　液体レンズモデル

形式	モノクロ/カラー	解像度	フレームレート	有効画素数（H×V）	センササイズ	セルサイズ（μm）	センサ	備考
STC-BBS43U3V-VF096	モノクロ	0.4M	527.1fps	720x540	1/2.9	6.9×6.9	IMX287	焦点距離f=9.6mm液体レンズ
STC-BCS43U3V-VF096	カラー							
STC-BBS163U3V-VF096	モノクロ	1.6M	238fps	1440x1080	1/2.9	3.45×3.45	IMX273	
STC-BCS163U3V-VF096	カラー							
STC-BBS502U3V-VF096	モノクロ	5M	70.8fps	2448×2048	1/1.8	2.74×2.74	IMX568	
STC-BCS502U3V-VF096	カラー							

アクセサリ

USB3.0ケーブル（USB3.0 MicroB、カメラ側ロックネジ付き）

形式	長さ	ケーブル種類
CAB-USB3-02	2m	ノーマル
CAB-USB3-03	3.5m	
CAB-USB3-05	5m	
CAB-USB3-07	7m	
CAB-USB3-10	10m	ノーマル高伝送ケーブル
CAB-USB3-02-RB	2m	ロボットケーブル
CAB-USB3-03-RB	3.5m	
CAB-USB3-05-RB	5m	
CAB-USB3-07-RB	7m	

※USB3.0 ケーブルはご使用環境下での事前動作確認をお願いします。

６つのポイント

従来の機械式オートフォーカスレンズと比べて強い６つのポイント

①可動部品がない
②幅広い接焦点能力 30mm～ 6,000mm（5Mモデル基準）
③約 0.1 秒でフォーカス調整
④数億回サイクルに及ぶ耐久性
⑤1mW 以下の低消費電力
⑥静音

高速化
低コスト
小型化

液体レンズとは？

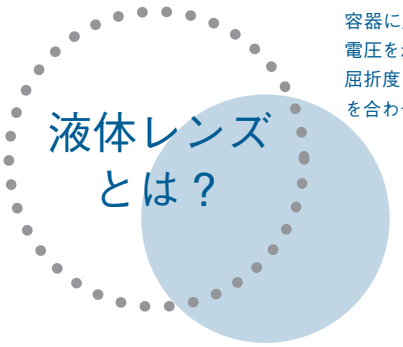

容器に入れた水と油の強化面をレンズとし、電圧をかけて境界面の形状を変化させ光の屈折度を調整することでレンズのフォーカスを合わせる光学部品

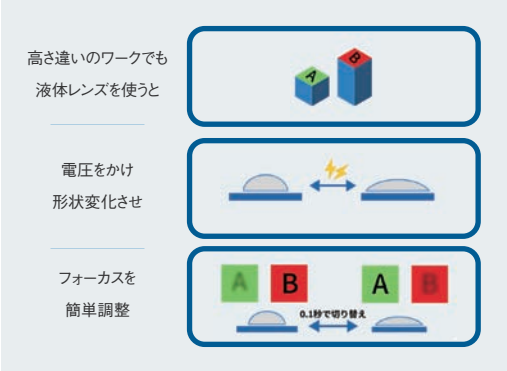

外観図

STC-BBS/BCS43U3V-VF096
STC-BBS/BCS163U3V-VF096
STC-BBS/BCS502U3V-VF096

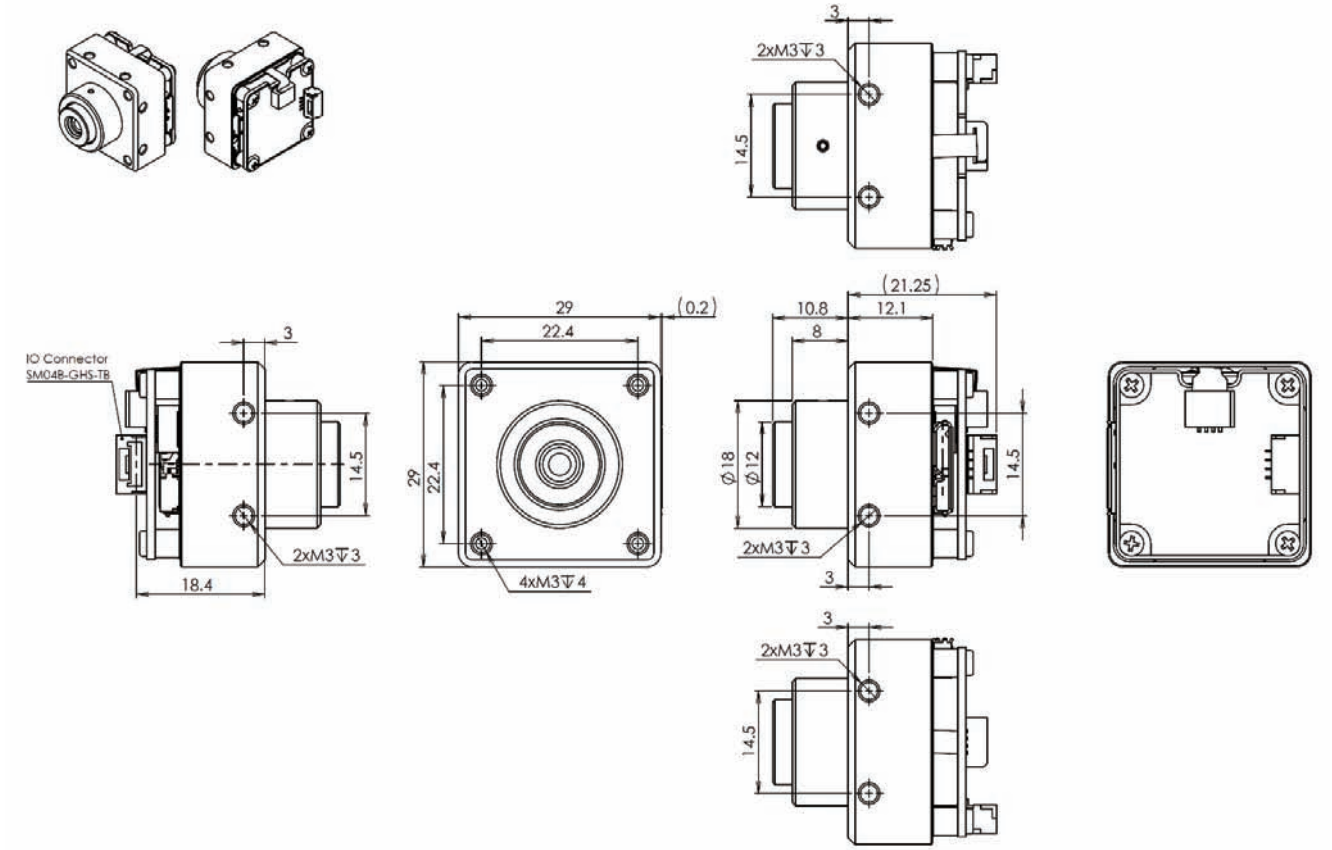

USB3.0

USB3.0 ヘッド分離モデル

概　要

超小型　USB3 Vision ヘッド分離カメラ

特　長

センサ部を分離することで、ヘッド部を小型化でき、設置が難しかった狭いスペースにも設置可能

ケーブルの耐久性も向上

1.6M モデルは S マウントを採用し、ヘッド部までのケーブル長は 1m と 2.5m から選択可能

製品ラインアップ

形式	モノクロ/カラー	解像度	フレームレート	有効画素数(H×V)	センササイズ	セルサイズ(μm)	センサ	レンズマウント	備考
STC-RBS163U3V-UM121	モノクロ	1.6M	238fps	1440×1080	1/2.9	3.45×3.45	IMX273	S	ケーブル上出し ケーブル長：1m
STC-RCS163U3V-UM121	カラー								
STC-RBS163U3V-SM121	モノクロ								ケーブル後ろ出し ケーブル長：1m
STC-RCS163U3V-SM121	カラー								
STC-RBS163U3V-UM12	モノクロ								ケーブル上出し ケーブル長：2.5m
STC-RCS163U3V-UM12	カラー								
STC-RBS163U3V-SM12	モノクロ								ケーブル後ろ出し ケーブル長：2.5m
STC-RCS163U3V-SM12	カラー								

アクセサリ

USB3.0 ケーブル（USB3.0 MicroB、カメラ側ロックネジ付き）

形式	長さ	ケーブル種類
CAB-USB3-02	2m	ノーマル
CAB-USB3-03	3.5m	
CAB-USB3-05	5m	
CAB-USB3-07	7m	
CAB-USB3-10	10m	ノーマル高伝送ケーブル
CAB-USB3-02-RB	2m	ロボットケーブル
CAB-USB3-03-RB	3.5m	
CAB-USB3-05-RB	5m	
CAB-USB3-07-RB	7m	

※USB3.0 ケーブルはご使用環境下での事前動作確認をお願いします。

電源・I/O ケーブル

形式	長さ
FJ-VSP2 3M	3m
FJ-VSP2 5M	5m
FJ-VSP2 10M	10m

※各カメラの仕様書で外部コネクタ仕様をご確認の上、配線を行ってください。
　誤って配線すると故障につながる恐れがあります。
※シェルは未接続にしてください。故障や誤作動の原因になります。

S マウント（M12 P0.5）レンズ

形式	対応機種	備考
CV0205C	S マウントモデル	f=2.5mm、1/3"、F2.0、解像度 5M 対応
KVAB009		レンズ固定用ワッシャ

外観図

STC-RBS/RCS163U3V-SM121（SM12）

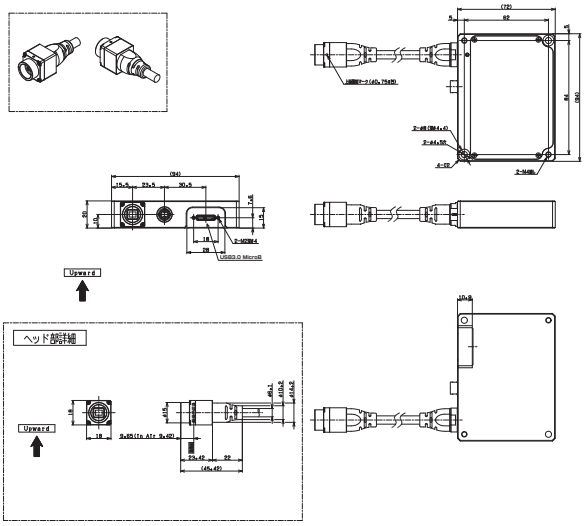

STC-RBS163/RCS163U3V-UM121（UM12）

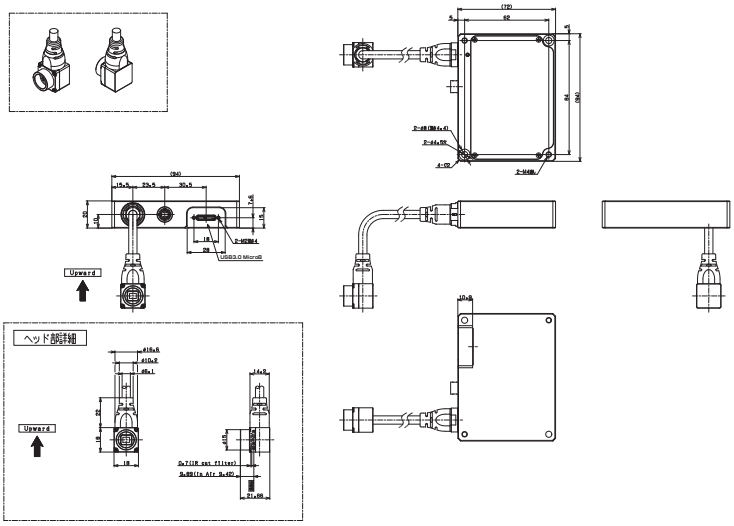

USB3.0

CoaXPress モデル

概　要

高速 CMOS センサ搭載・CoaXPress モデル

特　長

小型設計で奥行も短く、設置も容易
伝送距離もカメラリンクカメラより長く、PoCXP 対応なのでケーブル 1 本で取り回しもよく、省配線化に貢献
カメラリンクからの置き換えに適合

製品ラインアップ

形式	モノクロ/カラー	解像度	フレームレート	有効画素数（H×V）	センササイズ	セルサイズ（μm）	センサ	レンズマウント	接続コネクタ仕様	備考
STC-MBS43CXP3	モノクロ	0.4M	523fps	720×540	1/2.9	6.9×6.9	IMX287	C	BNC	PoCXP対応、CXP3x1レーン
STC-MCS43CXP3	カラー									
STC-MBS163CXP6	モノクロ	1.6M	278fps	1440×1080	1/2.9	3.45×3.45	IMX273	C	BNC	PoCXP対応、CXP3x1レーン
STC-MCS163CXP6	カラー									
STC-MBS212CXP6	モノクロ	2M	239fps	1632×1240	1/1.7	4.5×4.5	IMX422	C	BNC	PoCXP対応、CXP6x1レーン
STC-MCS212CXP6	カラー									
STC-MBS322CXP6	モノクロ	3.1M	152fps	2048×1536	1/1.8	3.45×3.45	IMX252	C	BNC	PoCXP対応、CXP6x1レーン
STC-MCS322CXP6	カラー									
STC-CMB401CXP	モノクロ	4.2M	142.5fps	2048×2048	1	5.5×5.5	CMV4000	C	DIN	PoCXP対応、CXP6x1レーン
STC-CMC401CXP	カラー									
STC-CMB401CXP-NIR	モノクロNIR									
STC-MBS502CXP6	モノクロ	5M	92fps	2448×2048	1/1.8	2.74×2.74	IMX547	C	BNC	PoCXP対応、CXP6x1レーン
STC-MCS502CXP6	カラー									
STC-MBS502CXP121 *	モノクロ	5M	122fps	2448×2048	1/1.8	2.74×2.74	IMX547	C	MicroBNC	PoCXP対応、CXP12x1レーン
STC-MCS502CXP121 *	カラー									
STC-MBS510CXP6	モノクロ	5M	98fps	2448×2048	2/3	3.45×3.45	IMX250	C	BNC	PoCXP対応、CXP6x1レーン
STC-MCS510CXP6	カラー									
STC-SBS510CXP62	モノクロ	5M	162fps	2448×2048	2/3	3.45×3.45	IMX250	C	MicroBNC	PoCXP対応、CXP6x2レーン
STC-SCS510CXP62	カラー									
STC-MBS510CXP121 *	モノクロ	5M	163fps	2448×2048	2/3	3.45×3.45	IMX250	C	MicroBNC	PoCXP対応、CXP12x1レーン
STC-MCS510CXP121 *	カラー									
STC-MBS800CXP6	モノクロ	8.1M	60fps	2840×2840	2/3	2.74×2.74	IMX546	C	BNC	PoCXP対応、CXP6x1レーン
STC-MCS800CXP6	カラー									
STC-MBS800CXP121	モノクロ	8.1M	90fps	2840×2840	2/3	2.74×2.74	IMX546	C	MicroBNC	PoCXP対応、CXP12x1レーン
STC-MCS800CXP121	カラー									
STC-MBS1221CXP6	モノクロ	12.3M	44fps	4096×3000	1.1	2.74×2.74	IMX545	C	BNC	PoCXP対応、CXP6x1レーン
STC-MCS1221CXP6	カラー									
STC-MBS1221CXP121 *	モノクロ	12.3M	54.7fps	4096×3000	1.1	3.45×3.45	IMX545	C	MicroBNC	PoCXP対応、CXP12x1レーン
STC-MCS1221CXP121 *	カラー									
STC-SBS123BCXP62	モノクロ	12.3M	67fps	4096×3000	1.1	3.45×3.45	IMX253	C	MicroBNC	PoCXP対応、CXP6x2レーン
STC-SCS123BCXP62	カラー									
STC-MBS123BCXP121 *	モノクロ	12.3M	68fps	4096×3000	1.1	3.45×3.45	IMX253	C	MicroBNC	PoCXP対応、CXP12x1レーン
STC-MCS123BCXP121 *	カラー									
STC-CMB120ACXP	モノクロ	12M	180fps	4096×3072	1.76	5.5×5.5	CMV12000	M42	DIN	PoCXP対応、CXP6x4レーン
STC-CMC120ACXP	カラー									
STC-CMB120ACXP-T	モノクロ									PoCXP対応、CXP6x4レーン、コネクタ上面出し
STC-CMC120ACXP-T	カラー									
STC-CMB120ACXP-F	モノクロ							F		PoCXP対応、CXP6x4レーン
STC-CMC120ACXP-F	カラー									
STC-CMB120ACXP-T-F	モノクロ									PoCXP対応、CXP6x4レーン、コネクタ上面出し
STC-CMC120ACXP-T-F	カラー									

次項へ

形式	モノクロ/カラー	解像度	フレームレート	有効画素数（H×V）	センササイズ	セルサイズ（μm）	センサ	レンズマウント	接続コネクタ仕様	備考
STC-MBS161BCXP121 *	モノクロ	16.1M	52.6fps	5320×3032	1.1	2.74×2.74	IMX542	C	MicroBNC	PoCXP対応、CXP12x1レーン
STC-MCS161BCXP121 *	カラー									
STC-LBS162BCXP124	モノクロ	16.1M	159fps	5320×3032	1.1	2.74×2.74	IMX532	C	MicroBNC	PoCXP対応、CXP12x4レーン
STC-LCS162BCXP124	カラー									
STC-LBS162BCXP124-T	モノクロ									PoCXP対応、CXP12x4レーン、コネクタ上面出し
STC-LCS162BCXP124-T	カラー									
STC-MBS203BCXP121	モノクロ	20.3M	42.7fps	4504×4504	1.1	2.74×2.74	IMX541	C	MicroBNC	PoCXP対応、CXP12x1レーン
STC-MCS203BCXP121	カラー									
STC-LBS204BCXP124	モノクロ	20.3M	109fps	4504×4504	1.1	2.74×2.74	IMX531	C	MicroBNC	PoCXP対応、CXP12x4レーン
STC-LCS204BCXP124	カラー									
STC-LBS204BCXP124-T	モノクロ									PoCXP対応、CXP12x4レーン、コネクタ上面出し
STC-LCS204BCXP124-T	カラー									
STC-MBS245CCXP121 *	モノクロ	24.5M	35fps	5320×4600	1.2	2.74×2.74	IMX540	C	MicroBNC	PoCXP対応、CXP12x1レーン
STC-MCS245CCXP121 *	カラー									
STC-MBS246CCXP121 *	モノクロ		45fps				IMX530			
STC-MCS246CCXP121 *	カラー									
STC-LBS246CCXP124	モノクロ	24.5M	106fps	5320×4600	1.2	2.74×2.74	IMX530	C	MicroBNC	PoCXP対応、CXP12x4レーン
STC-LCS246CCXP124	カラー									
STC-LBS246CCXP124-T	モノクロ									PoCXP対応、CXP12x4レーン、コネクタ上面出し
STC-LCS246CCXP124-T	カラー									
STC-LBGP250BCXP122 *	モノクロ	25M	50fps	5120×5120	1.1	2.5×2.5	GMAX0505	C	MicroBNC	PoCXP対応、CXP12x2レーン
STC-LCGP250BCXP122 *	カラー									
STC-LBGP251BCXP124	モノクロ	25M	150fps	5120×5120	1.1	2.5×2.5	GMAX0505	C	MicroBNC	PoCXP対応、CXP12x4レーン
STC-LCGP251BCXP124	カラー									
STC-LBGP251BCXP124-T	モノクロ									PoCXP対応、CXP12x4レーン、コネクタ上面出し
STC-LCGP251BCXP124-T	カラー									
STC-LBE671FCXP124	モノクロ	67M	64fps	8192×8192	APS-C	2.5×2.5	EV2S67M	M42	MicroBNC	PoCXP対応、CXP12x4レーン
STC-LCE671FCXP124 *	カラー									
STC-LBE671FCXP124-T *	モノクロ									PoCXP対応、CXP12x4レーン、コネクタ上面出し
STC-LCE671FCXP124-T *	カラー									
STC-LBE671FCXP124-F *	モノクロ	67M	64fps	8192×8192	APS-C	2.5×2.5	EV2S67M	F	MicroBNC	PoCXP対応、CXP12x4レーン
STC-LCE671FCXP124-F *	カラー									
STC-LBE671FCXP124-T-F *	モノクロ									PoCXP対応、CXP12x4レーン、コネクタ上面出し
STC-LCE671FCXP124-T-F *	カラー									

※STC-M□S43CXP3/-M□S163CXP6/-M□S212CXP6/-M□S322CXP6/-CM□401CXP/-M□S510CXP6/-M□S502CXP6/-M□S800CXP6/-M□S1221CXP6/-M□S161BCXP121/-M□S203BCXP121 は PoCXP 給電のみに対応しています。外部電源による給電には対応していません。
*. 近日発売予定です。

アクセサリ

マウント変換アダプタ

形式	対応機種	備考
M42-F-R	12M　M42 マウントモデル	M42 P=1 FB=10mm →　F マウント変換アダプタ

AC アダプタ

形式	対応機種	備考
UV324-2410-6P	CXP6x2/CXP6x4/CXP12x2/CXP12x4 用	6P コネクタタイプ入力：100Vac、出力：24V

電源・I/O ケーブル

形式	長さ
FJ-VSP2 3M	3m
FJ-VSP2 5M	5m
FJ-VSP2 10M	10m

※各カメラの仕様書で外部コネクタ仕様をご確認の上、配線を行ってください。誤って配線すると故障につながる恐れがあります。
※シェルは未接続にしてください。故障や誤作動の原因になります。
※STC-M□S502CXP121/-S□S510CXP62/-M□S510CXP121/-M□S800CXP121/-M□S1221CXP121/-S□S123BCXP62/-M□S123BCXP121/-CM□120ACXP/-L□S162BCXP124/-L□S204BCXP124/-M□S245CCXP121/-M□S246CCXP121/-L□S246CCXP124/-L□GP250BCXP122/-L□GP251BCXP124/-L□E671FCXP124 は PoCXP、または I/O ケーブルから外部電源を入力することができます。

CoaXPress カメラ用ロボットケーブル

形式	対応機種	コネクタ形状（画像入力ボード側）	コネクタ形状（カメラ側）	長さ
CAB-CXP-02-MBSB	CoaXPress	MicroBNC	BNC	2m
CAB-CXP-03-MBSB				3m
CAB-CXP-05-MBSB				5m
CAB-CXP-10-MBSB				10m
CAB-CXP-02-MBMB			MicroBNC	2m
CAB-CXP-03-MBMB				3m
CAB-CXP-05-MBMB				5m
CAB-CXP-10-MBMB				10m
CAB-CXP-10-MBJB	延長ケーブル（上記の 2m/3m/5m と組み合わせて使用）		MicroBNC(J)	10m

外観図

STC-CMB/CMC120ACXP-T

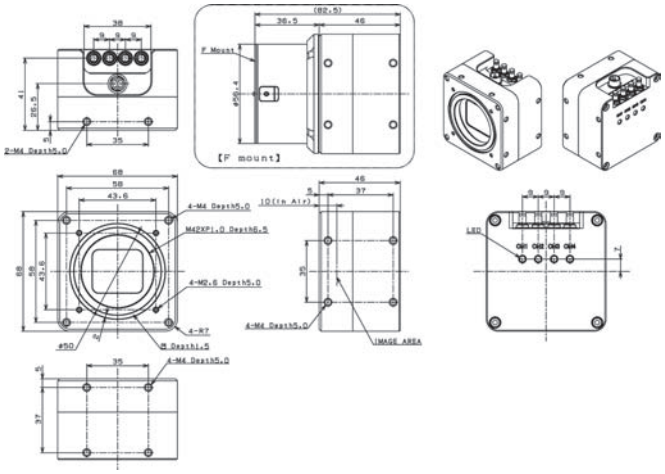

STC-CMB/CMC120ACXP

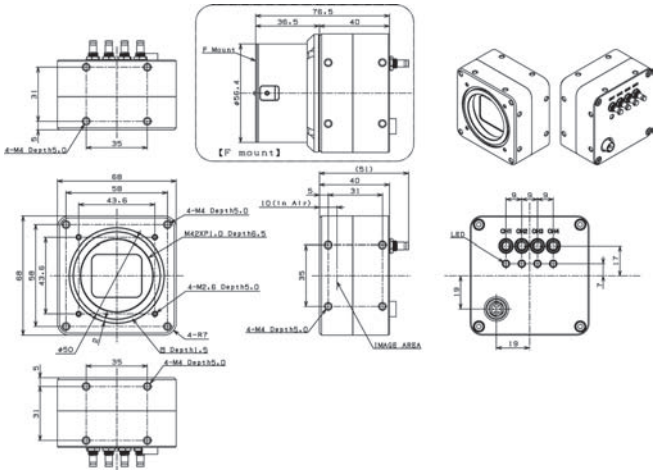

STC-CMB/CMC401CXP

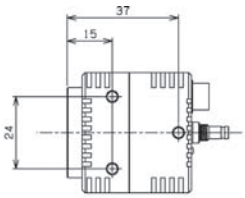

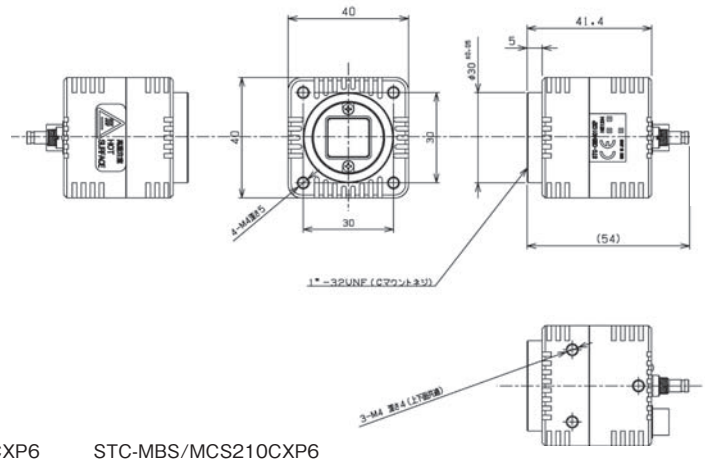

STC-MBS/MCS43CXP6
STC-MBS/MCS163CXP6
STC-MBS/MCS212CXP6
STC-MBS/MCS322CXP6

STC-MBS/MCS210CXP6
STC-MBS/MCS800CXP6
STC-MBS/MCS1221CXP6

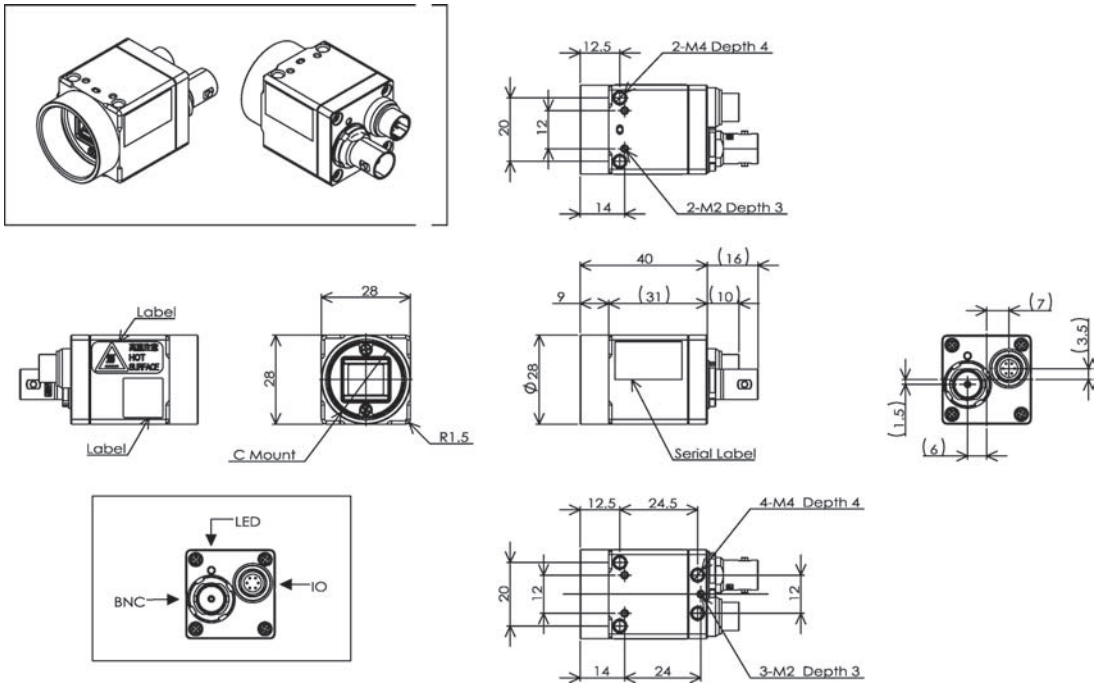

STC-SBS/SCS510CXP62
STC-SBS/SCS123BCXP62

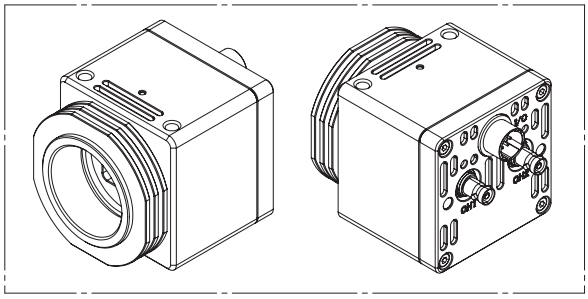

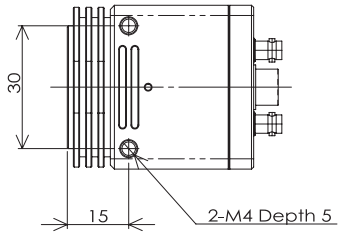

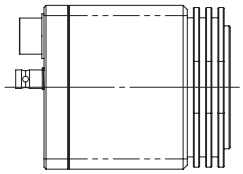

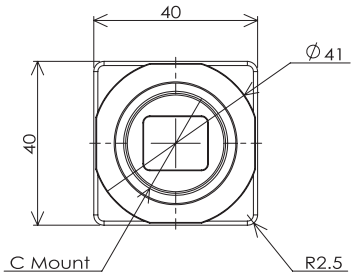

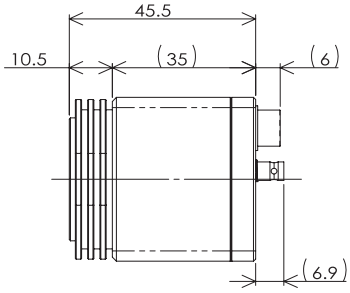

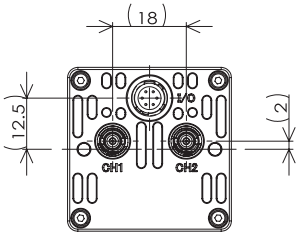

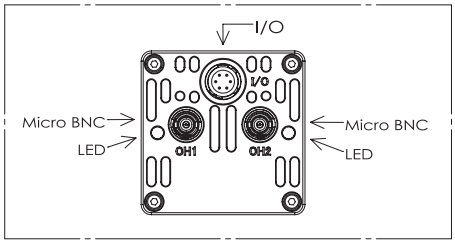

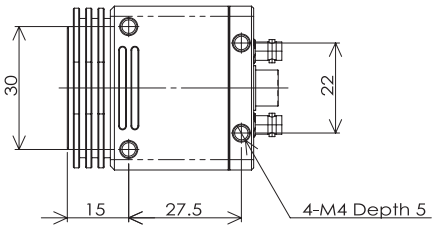

STC-LBS/LCS162BCXP124
STC-LBS/LCS204BCXP124
STC-LBS/LCS246CCXP124

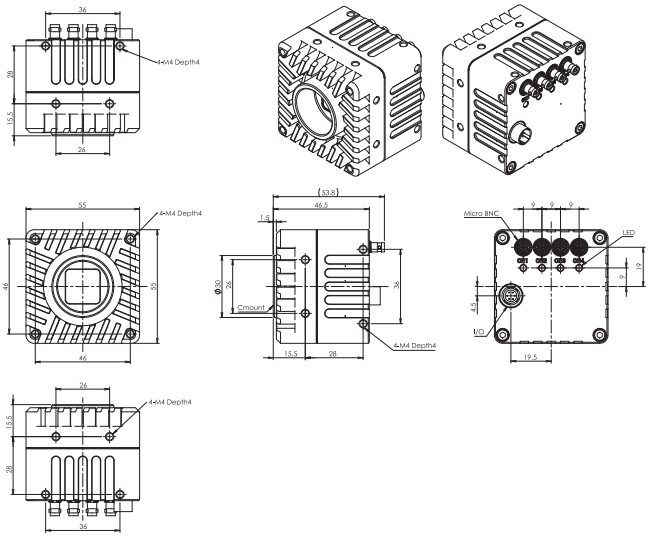

STC-LBS/LCS162BCXP124-T
STC-LBS/LCS204BCXP124-T
STC-LBS/LCS246CCXP124-T

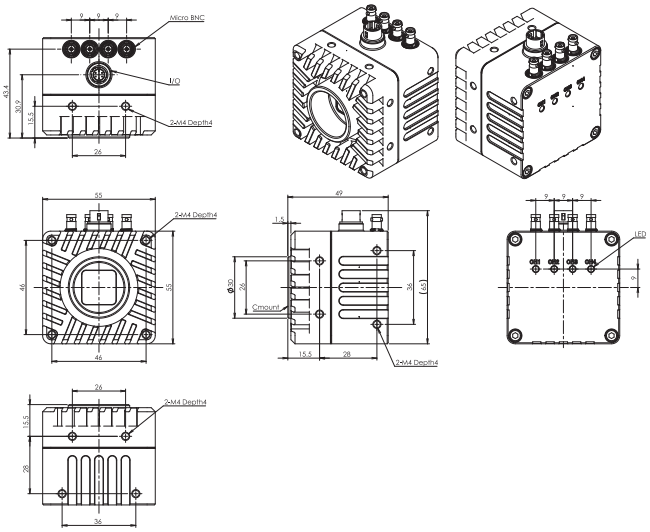

CoaXPress

STC-MBS/MCS510CXP121
STC-MBS/MCS502CXP121
STC-MBS/MCS800CXP121
STC-MBS/MCS1221CXP121
STC-MBS/MCS123BCXP121
STC-MBS/MCS161BCXP121
STC-MBS/MCS203BCXP121
STC-MBS/MCS245CCXP121
STC-MBS/MCS246CCXP121

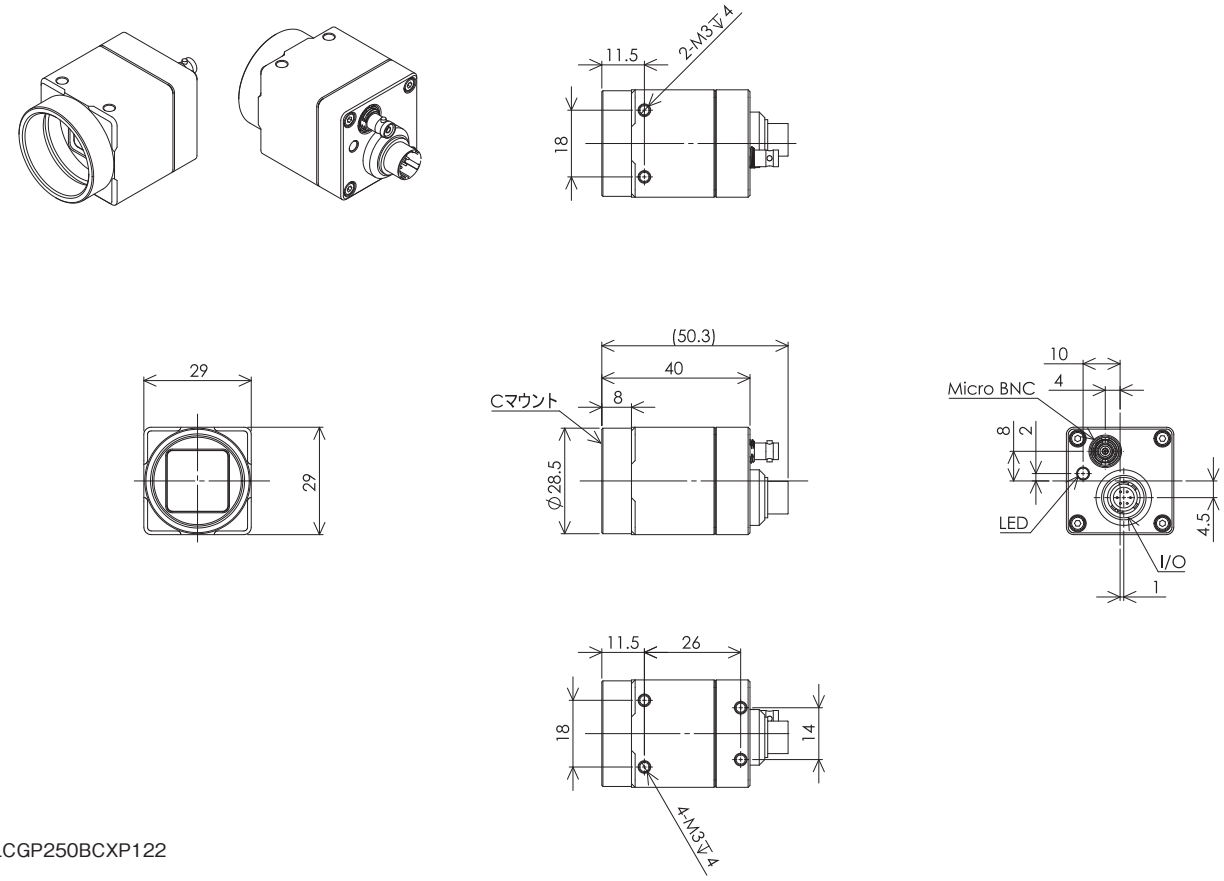

STC-LBGP/LCGP250BCXP122

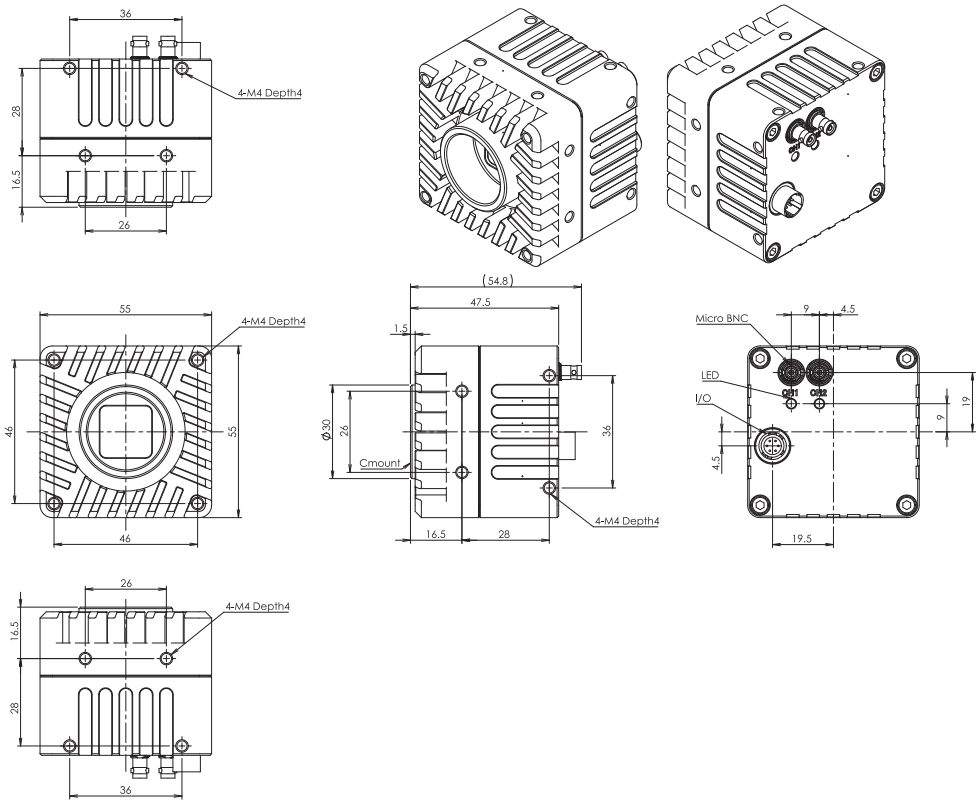

STC-LBGP251BCXP124

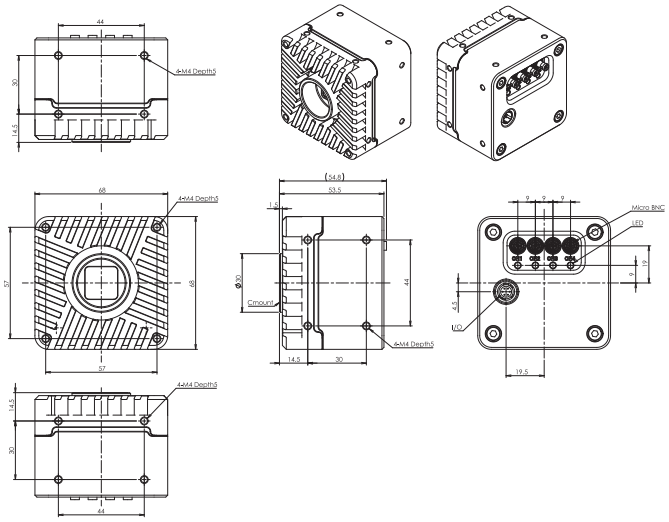

STC-LBGP251BCXP124-T

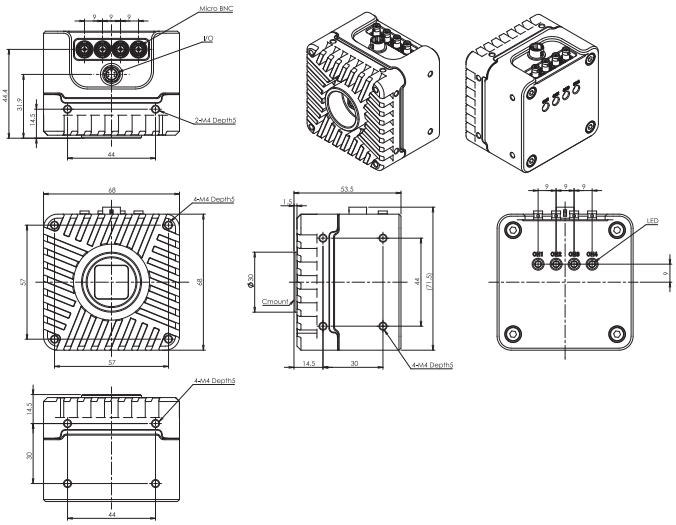

STC-LBE/LCE671FCXP124

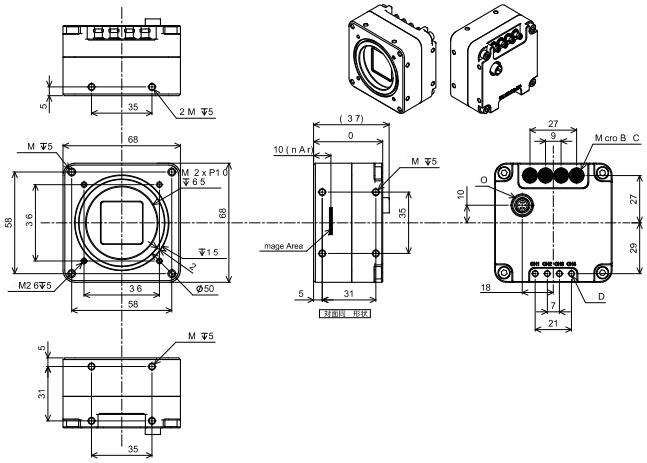

STC-LBE/LCE671FCXP124-T

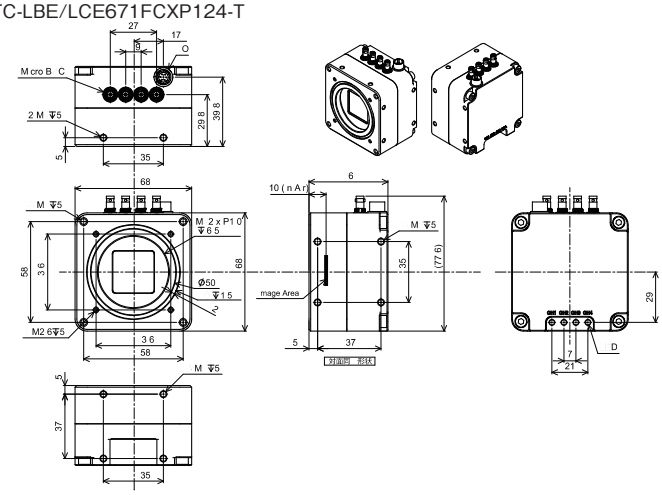

STC-LBE/LCE671DCXP124-F

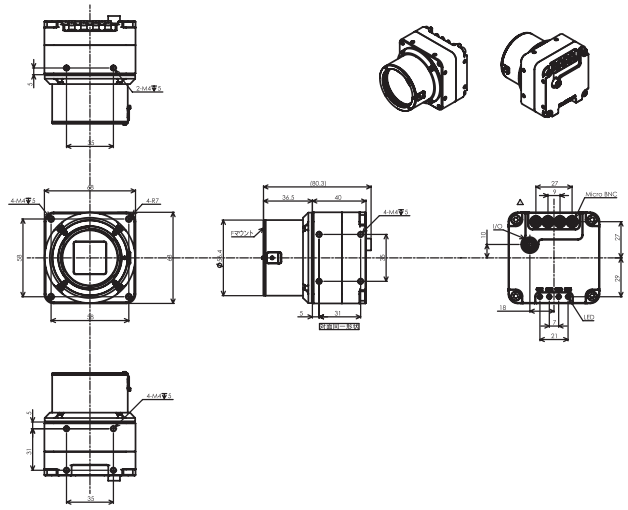

STC-LBE/LCE671FCXP124-T-F

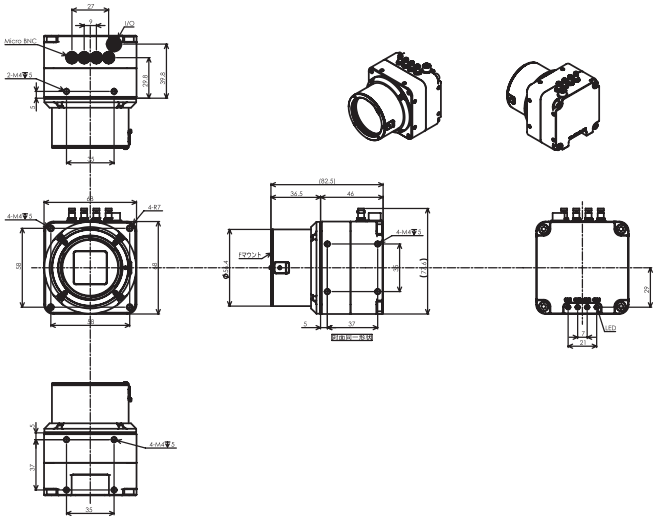

CoaXPress

Opt-C:Link モデル

概　要

高速 CMOS センサ搭載・Opt-C:Link モデル

特　長

12M ピクセルで 279fps を実現（40Gbps 対応モデル）
光ケーブルを使用することで、ノイズに強く、ケーブル長を長くすることが可能

製品ラインアップ

形式	モノクロ/カラー	解像度	フレームレート	有効画素数(H×V)	センササイズ	セルサイズ(μm)	センサ	レンズマウント	備考
STC-CMB120AOPT-F	モノクロ	12M	93.4fps	4096×3072	1.76	5.5×5.5	CMV12000	F	外部電源、SFP+ 光コネクタ ×2
STC-CMC120AOPT-F	カラー								
STC-CMB120AOPQ	モノクロ		279fps					M42	外部電源 QSFP+ 光コネクタ ×1 40Gbps 対応
STC-CMC120AOPQ	カラー								
STC-CMB120AOPQ-F	モノクロ							F	外部電源 QSFP+ 光コネクタ ×1 40Gbps 対応
STC-CMC120AOPQ-F	カラー								

※電源入力は、電源・I/O ケーブルか、AC アダプタを選択してご使用ください。

アクセサリ

AC アダプタ

形式	対応機種	備考
UA310-6P	STC-CMB/CMC120AOPT-F 用	6P コネクタタイプ、入力：100-240Vac、出力：12V1A
UV324-2410-6P	STC-CMB/CMC120AOPQ 用	6P コネクタタイプ入力：100Vac、出力：24V

マウント変換アダプタ

形式	対応機種	備考
M42-F-R	12M　M42 マウントモデル	M42 P=1 FB=10mm →　F マウント変換アダプタ

電源・I/O ケーブル

形式	長さ
FJ-VSP2 3M	3m
FJ-VSP2 5M	5m
FJ-VSP2 10M	10m

※各カメラの仕様書で外部コネクタ仕様をご確認の上、配線を行ってください。
　誤って配線すると故障につながる恐れがあります。
※シェルは未接続にしてください。故障や誤作動の原因になります。

外観図

STC-CMB/CMC120AOPT

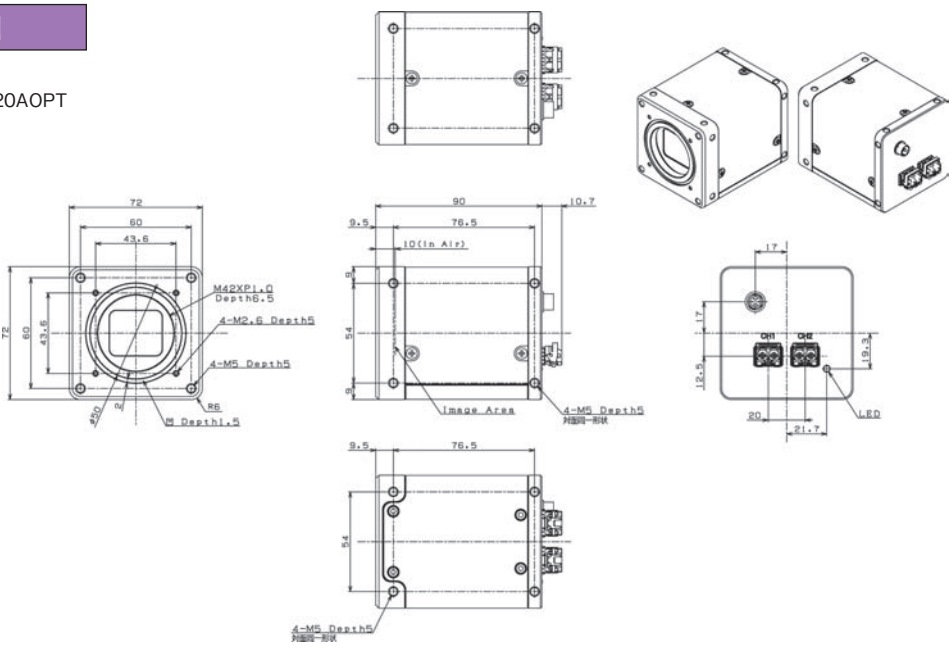

STC-CMB(C)120AOPQ

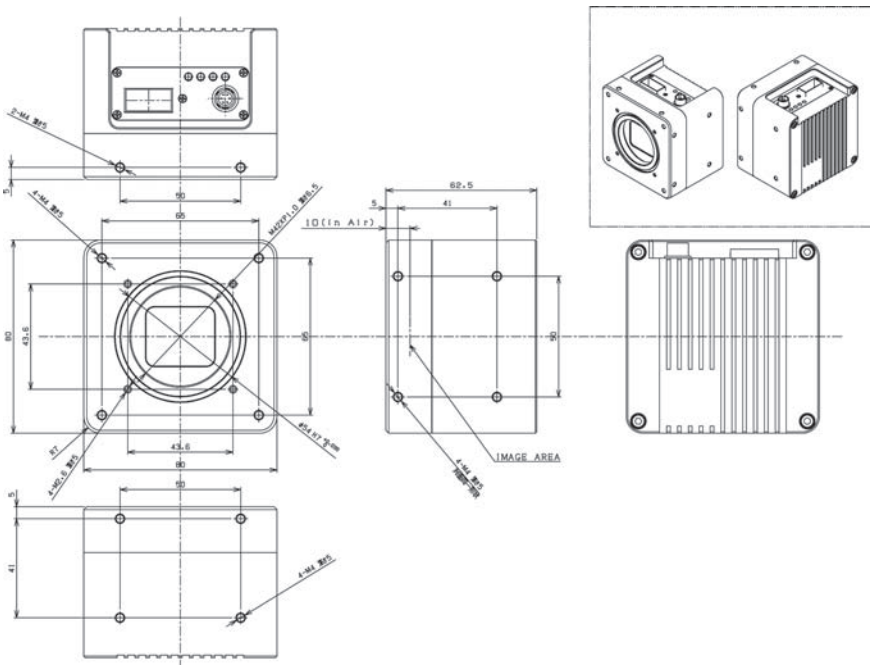

Opt-CLink

CameraLink CMOS モデル

概　要

高速 CMOS センサ搭載・カメラリンクシリーズ

特　長

解像度 0.4M～25M までをラインアップ
筐体サイズ 35 ㎜角、C マウントの 25M モデルを追加
設置スペースが狭い場所でも高解像度カメラの取り付けが可能

製品ラインアップ

形式	モノクロ / カラー	解像度	フレームレート	有効画素数(H×V)	センササイズ	セルサイズ(μm)	センサ	レンズマウント	備考
STC-SPB43PCL	モノクロ	0.4M	523.6fps	720×540	1/2.9	6.9×6.9	IMX287	C	PoCL 自動切替 SDR コネクタ ×1
STC-SPC43PCL	カラー								
STC-SPB52PCL	モノクロ	0.5M	166.5fps	810×620	1/1.7	9×9	IMX433	C	PoCL 自動切替 SDR コネクタ ×2
STC-SPC52PCL	カラー								
STC-SPB163PCL	モノクロ	1.6M	155fps	1440×1080	1/2.9	3.45×3.45	IMX273	C	PoCL 自動切替 SDR コネクタ ×1
STC-SPC163PCL	カラー								
STC-SPB202PCL	モノクロ	2M	89.1fps	1620×1240	1/1.7	4.5×4.5	IMX430	C	PoCL 自動切替 SDR コネクタ ×2
STC-SPC202PCL	カラー								
STC-CMB200PCL	モノクロ	2M	333.3fps	2048×1088	2/3	5.5×5.5	CMV2000	C	PoCL 自動切替 SDR コネクタ ×2
STC-CMC200PCL	カラー								
STC-CMB200PCL-NIR	モノクロ NIR								
STC-SPB312PCL	モノクロ	3.1M	55.4fps	2048×1536	1/1.8	3.45×3.45	IMX265	C	PoCL 自動切替 SDR コネクタ ×1
STC-SPC312PCL	カラー								
STC-SPB322PCL	モノクロ	3.1M	216.2fps	2048×1536	1/1.8	3.45×3.45	IMX252	C	PoCL 自動切替 SDR コネクタ ×2
STC-SPC322PCL	カラー								
STC-CMB401PCL	モノクロ	4M	179.2fps	2048×2048	1	5.5×5.5	CMV4000	C	PoCL 自動切替 SDR コネクタ ×2
STC-CMC401PCL	カラー								
STC-CMB401PCL-NIR	モノクロ NIR								
STC-SPB500PCL	モノクロ	5M	35.7fps	2448×2048	2/3	3.45×3.45	IMX264	C	PoCL 自動切替 SDR コネクタ ×1
STC-SPC500PCL	カラー								
STC-SPB510PCL	モノクロ	5M	163.4fps	2448×2048	2/3	3.45×3.45	IMX250	C	PoCL 自動切替 SDR コネクタ ×2
STC-SPC510PCL	カラー								
STC-SPB881PCL	モノクロ	8.8M	20.6fps	4096×2160	1	3.45×3.45	IMX267	C	PoCL 自動切替 SDR コネクタ ×1
STC-SPC881PCL	カラー								
STC-SPB891PCL	モノクロ	8.8M	91.9fps	4096×2160	1	3.45×3.45	IMX255	C	PoCL 自動切替 SDR コネクタ ×2
STC-SPC891PCL	カラー								
STC-SPB122BPCL	モノクロ	12.3M	15fps	4096×3000	1.1	3.45×3.45	IMX304	C	PoCL 自動切替 SDR コネクタ ×1
STC-SPC122BPCL	カラー								
STC-SPB123BPCL	モノクロ	12.3M	66.9fps	4096×3000	1.1	3.45×3.45	IMX253	C	PoCL 自動切替 SDR コネクタ ×2
STC-SPC123BPCL	カラー								
STC-SPB161BPCL	モノクロ	16.1M	33fps	5320×3032	1.1	2.74×2.74	IMX542	C	PoCL 自動切替 SDR コネクタ ×2
STC-SPC161BPCL	カラー								
STC-SPB203BPCL	モノクロ	20.3M	26fps	4504×4504	1.1	2.74×2.74	IMX541	C	PoCL 自動切替 SDR コネクタ ×2
STC-SPC203BPCL	カラー								
STC-SPB245CPCL	モノクロ	24.5M	22fps	5320×4600	1.2	2.74×2.74	IMX540	C	PoCL 自動切替 SDR コネクタ ×2
STC-SPC245CPCL	カラー								

次項へ

形式	モノクロ/カラー	解像度	フレームレート	有効画素数(H×V)	センササイズ	セルサイズ(μm)	センサ	レンズマウント	備考
STC-OSB250CL	モノクロ	25M	31.8fps	5120×5120	APS-H (対角 32.6mm)	4.5×4.5	PYTHON 25K	M42	PoCL 非対応 SDR コネクタ ×2
STC-OSC250CL	カラー								
STC-OSB250CL-F	モノクロ							F	PoCL 非対応 SDR コネクタ ×2
STC-OSC250CL-F	カラー								
STC-GPB250BPCL	モノクロ	25M	30.72fps	5120×5120	1.1	2.5×2.5	GMAX5050	C	PoCL 自動切替、SDR コネクタ ×2
STC-GPC250BPCL	カラー								

※電源入力は、PoCL 給電または、電源・I/O ケーブルか、AC アダプタを選択してご使用ください。

アクセサリ

AC アダプタ

形式	対応機種	備考
UA310-6P	CameraLink	6P コネクタタイプ、入力：100-240Vac、出力：12V1A

マウント変換アダプタ

形式	対応機種	備考
M42-F-R	12M、25M　M42 マウントモデル	M42 P=1 FB=10mm →　F マウント変換アダプタ

トリポットマウント

形式	対応機種
TP-JQA	2M（CM*200PCL）、3.1M、4M、5M（SP*500/510PCL）、8.8M、12.3M、16.2M、20.3M、24.5M、25M（GP*250BPCL）
TP-HCA	SPB/SPC43、52、163、202PCL

電源・I/O ケーブル

形式	長さ
FJ-VSP2 3M	3m
FJ-VSP2 5M	5m
FJ-VSP2 10M	10m

※各カメラの仕様書で外部コネクタ仕様をご確認の上、配線を行ってください。
　誤って配線すると故障につながる恐れがあります。
※シェルは未接続にしてください。故障や誤作動の原因になります。

外観図

STC-CMB/CMC200PCL(-NIR)
STC-CMB/CMC401PCL(-NIR)

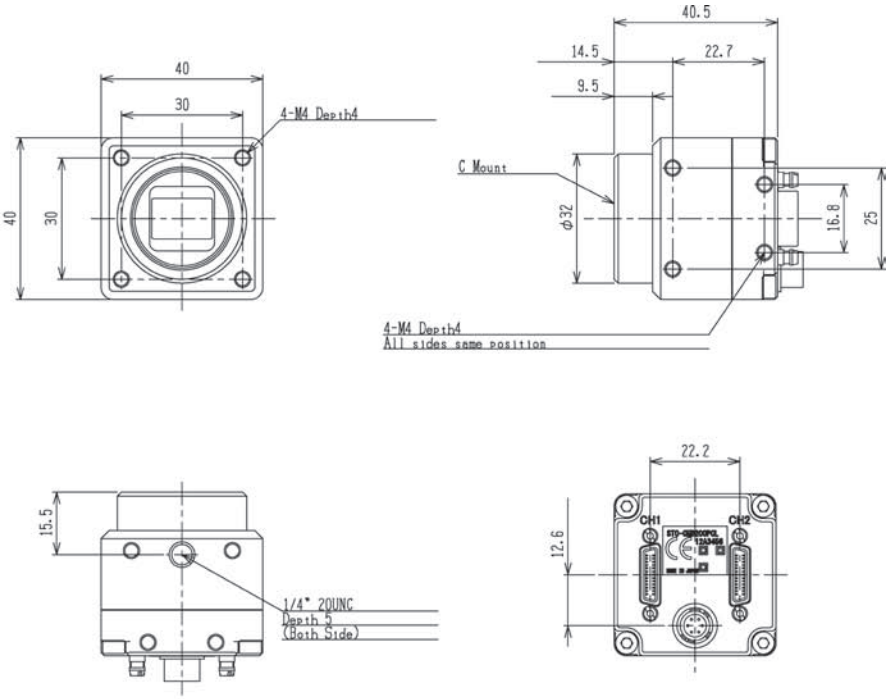

STC-SPB/SPC43PCL
STC-SPB/SPC52PCL
STC-SPB/SPC163PCL
STC-SPB/SPC202PCL

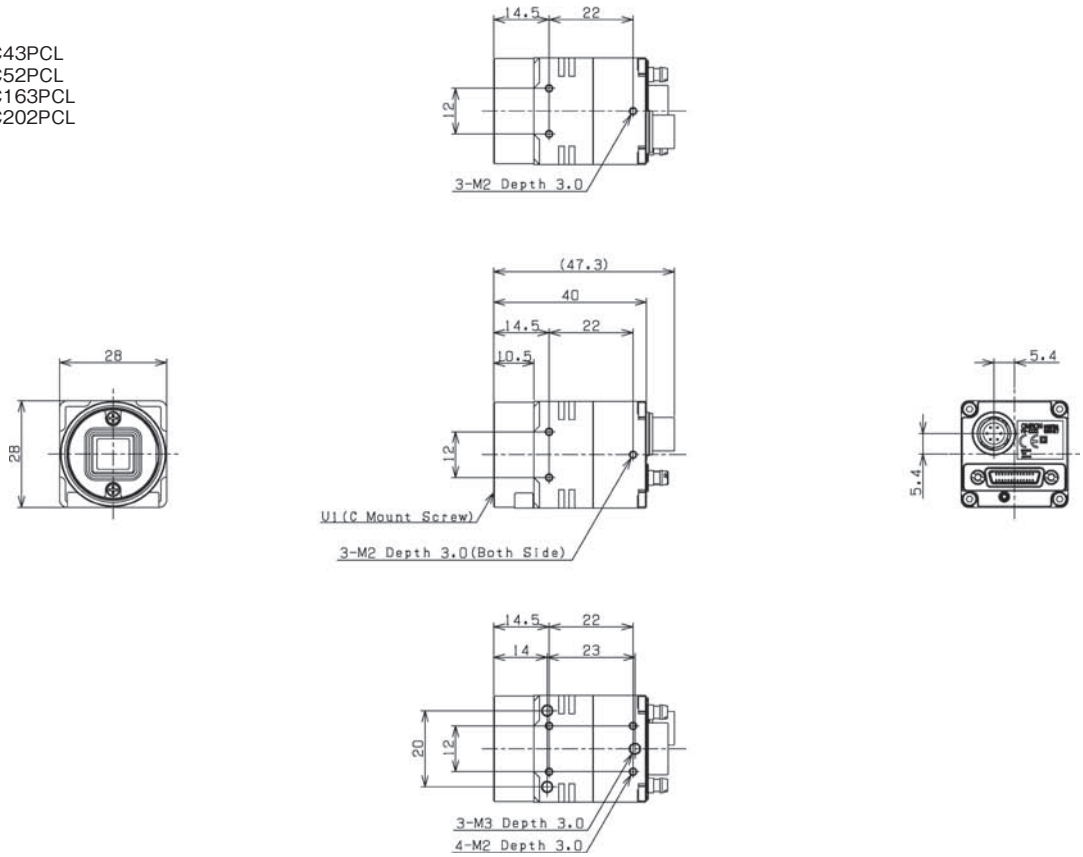

STC-SPB/SPC322PCL
STC-SPB/SPC510PCL
STC-SPB/SPC891PCL
STC-SPB/SPC123BPCL
STC-GPB/GPC250BPCL
STC-SPB/SPC161BPCL
STC-SPB/SPC203BPCL
STC-SPB/SPC245CPCL

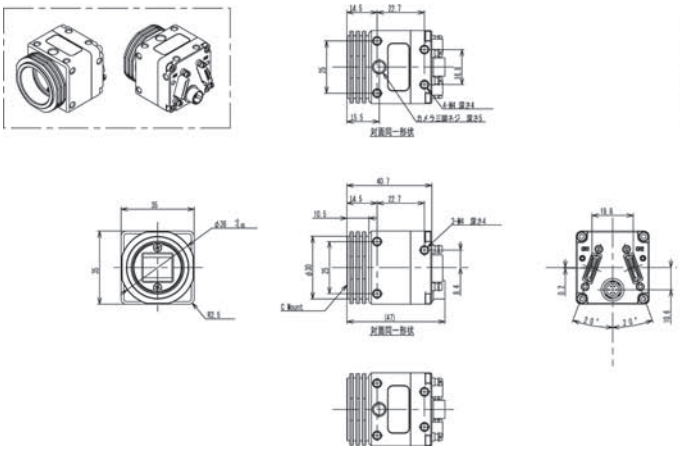

STC-SPB/SPC312PCL
STC-SPB/SPC500PCL
STC-SPB/SPC881PCL
STC-SPB/SPC122BPCL

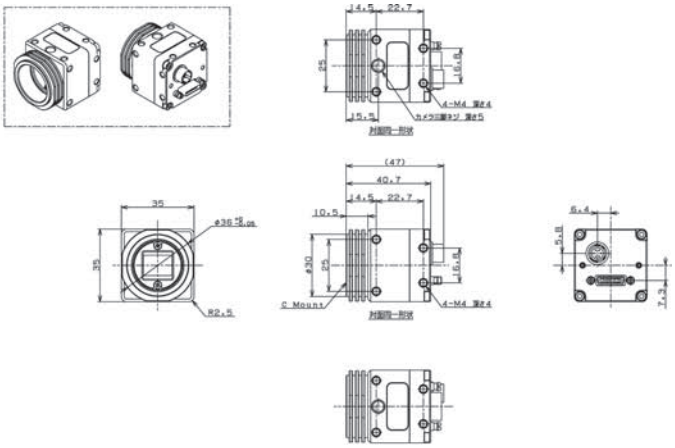

STC-OSB/OSC250CL

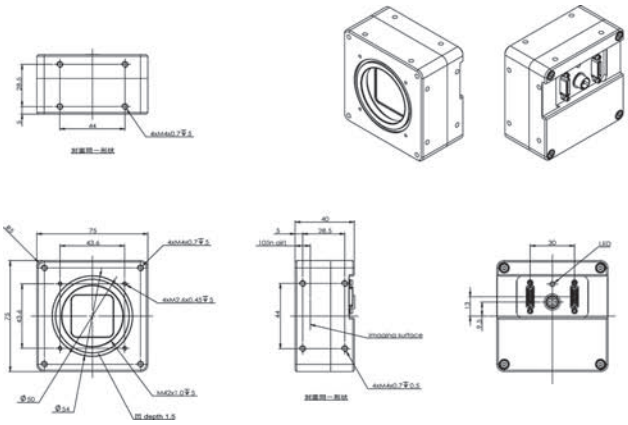

STC-OSB/OSC250CL-F

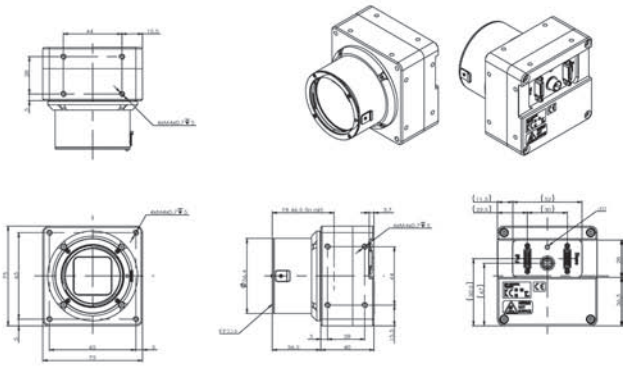

CameraLink

CameraLink ヘッド分離モデル

概　要

超小型　ヘッド分離カメラリンク　カメラ

特　長

センサ部を分離することで、ヘッド部を小型化でき、設置が難しかった狭いスペースにも設置可能
ケーブルの耐久性も向上
S マウント採用、ヘッド部までのケーブル長は 2.5m

製品ラインアップ

形式	モノクロ/カラー	解像度	フレームレート	有効画素数	センササイズ	セルサイズ(μm)	センサ	レンズマウント	備考
STC-RBS43PCL-SM12	モノクロ	0.4M	523.6fps	720×540	1/2.9	6.9×6.9	IMX287	S	PoCL 自動切替 SDR コネクタ x1 ケーブル後ろ出し、2.5m
STC-RCS43PCL-SM12	カラー								
STC-RBS43PCL-UM12	モノクロ								PoCL 自動切替 SDR コネクタ x1 ケーブル上出し、2.5m
STC-RCS43PCL-UM12	カラー								
STC-RBS163PCL-SM12	モノクロ	1.6M	236.3fps	1440×1080	1/2.9	3.45×3.45	IMX273	S	PoCL 自動切替 SDR コネクタ x1 ケーブル後ろ出し、2.5m
STC-RCS163PCL-SM12	カラー								
STC-RBS163PCL-UM12	モノクロ								PoCL 自動切替 SDR コネクタ x1 ケーブル上出し、2.5m
STC-RCS163PCL-UM12	カラー								

※電源入力は、PoCL 給電または、電源・I/O ケーブルか、AC アダプタを選択してご使用ください。

アクセサリ

AC アダプタ		
形式	対応機種	備考
UA310-6P	CameraLink	6P コネクタタイプ、入力：100-240Vac、出力：12V1A

電源・I/O ケーブル	
形式	長さ
FJ-VSP2 3M	3m
FJ-VSP2 5M	5m
FJ-VSP2 10M	10m

※各カメラの仕様書で外部コネクタ仕様をご確認の上、配線を行ってください。
　誤って配線すると故障につながる恐れがあります。
※シェルは未接続にしてください。故障や誤作動の原因になります。

S マウント（M12 P0.5）レンズ

形式	対応機種	備考
CV0205C	S マウントモデル	f=2.5mm、1/3"、F2.0、解像度 5M 対応
KVAB009		レンズ固定用ワッシャ

外観図

STC-RBS/RCS43PCL-SM12
STC-RBS/RCS163PCL-SM12

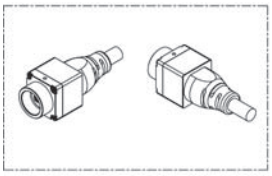

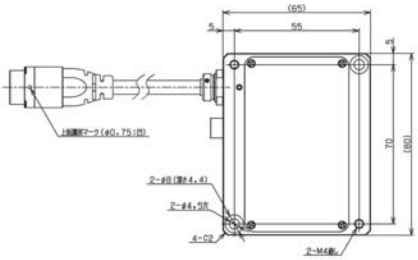

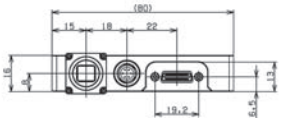

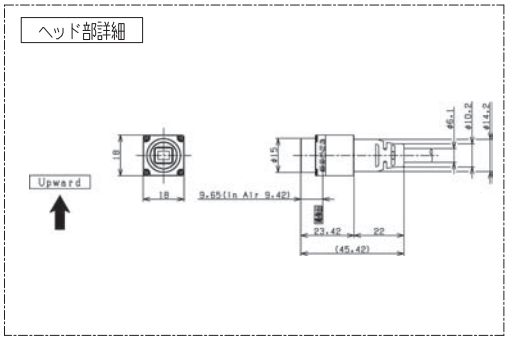

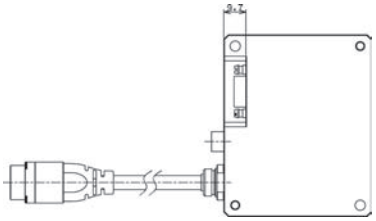

STC-RBS/RCS43PCL-UM12
STC-RBS/RCS163PCL-UM12

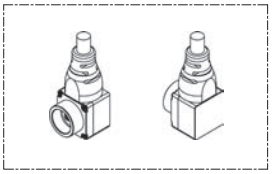

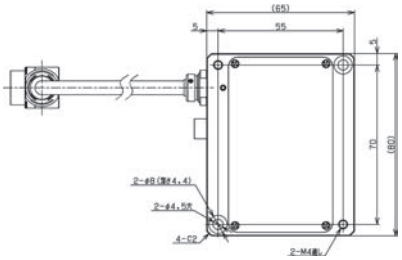

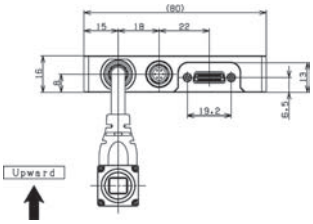

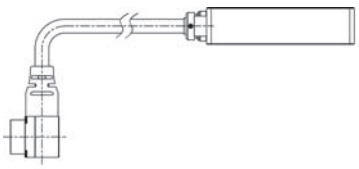

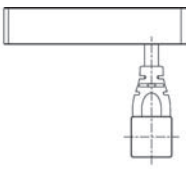

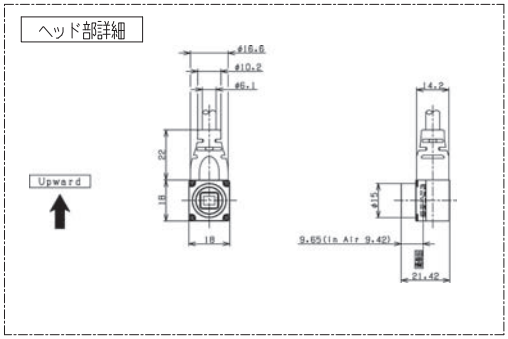

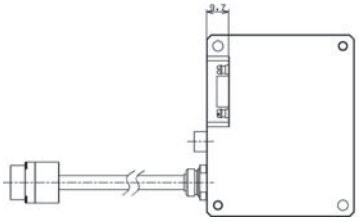

CameraLink ラインセンサカメラ

概　要

CameraLink ラインセンサカメラ

特　長

高速 CMOS センサを採用し、2K～16K をラインアップ
FFC や ROI など豊富な機能を有し、小型で取り付けやすい
筐体設計
カメラ側の Camera Link コネクタは MDR コネクタ

製品ラインアップ

形式	モノクロ/カラー	解像度	ラインレート	画素ピッチ	センサ種別	レンズマウント
FS-B2KU7CLU-C	モノクロ	2K	80kHz	7um	シングル	C
FS-B2KU7CLU-F						F
FS-B2KU7CLU-M42						M42
FS-B4KU7CLU-F		4K		7um	シングル	F
FS-B4KU7CLU-M42						M42
FS-B8KU7CLU-M72		8K		7um	シングル	M72
FS-B8KU35CLU-F				3.5um	シングル	F
FS-B8KU35CLU-M42						M42
FS-B16KU35CLU-M72		16K	40KHz	3.5um	シングル	M72
FS-B2KU7DCLU-C		2K	160KHz	7um	デュアル	C
FS-B2KU7DCLU-F						F
FS-B2KU7DCLU-M42						M42
FS-B8KU7DCLU-M72		8K	80KHz	7um	デュアル	M72
FS-C4KU7DCLU-F	カラー	4K	80KHz	7um	デュアル	F
FS-C4KU7DCLU-M42						M42
FS-C8KU7DCLU-M72		8K	40.5kHz	7um	デュアル	M72

※電源入力は、電源・I/O ケーブルか、AC アダプタを選択してご使用ください (PoCL 非対応)。

アクセサリ

AC アダプタ		
形式	対応機種	備考
UA310-6P-M	CameraLink ラインセンサカメラ	6P コネクタタイプ、入力 100-240Vac、出力 12V1A

電源・I/O ケーブル	
形式	長さ
FJ-VSP2 3M	3m
FJ-VSP2 5M	5m
FJ-VSP2 10M	10m

※各カメラの仕様書で外部コネクタ仕様をご確認の上、配線を行ってください。
　誤って配線すると故障につながる恐れがあります。
※シェルは未接続にしてください。故障や誤作動の原因になります。

外観図

C マウント（2K/4K）

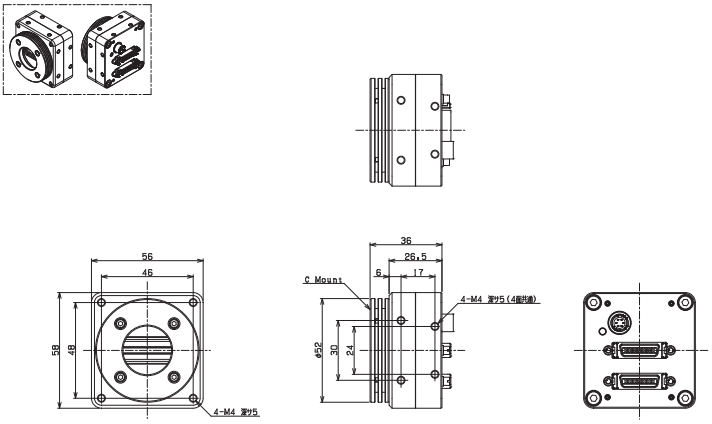

F マウント（2K/4K/8K）

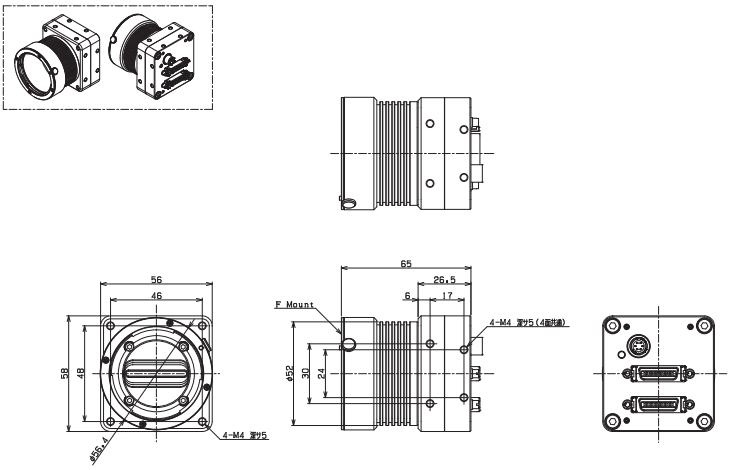

M42 マウント（2K/4K/8K）

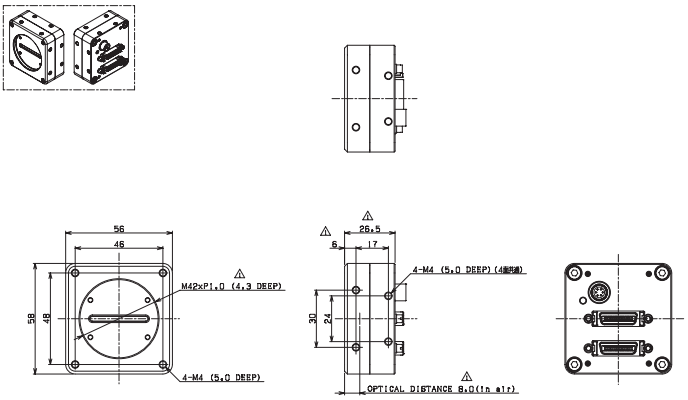

M72 マウント（8K/16K）

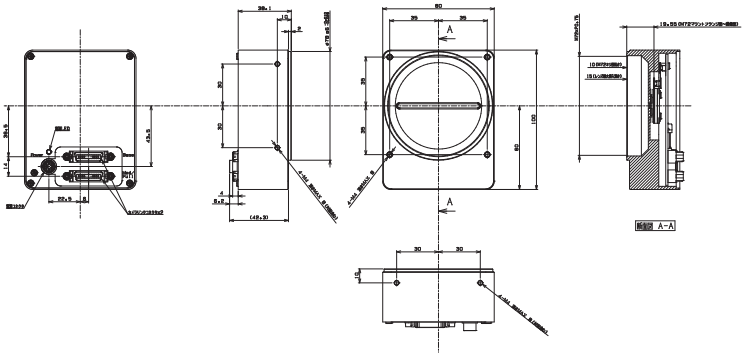

CameraLink

SWIR カメラ

概　要

幅広い帯域を持つ、広帯域 SWIR カメラ

特　長

400nm ～ 1700nm の感度を持つ IMX991、IMX990 を採用ペルチェ素子搭載モデル（発熱対策により環境に依存せず安定した画質を提供）と、非搭載モデル（カメラサイズを小型化）を GigE Vision、USB3 Vision、Camera Link でラインアップ

製品ラインアップ

ペルチェ素子搭載

形式	撮像可能帯域幅	モノクロ / カラー	解像度	フレームレート	有効画素数(H×V)	センササイズ	セルサイズ(μm)	センサ	レンズマウント	備考
STC-LBS34POE-SWIR	400 - 1,700 nm	モノクロ	0.3M	242fps	640×512	1/4	5×5	IMX991	C	GigE Vision PoE 対応
STC-LBS132POE-SWIR		モノクロ	1.3M	84fps	1280×1024	1/2		IMX990		GigE Vision PoE 対応
STC-LBS34CL-SWIR	400 - 1,700 nm	モノクロ	0.3M	258fps	640×512	1/4		IMX991		CameraLink PoCL 非対応
STC-LBS132CL-SWIR		モノクロ	1.3M	134fps	1280×1024	1/2		IMX990		CameraLink PoCL 非対応
STC-LBS34U3V-SWIR	400 - 1,700 nm	モノクロ	0.3M	260fps	640×512	1/4		IMX991		USB3 Vision
STC-LBS132U3V-SWIR		モノクロ	1.3M	134fps	1280×1024	1/2		IMX990		USB3 Vision

※GigE Vision モデルの電源入力は、PoE 給電または、電源・I/O ケーブルか、AC アダプタを選択してご使用ください。PoE 給電で電源供給される場合は、PoE 対応の NIC、またはスイッチングハブをご準備いただく必要があります。
※CameraLink、USB3 Vision モデルの電源入力は、電源・I/O ケーブルか、AC アダプタを選択してご使用ください。

ペルチェ素子非搭載

形式	撮像可能帯域幅	モノクロ / カラー	解像度	フレームレート	有効画素数(H×V)	センササイズ	セルサイズ(μm)	センサ	レンズマウント	備考
STC-SBS34POE-SWIRU *	400 - 1,700 nm	モノクロ	0.3M	242fps	640×512	1/4	5×5	IMX991	C	GigE Vision PoE 対応
STC-SBS132POE-SWIRU *		モノクロ	1.3M	84fps	1280×1024	1/2		IMX990		GigE Vision PoE 対応
STC-SBS34PCL-SWIRU *	400 - 1,700 nm	モノクロ	0.3M	258fps	640×512	1/4		IMX991		CameraLink PoCL 対応 Base モデル
STC-SBS132PCL-SWIRU *		モノクロ	1.3M	134.7fps	1280×1024	1/2		IMX990		CameraLink PoCL 対応 Base モデル
STC-SBS34U3V-SWIRU *	400 - 1,700 nm	モノクロ	0.3M	260fps	640×512	1/4		IMX991		USB3 Vision
STC-SBS132U3V-SWIRU *		モノクロ	1.3M	134fps	1280×1024	1/2		IMX990		USB3 Vision

*. 近日発売予定です。

アクセサリー

ケーブルロックネジ付き GigE ケーブル		
形式	長さ	ケーブル種類
CAB-GE-02-RBH	2m	耐屈曲ケーブル
CAB-GE-03-RBH	3m	
CAB-GE-05-RBH	5m	
CAB-GE-10-RBH	10m	
CAB-GE-20-RBH	20m	
CAB-GE-40-RBH	40m	
CAB-GE-02-RBX	2m	超耐屈曲ケーブル
CAB-GE-03-RBX	3m	
CAB-GE-05-RBX	5m	
CAB-GE-10-RBX	10m	
CAB-GE-20-RBX	20m	
CAB-GE-40-RBX	40m	

電源・I/O ケーブル	
形式	長さ
FJ-VSP2 3M	3m
FJ-VSP2 5M	5m
FJ-VSP2 10M	10m

※各カメラの仕様書で外部コネクタ仕様をご確認の上、配線を行ってください。
誤って配線すると故障につながる恐れがあります。
※GigE Vision モデルのシェルは FG に接続してください。
CameraLink モデルと USB3Vision モデルのシェルは未接続にしてください。
故障や誤作動の原因になります。

USB3.0 ケーブル（USB3.0 MicroB、カメラ側ロックネジ付き）		
形式	長さ	ケーブル種類
CAB-USB3-02	2m	ノーマル
CAB-USB3-03	3.5m	
CAB-USB3-05	5m	
CAB-USB3-07	7m	
CAB-USB3-10	10m	ノーマル高伝送ケーブル
CAB-USB3-02-RB	2m	ロボットケーブル
CAB-USB3-03-RB	3.5m	
CAB-USB3-05-RB	5m	
CAB-USB3-07-RB	7m	

※USB3.0 ケーブルはご使用環境下での事前動作確認をお願いします。

AC アダプタ		
形式	対応機種	備考
UN310-6P-M	STC-LBSxxxPOE-SWIR	6P コネクタタイプ、入力：100-240Vac、出力：12V1A
UN310-6P	STC-LBSxxxCL-SWIR STC-LBSxxxU3V-SWIR	6P コネクタタイプ、入力：100-240Vac、出力：12V1A

外観図

ペルチェ素子搭載
GigE Vision モデル

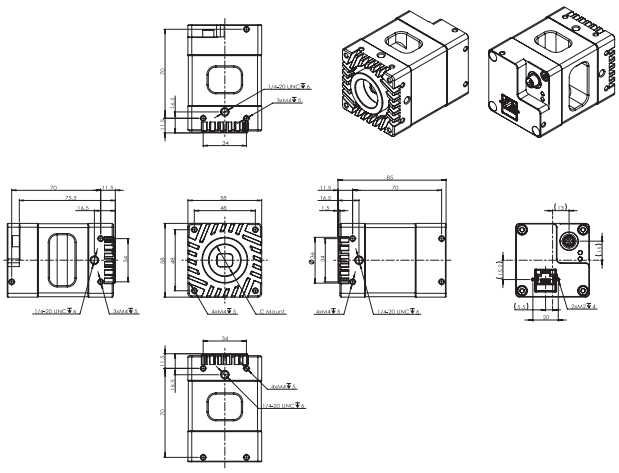

ペルチェ素子搭載
Camera Link モデル

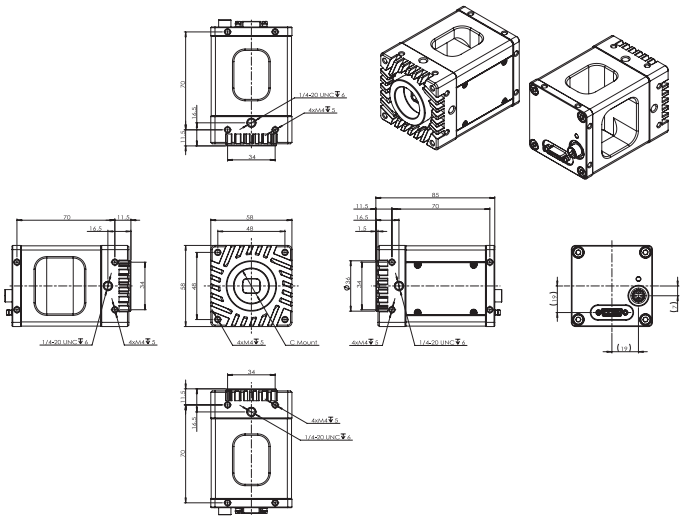

ペルチェ素子搭載
USB3 Vision モデル

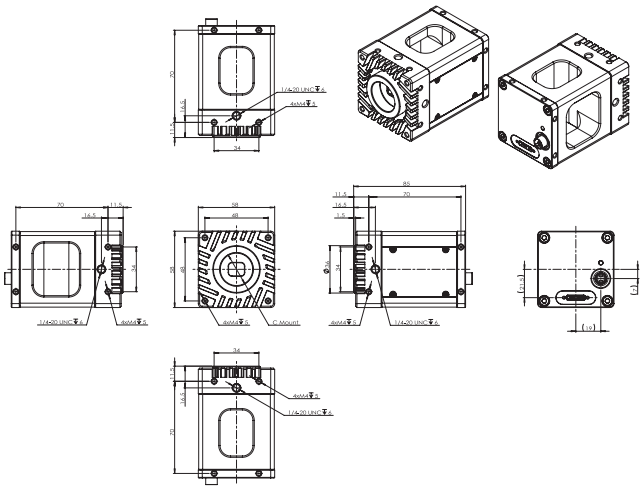

SWIR

ペルチェ素子非搭載
Camera Link Base モデル
STC-SBS34PCL-SWIR-U
STC-SBS132PCL-SWIR-U

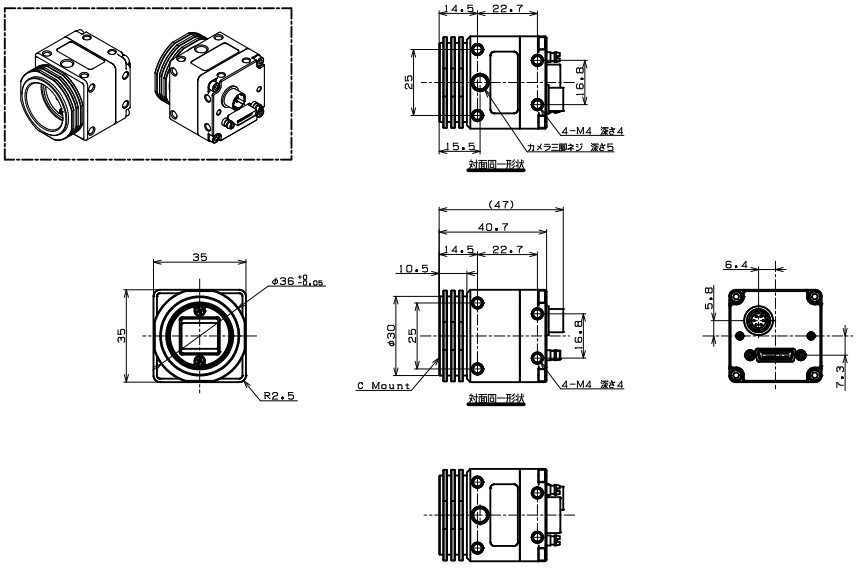

ペルチェ素子非搭載
USB3 Vision モデル

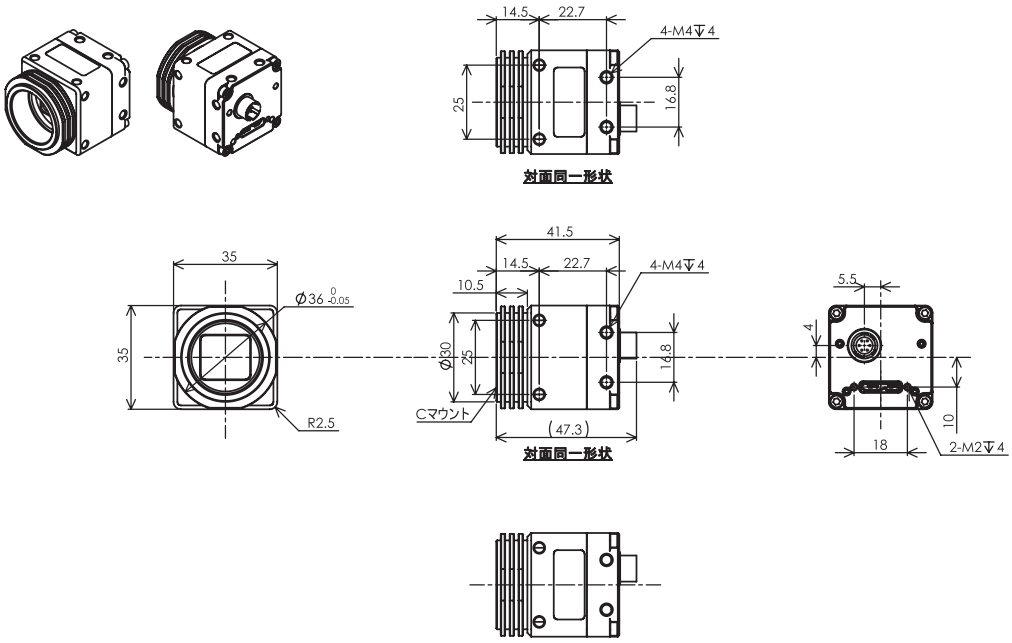

SWIR

ペルチェ素子非搭載モデル

GigE Vision モデル

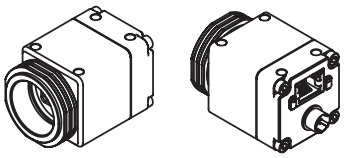

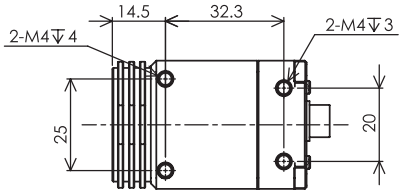

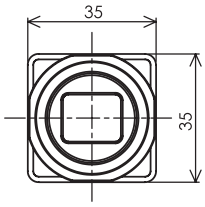

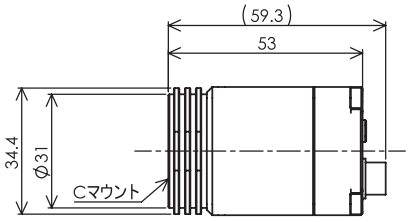

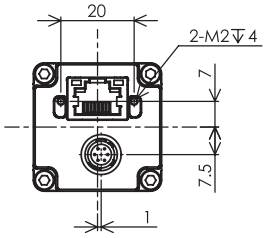

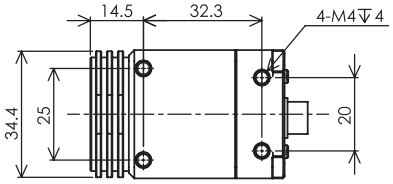

SWIR

メモ

RGB 分光式プリズム　3CMOS カメラ NEW

概　要

510 万画素、3CMOS カメラ

特　長

RGB 分光式プリズム採用
解像度 5.1M でインターフェースは CoaXPress
波長分解能や色の鮮やかさなど色再現性に優れたエリアスキャンカメラ

製品ラインアップ

形式	モノクロ / カラー	解像度	フレームレート	有効画素数(H×V)	センササイズ	セルサイズ(μm)	センサ	レンズマウント	備考
STC-STS502CXP122 *	カラー (3CMOS Prism RGB)	5M	109.2fps	2448×2048	1/1.8	2.74×2.74	IMX548	C	PoCXP 対応、 CXP12-2 レーン

*. 近日発売予定です。

アクセサリー

AC アダプタ		
形式	対応機種	備考
UV324-2410-6P	CXP6x2/CXP6x4/CXP12x2/CXP12x4 用	6P コネクタタイプ入力：100Vac、出力：24V

電源・I/O ケーブル	
形式	長さ
FJ-VSP2 3M	3m
FJ-VSP2 5M	5m
FJ-VSP2 10M	10m

プリズム分光の原理

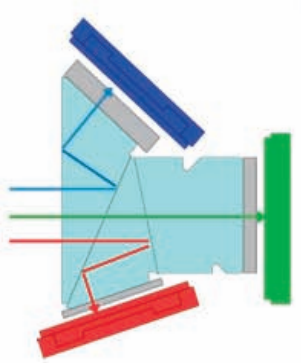

第一プリズムにて青成分が反射（波長選択）され、全反射を経てイメージセンサに入射。
第二プリズムにて赤成分が反射され、全反射を経てイメージセンサに入射。
残った光が緑成分となり、イメージセンサに入射。

RGB Color System

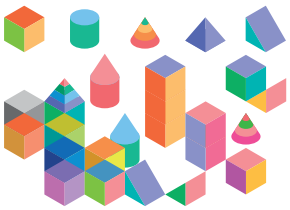

RGB 個々にモノクロセンサで撮像することにより、Bayer センサカメラに比べてノイズ特性が良い
Bayer からの RGB 変換が不要
RGB 個々に機能制御可能

外観図

STC-STS502CXP122

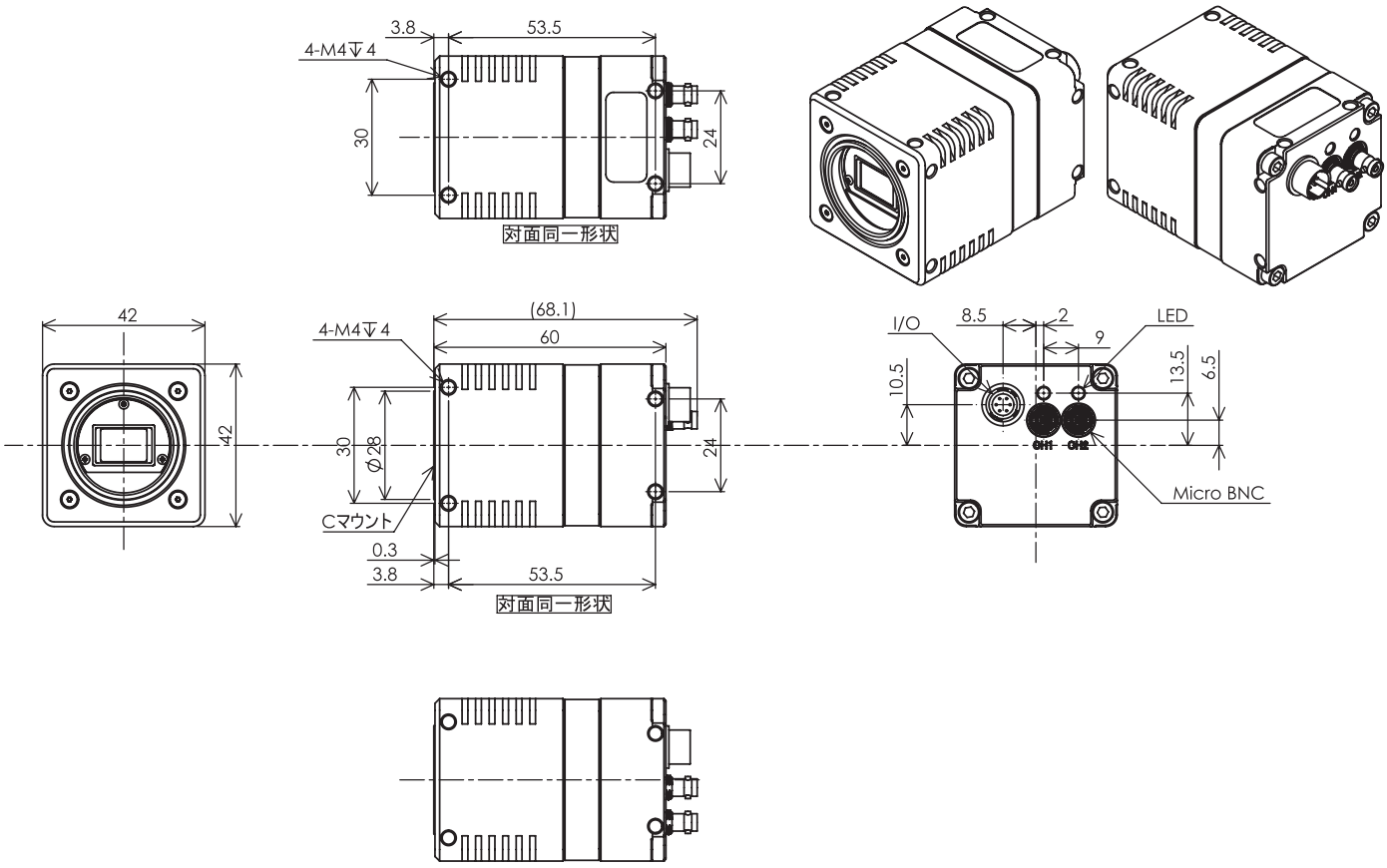

HD ハイビジョンカメラ

概　要

DVI 出力　カラーカメラ

特　長

HDMI コネクタでモニタへダイレクト接続、PC レスで観察システムを構築可能
オプションのリモコンユニットを使って、画面上にクロスラインやシャドーマスク表示可能
電源入力部はコネクタロック機構付き対応コネクタの使用で AC アダプタの抜け防止
メモリを搭載した標準モデルとメモリを搭載していない非搭載モデルをラインアップ

製品ラインアップ

形式	モノクロ/カラー	解像度	フレームレート	有効画素数(H×V)	センササイズ	セルサイズ(μm)	センサ	レンズマウント	備考
STC-HD213DV	カラー	1080P/1080i	60fps	1920×1080	1/2.8	2.9×2.9	IMX291	C	メモリ搭載
STC-HD213DV-CS								CS	
STC-HD213DVN	カラー	1080P/1080i	60fps	1920×1080	1/2.8	2.9×2.9	IMX291	C	メモリ非搭載
STC-HD213DVN-B								C	
STC-HD213DVN-CS								CS	

アクセサリ

AC アダプタ		
形式	対応機種	備考
UA310-HD213	DVI/SDI	DC ジャックタイプ、ロック機能付き、入力：100−240Vac、出力：12V1A

マウント変換アダプタ		
形式	対応機種	備考
CS-C-R	CS マウントモデル	

コントロール用リモコンユニット		
形式	対応機種	備考
RC-HD133	HDMI/DVI/SDI	φ3.5 ステレオピンジャック

PC からの通信治具		
形式	対応機種	備考
JIG-USB-HD	HDMI/DVI/SDI	φ3.5 ステレオピンジャック -USB MiniB

外観図

STC-HD213DV
STC-HD213DVN

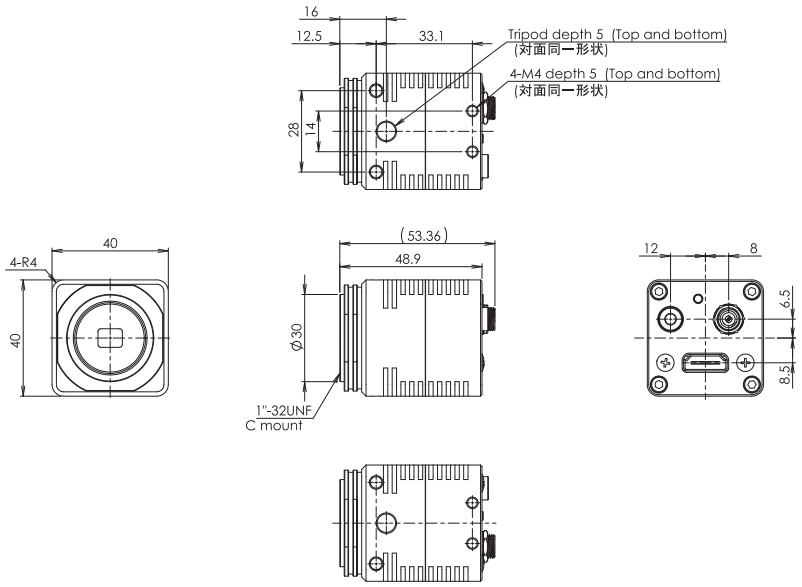

STC-HD213DV-CS
STC-HD213DVN-CS

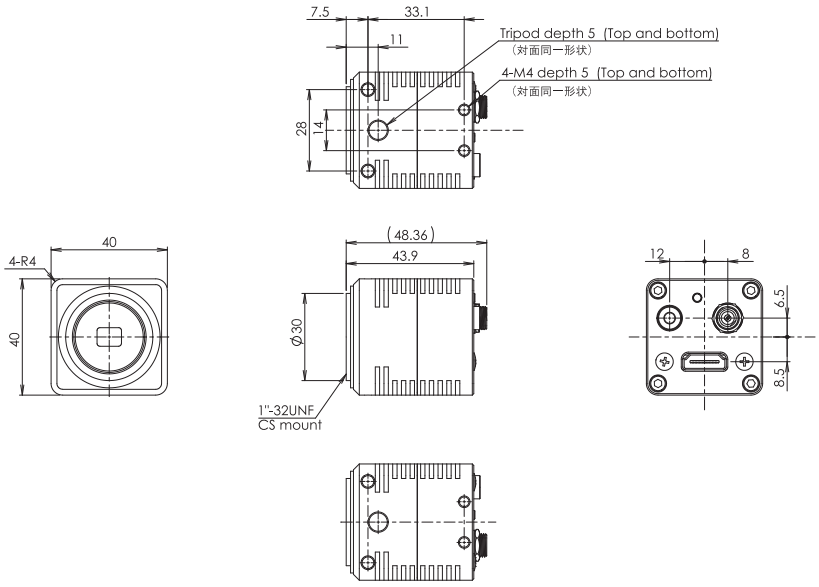

STC-HD213DVN-B

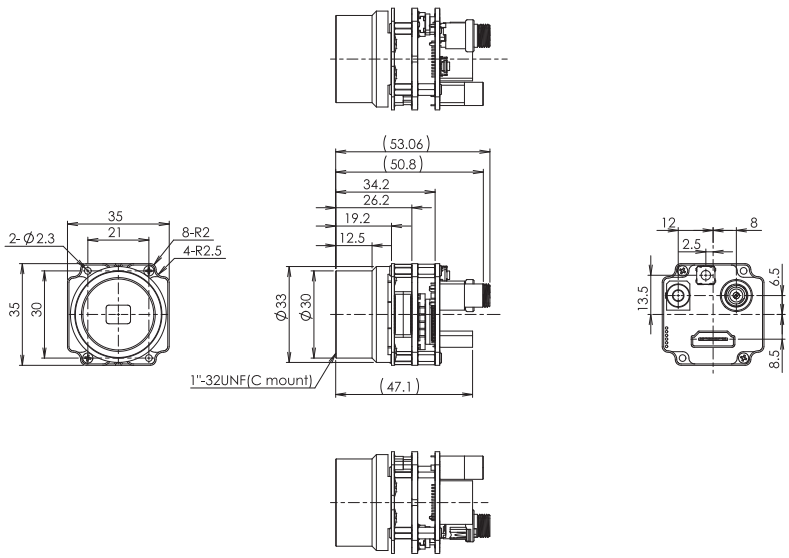

HD-SDI ハイビジョンカメラ

概　要

HD-SDI 出力　カラーカメラ

特　長

汎用性が高い BNC コネクタでモニタへダイレクト接続
長距離映像伝送に適合
オプションのリモコンユニットを使って、画面上にクロスラインやシャドーマスク表示可能
電源入力部はコネクタロック機構付き対応コネクタの使用で AC アダプタの抜け防止
メモリを搭載した標準モデルとメモリを搭載していない非搭載モデルをラインアップ

製品ラインアップ

形式	モノクロ/カラー	解像度	フレームレート	有効画素数(H×V)	センササイズ	セルサイズ(μm)	センサ	レンズマウント	備考
STC-HD213SDI	カラー	1080P/1080i	60fps	1920×1080	1/2.8	2.9×2.9	IMX291	C	メモリ搭載
STC-HD213SDI-CS								CS	
STC-HD213SDIN	カラー	1080P/1080i	60fps	1920×1080	1/2.8	2.9×2.9	IMX291	C	メモリ非搭載
STC-HD213SDIN-B								C	
STC-HD213SDIN-CS								CS	

アクセサリ

AC アダプタ		
形式	対応機種	備考
UA310-HD213	DVI/SDI	DC ジャックタイプ、ロック機能付き、入力：100−240Vac、出力：12V1A

マウント変換アダプタ		
形式	対応機種	備考
CS-C-R	CS マウントモデル	

コントロール用リモコンユニット		
形式	対応機種	備考
RC-HD133	HDMI/DVI/SDI	φ3.5 ステレオピンジャック

PC からの通信治具		
形式	対応機種	備考
JIG-USB-HD	HDMI/DVI/SDI	φ3.5 ステレオピンジャック -USB MiniB

外観図

STC-HD213SDI
STC-HD213SDIN

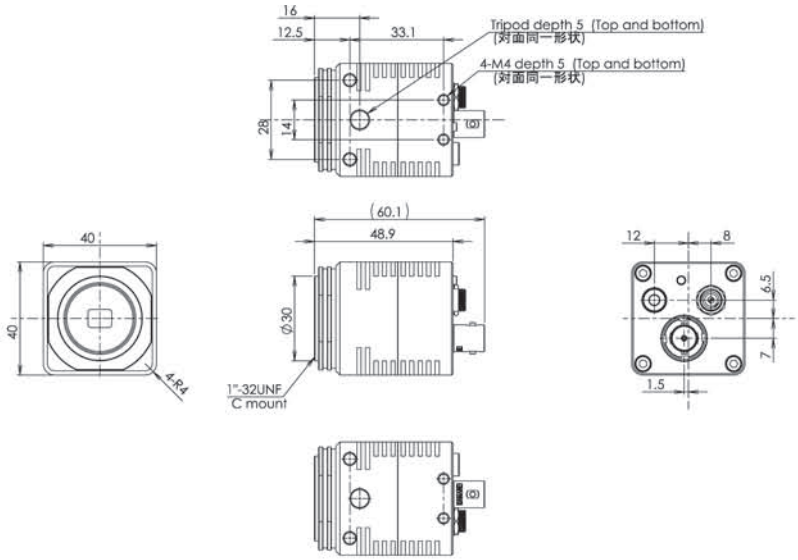

STC-HD213SDI-CS
STC-HD213SDIN-CS

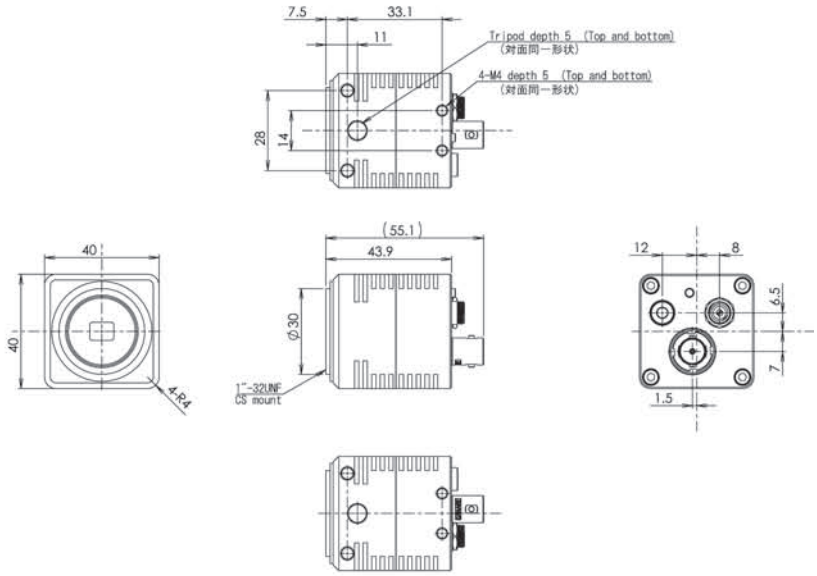

STC-HD213SDIN-B

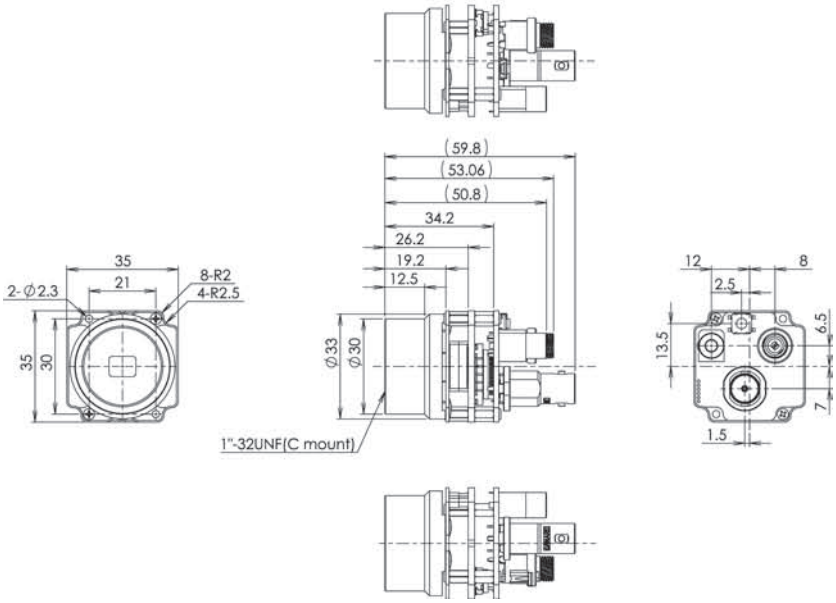

HDMI/DVI/SDI

TV フォーマット　カラーカメラ　S133N-B シリーズ

概　要

1/3.2 型　65 万画素の TV フォーマットカラー CMOS カメラ

特　長

電源入力は DC ジャックタイプと端子台入力タイプをラインアップ

ゲイン、シャッタ、色調整機能等多数の機能を有し、OSCD（On Screen Character Display）による調整が可能

製品ラインアップ

形式	モノクロ/カラー	解像度	撮像方式	有効画素数(H×V)	センササイズ	セルサイズ(μm)	センサ	レンズマウント
STC-S133N-B*	カラー	0.65M	NTSC	1280×960	1/3.2	3.5×3.5	ISX017	CS
STC-S133P-B*			PAL	1280×924				

＊ご発注の際は、下記のラインアップ表より機種を選択下さい。
＊有効画素数：信号方式に合わせて画像が圧縮されますので、表示サイズとカメラの有効画素数は異なります。

アクセサリ

AC アダプタ		
形式	対応機種	備考
UA310-1210	STC-S133N(P)-BJ	DC ジャックタイプ　入力：100-240Vac　出力：DC12V1A

マウント変換アダプタ		
形式	対応機種	備考
CS-C-R	CS マウントモデル	CS マウント→C マウント変換アダプタ

リモコンユニット		
形式	対応機種	備考
RC-S133B	S133N-B シリーズ	

ラインアップ表

形式	カラー／モノクロ	センササイズ	レンズマウント	撮像方式	ACアダプタ	備考
STC-S133N-BJ	カラー	1/3.2	CS	NTSC	UA310-1210	ケース、出力：BNC
STC-S133P-BJ				PAL		
STC-S133N-BT				NTSC	—	
STC-S133P-BT				PAL		

外観図

［コネクタ仕様］

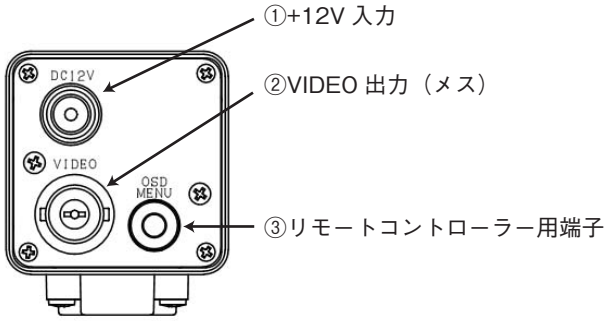

ＢＪタイプ

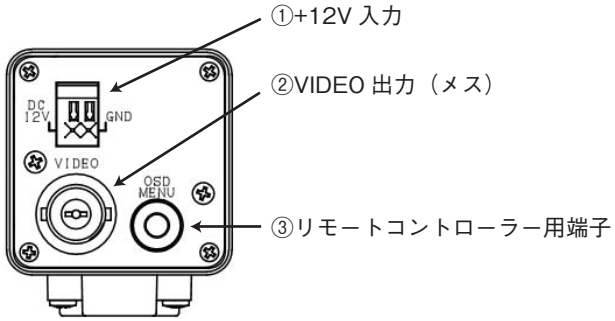

ＢＴタイプ

［外形寸法図］

ＢＪタイプ

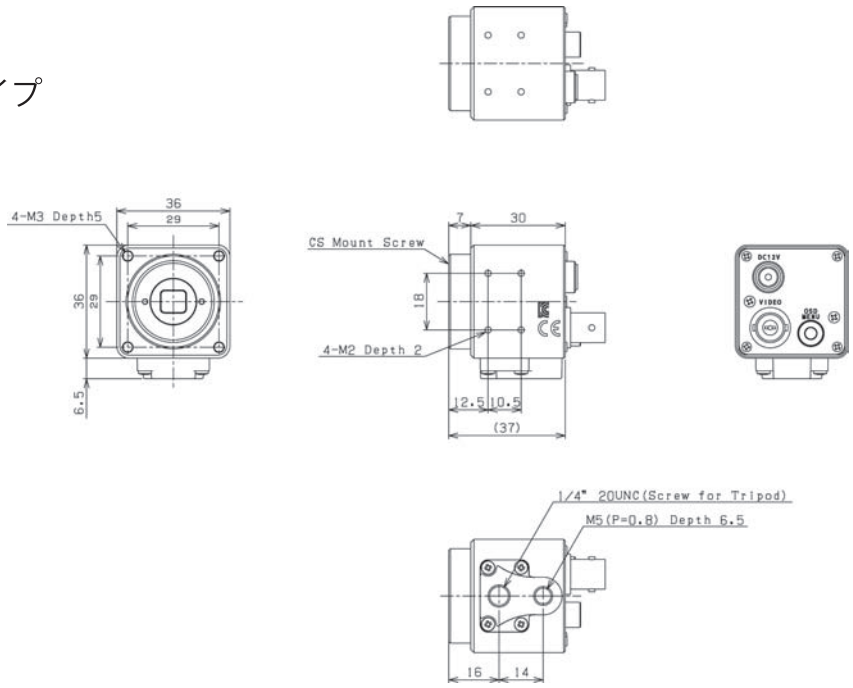

ＢＴタイプ

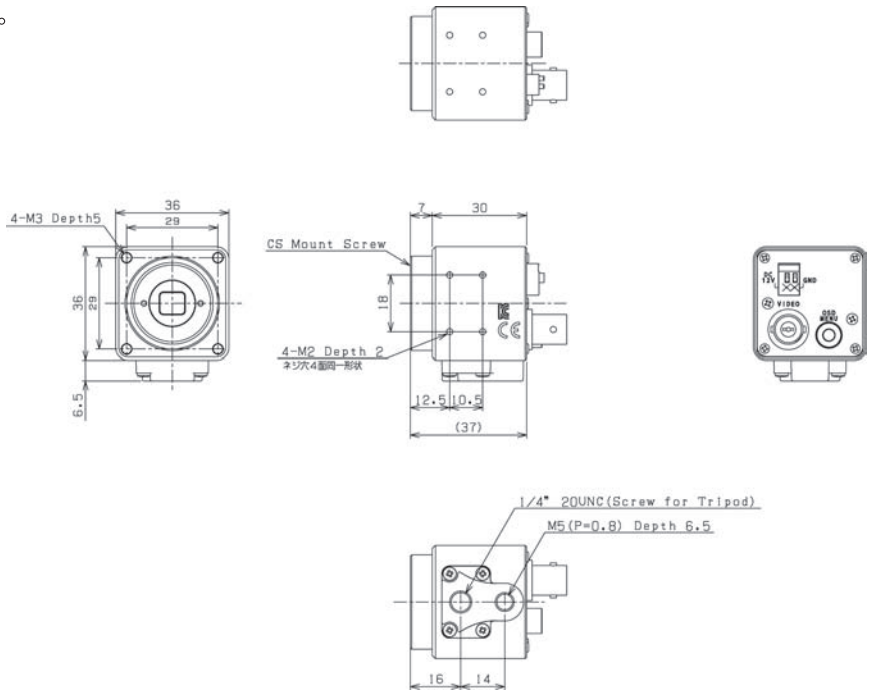

小型ボードカメラ　STC-S133 シリーズ

概　要

小型ボードカメラ

特　長

小型軽量で、組込みや監視用途に最適
高感度センサを採用
TV フォーマット、UVC（USB3.0）、MIPI のインターフェースから使用環境に合わせて選定可能

製品ラインアップ

形式	モノクロ／カラー	解像度	有効画素数(H×V)	センササイズ	セルサイズ(μm)	センサ	インターフェース
STC-S133N-**	カラー	0.65M	1280×960	1/3.2	3.5×3.5	ISX017	TV フォーマット
STC-S133P-**			1280×924				
STC-S133UVC-**		1.3M	1280×960				USB3.0（UVC）
STC-S133MIP-**							MIPI
STC-P213UVC-**		2M	1920×1080	1/2.9	2.8×2.8	PV4209K	USB3.0（UVC）

＊ご発注の際は、下記のラインアップ表より機種を選択下さい。
＊有効画素数：信号方式に合わせて画像が圧縮されますので、表示サイズとカメラの有効画素数は異なります。

ラインアップ表

TV フォーマット（NTSC/PAL）

形式	カラー／モノクロ	フレームレート	センササイズ	レンズマウント	備考
STC-S133N	カラー	30fps	1/3.2	―	DPF、ボード、マウントなし
STC-S133P		25fps		―	DPF、ボード、マウントなし
STC-S133N-NF		30fps		―	ボード、マウントなし、フィルタなし
STC-S133P-NF		25fps		―	ボード、マウントなし、フィルタなし
STC-S133N-L		30fps		S	DPF、ボード、S マウント
STC-S133N-LS		30fps		S	DPF、ボード、S マウント、レンズ固定ワッシャ付き
STC-S133P-L		25fps		S	DPF、ボード、S マウント
STC-S133N-CS		30fps		CS	DPF、ボード、CS マウント
STC-S133P-CS		25fps		CS	DPF、ボード、CS マウント
STC-S133N-I		30fps		―	IRCF、ボード、マウントなし
STC-S133P-I		25fps		―	IRCF、ボード、マウントなし
STC-S133N-IL		30fps		S	IRCF、ボード、S マウント
STC-S133P-IL		25fps		S	IRCF、ボード、S マウント
STC-S133N-ICS		30fps		CS	IRCF、ボード、CS マウント
STC-S133P-ICS		25fps		CS	IRCF、ボード、CS マウント
STC-S133N-ILS		30fps		S	IRCF、ボード、S マウント、レンズ固定ワッシャ付き
STC-S133N-AL		30fps		S	DPF、ケース、S マウント
STC-S133P-AL		25fps		S	DPF、ケース、S マウント
STC-S133N-ACS		30fps		CS	DPF、ケース、CS マウント
STC-S133P-ACS		25fps		CS	DPF、ケース、CS マウント
STC-S133N-IAL		30fps		S	IRCF、ケース、S マウント
STC-S133P-IAL		25fps		S	IRCF、ケース、S マウント
STC-S133N-IACS		30fps		CS	IRCF、ケース、CS マウント
STC-S133P-IACS		25fps		CS	IRCF、ケース、CS マウント

※DPF：デュアルパスフィルタ　IRCF：IR カットフィルタ

次項へ

USB3.0（UVC）					
形式	カラー / モノクロ	フレームレート	センササイズ	レンズマウント	備考
STC-S133UVC-BL	カラー	60fps	1/3.2	ー	IRCF、ボード、マウントなし、コネクタ下出し
STC-S133UVC-BLL				S	IRCF、ボード、S マウント、コネクタ下出し
STC-S133UVC-BLCS				CS	IRCF、ボード、CS マウント、コネクタ下出し
STC-S133UVC-DBL				ー	DPF、ボード、マウントなし、コネクタ下出し
STC-S133UVC-DBLL				S	DPF、ボード、S マウント、コネクタ下出し
STC-S133UVC-DBLCS				CS	DPF、ボード、CS マウント、コネクタ下出し
STC-S133UVC-ALL				S	IRCF、ケース、S マウント、コネクタ下出し
STC-S133UVC-ALCS				CS	IRCF、ケース、CS マウント、コネクタ下出し
STC-S133UVC-DALL				S	DPF、ケース、S マウント、コネクタ下出し
STC-S133UVC-DALCS				CS	DPF、ケース、CS マウント、コネクタ下出し
STC-S133UVC-BS				-	IRCF、ボード、マウントなし、コネクタ後ろ出し
STC-S133UVC-BSL				S	IRCF、ボード、S マウント、コネクタ後ろ出し
STC-S133UVC-BSCS				CS	IRCF、ボード、CS マウント、コネクタ後ろ出し
STC-S133UVC-DBS				-	DPF、ボード、マウントなし、コネクタ後ろ出し
STC-S133UVC-DBSL				S	DPF、ボード、S マウント、コネクタ後ろ出し
STC-S133UVC-DBSCS				CS	DPF、ボード、CS マウント、コネクタ後ろ出し
STC-P213UVC-ALL		30fps	1/2.9	S	ケース、S マウント
STC-P213UVC-BLL				S	ボード、S マウント

※DPF：デュアルパスフィルタ　IRCF：IR カットフィルタ

MIPI					
形式	カラー / モノクロ	フレームレート	センササイズ	レンズマウント	備考
STC-S133MIP	カラー	60fps	1/3.2	ー	IRCF、ボード、マウントなし
STC-S133MIP-CS				CS	IRCF、ボード、CS マウント
STC-S133MIP-L				S	IRCF、ボード、S マウント
STC-S133MIP-NF				ー	ボード、フィルタ無し
STC-S133MIP-D				ー	DPF、ボード、マウント無し
STC-S133MIP-DCS				CS	DPF、ボード、CS マウント
STC-S133MIP-DL				S	DPF、ボード、S マウント
STC-S133MIP-ALL				S	IRCF、ケース、S マウント
STC-S133MIP-ALCS				CS	IRCF、ケース、CS マウント
STC-S133MIP-DALL				S	DPF、ケース、S マウント
STC-S133MIP-DALCS				CS	DPF、ケース、CS マウント

※DPF：デュアルパスフィルタ　IRCF：IR カットフィルタ
ハーネスは付属されています。

アクセサリ

リモートコントロール用リモコンユニット	
形式	対応機種
RC-S133	S133N(P)シリーズ

AC アダプタ	
形式	対応機種
UA310-1210	S133N(P)シリーズ

マウント変換アダプタ	
形式	対応機種
CS-C-R	S133 全シリーズ CS マウントモデル

電源・信号出力用ハーネス		
形式	対応機種	備考
KSAF005	S133N/P 用	片端 8P コネクタ、片端①電源ピンジャック②BNC コネクタ
KSAF006	S133N/P 用	片端 8P コネクタ、片端①電源ピンジャック②RCA コネクタ

S マウント（M12 P0.5）レンズ

形式	対応機種	備考
CV0205C	S マウントモデル	f=2.5mm、1/3"、F2.0、解像度 5M 対応
KVAB009		レンズ固定用ワッシャ

分光特性

ISX017　IR カットフィルタ分光感度特性

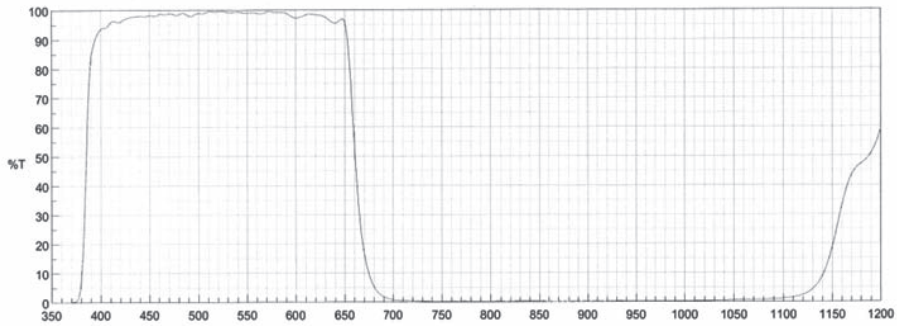

ISX017　デュアルパスフィルタ分光感度特性

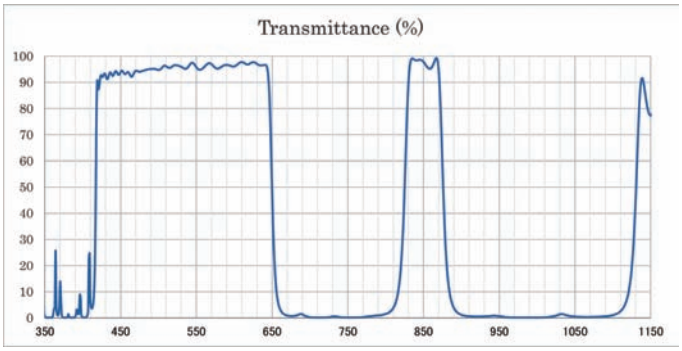

PV4209K　IR カットフィルタ分光感度特性

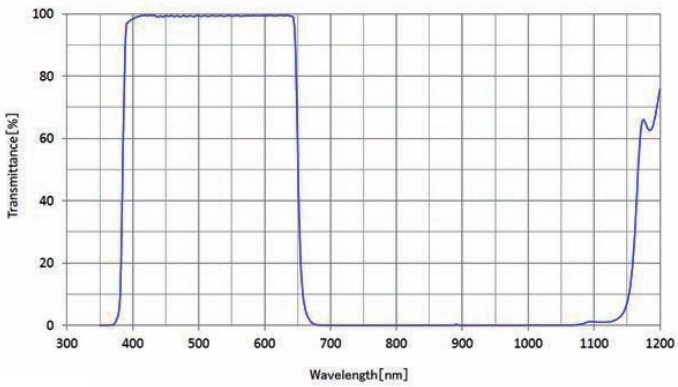

外観図

STC-S133N(P)/I

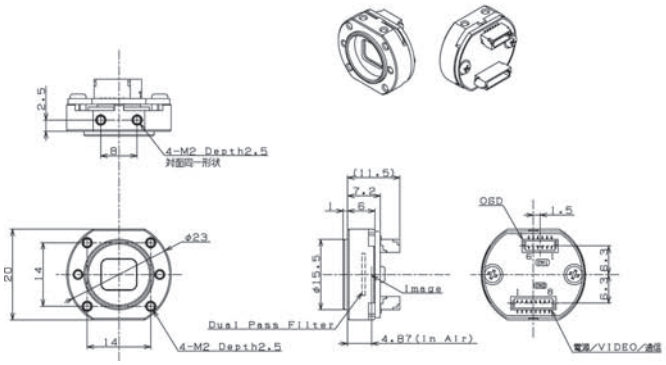

STC-S133N(P)/ICS

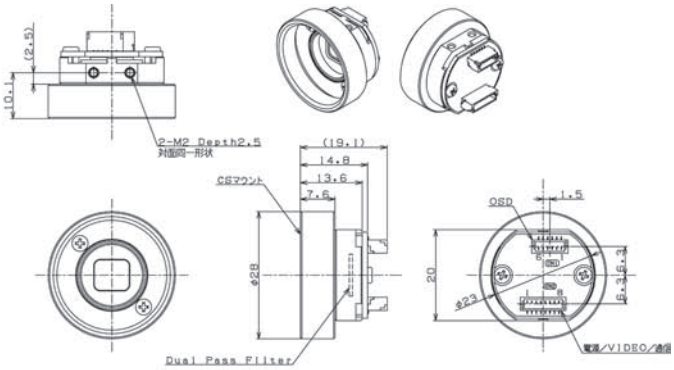

STC-S133N(P)-L/LS/IL/ILS

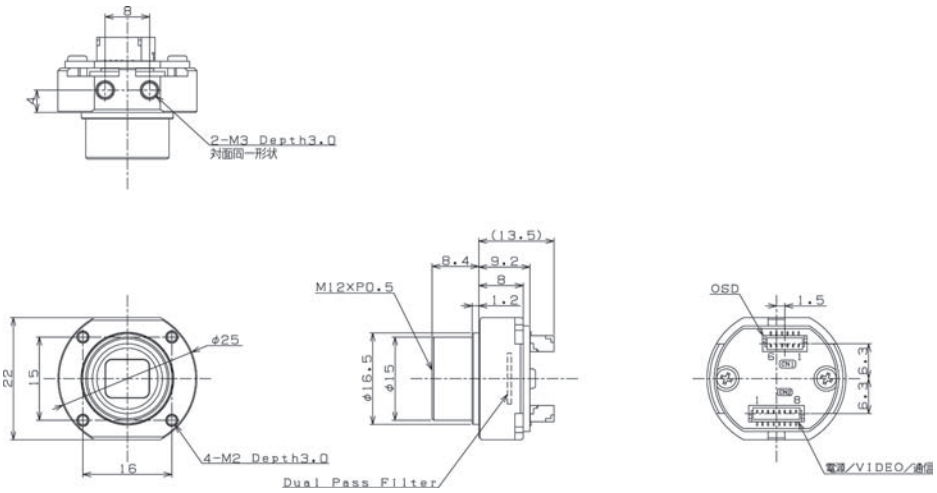

STC-S133N(P)-NF

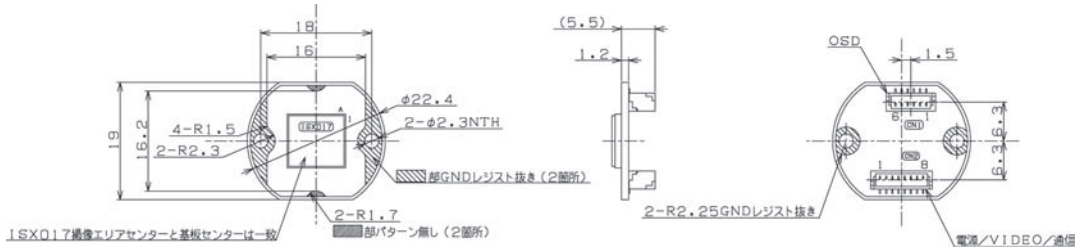

STC-S133N(P)-AL/IAL

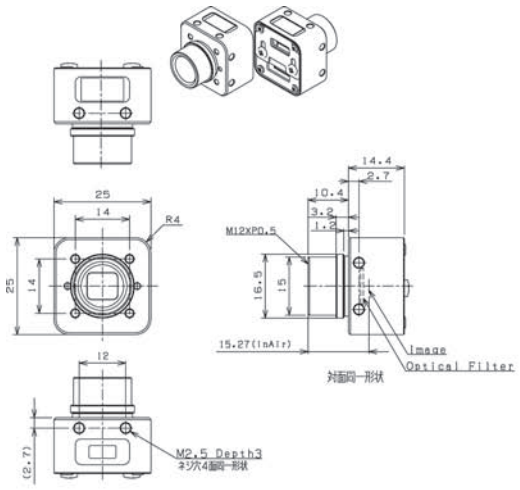

STC-S133N(P)-ACS/IACS

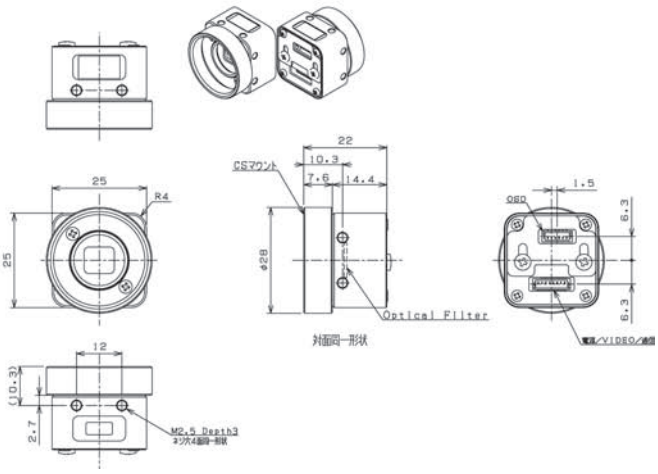

STC-S133MIP（D）

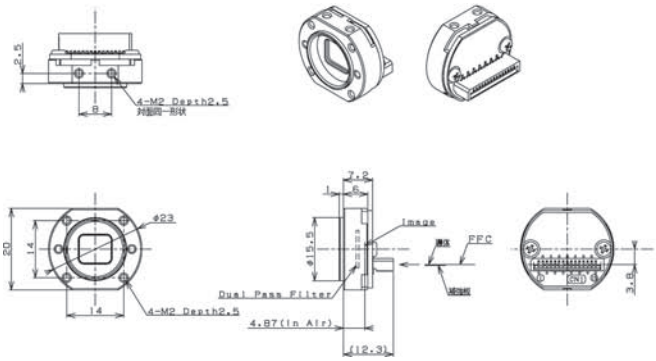

STC-S133MIP-L（DL）

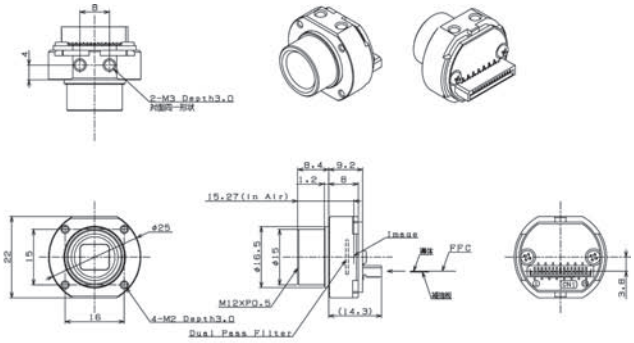

STC-S133MIP-CS（DCS）

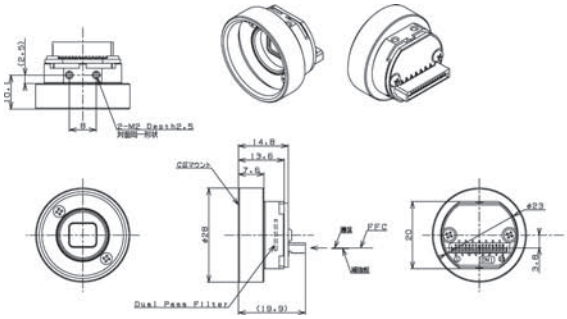

STC-S133MIP-NF

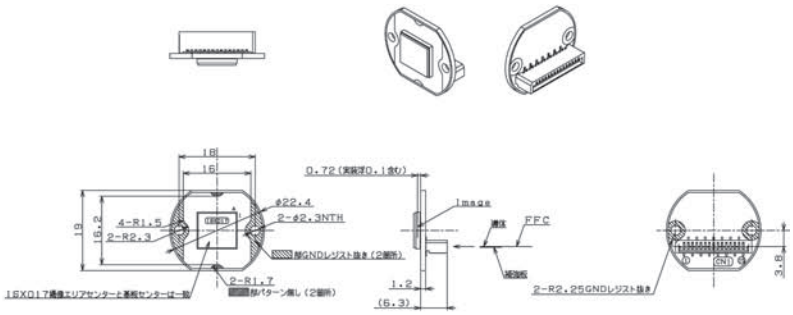

小型ボード

STC-S133MIP-ALL/DALL

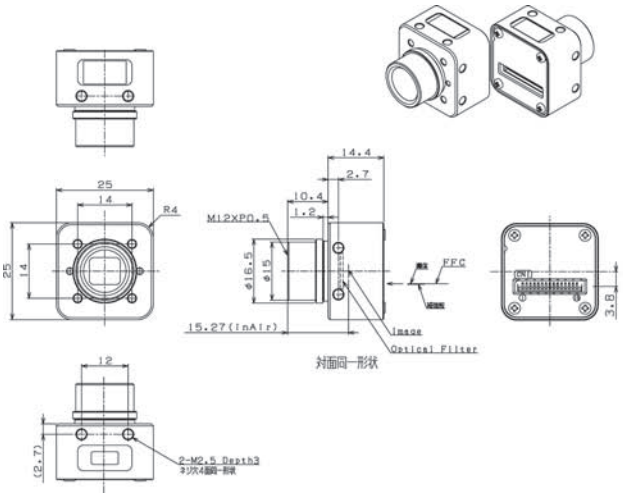

STC-S133MIP-ALCS/DALCS

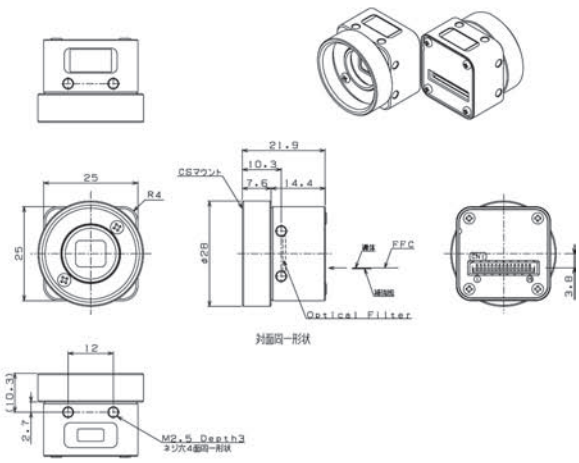

STC-S133UVC-ALL/DALL

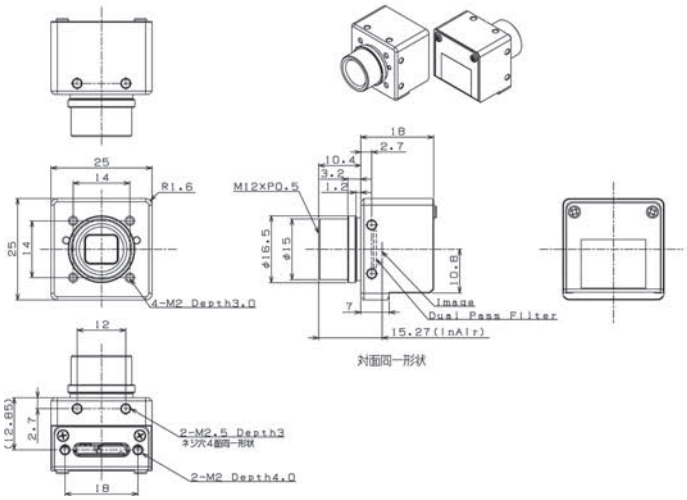

STC-S133UVC-ALCS/DALCS

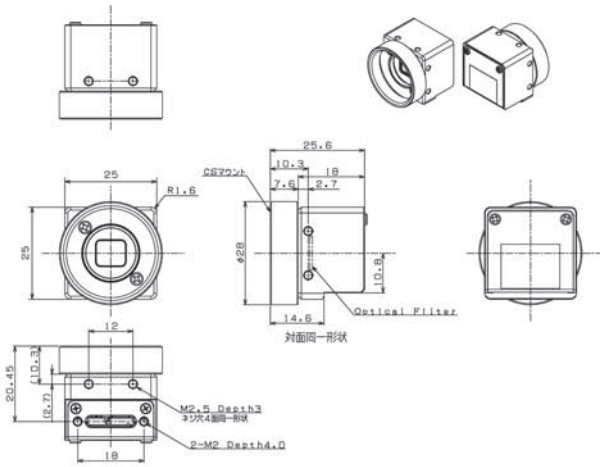

STC-S133UVC-BL（DBL）

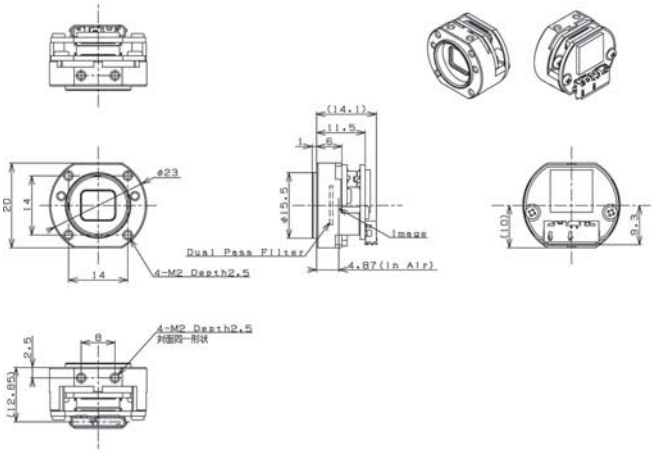

STC-S133UVC-BLL（DBLL）

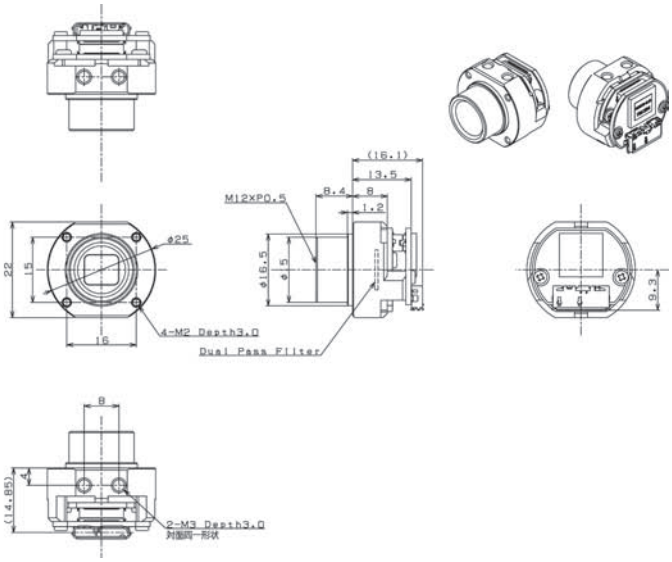

STC-S133UVC-BLCS（DBLCS）

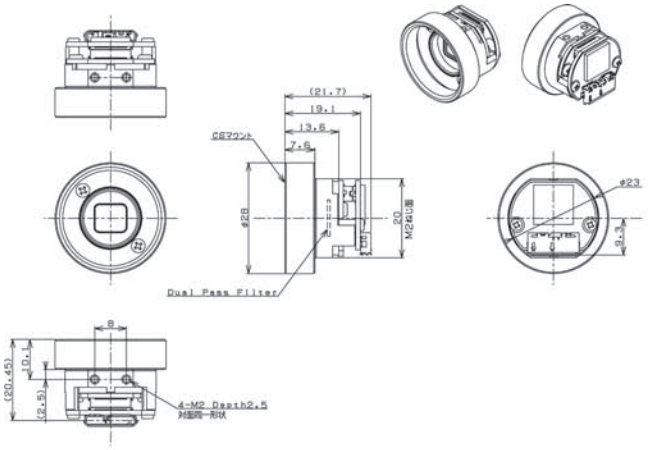

STC-S133UVC-BS（DBS）

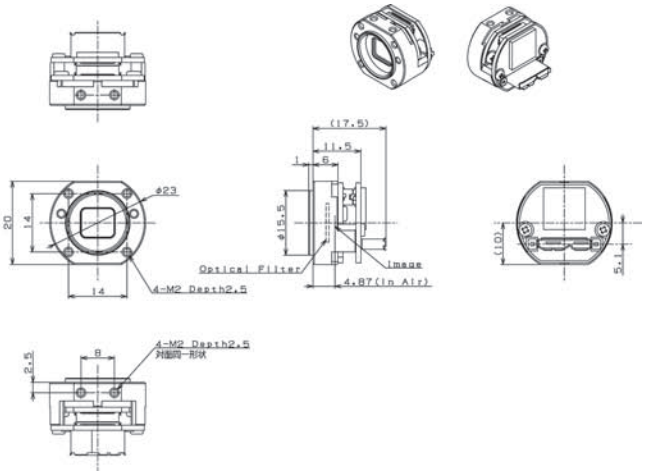

STC-S133UVC-BSL（DBSL）

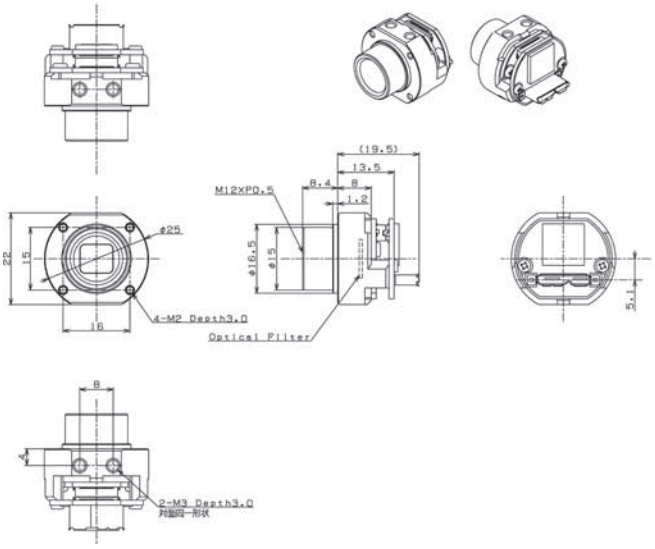

STC-S133UVC-BSCS（DBSCS）

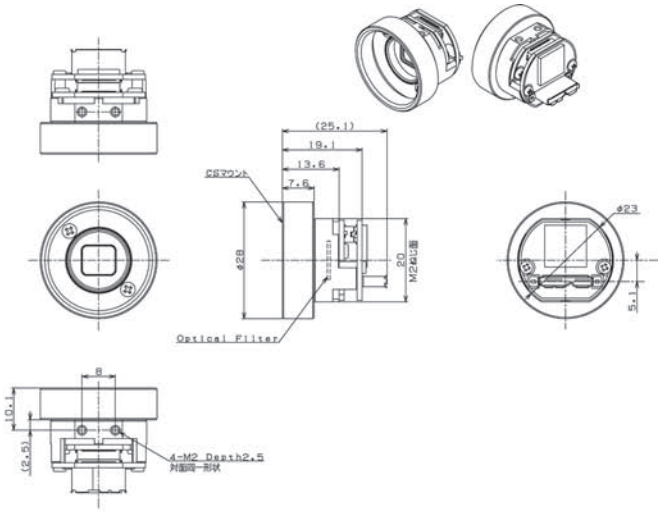

STC-P213UVC-ALL

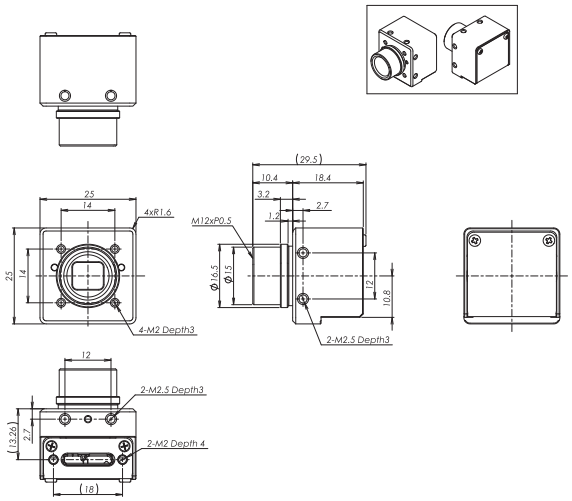

STC-P213UVC-BLL

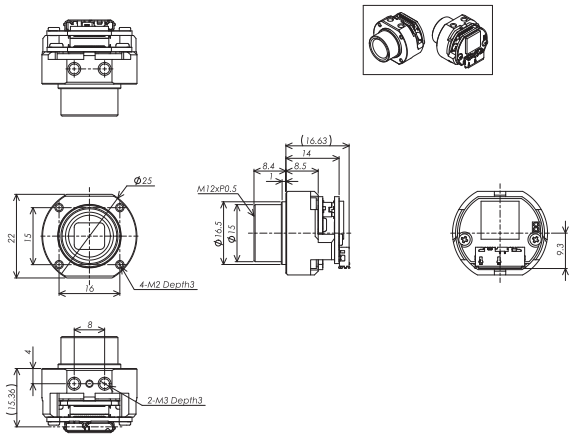

メモ

アクセサリ　ケーブル　AC アダプタ　その他オプション

概　要

カメラをご使用頂くために必要なオプション
AC アダプタ・ケーブル等をラインアップ

ロックネジ付き GigE ケーブル

FA 分野で GigE カメラをご使用頂く際に、ご要望の多いロックネジ付のケーブル（オプション）をご用意しました。

ケーブルロックネジ付き GigE ケーブル		
形式	長さ	ケーブル種類
CAB-GE-02-RBH	2m	耐屈曲ケーブル
CAB-GE-03-RBH	3m	
CAB-GE-05-RBH	5m	
CAB-GE-10-RBH	10m	
CAB-GE-20-RBH	20m	
CAB-GE-40-RBH	40m	
CAB-GE-02-RBX	2m	超耐屈曲ケーブル
CAB-GE-03-RBX	3m	
CAB-GE-05-RBX	5m	
CAB-GE-10-RBX	10m	
CAB-GE-20-RBX	20m	
CAB-GE-40-RBX	40m	

電源・I/O ケーブル

電源・I/O ケーブル	
形式	長さ
FJ-VSP2 3M	3m
FJ-VSP2 5M	5m
FJ-VSP2 10M	10m

※各カメラの仕様書で外部コネクタ仕様をご確認の上、配線を行ってください。誤って配線すると故障につながる恐れがあります。

ロックネジ付き USB ケーブル

USB3.0 ケーブル（USB3.0 MicroB、カメラ側ロックネジ付き）

形式	長さ	ケーブル種類
CAB-USB3-02	2m	ノーマル
CAB-USB3-03	3.5m	
CAB-USB3-05	5m	
CAB-USB3-07	7m	
CAB-USB3-10	10m	ノーマル高伝送ケーブル
CAB-USB3-02-RB	2m	ロボットケーブル
CAB-USB3-03-RB	3.5m	
CAB-USB3-05-RB	5m	
CAB-USB3-07-RB	7m	

※USB3.0 ケーブルはご使用環境下での事前動作確認をお願いします

同軸ケーブル（CoaXPress、TV フォーマット）

CoaXPress カメラ用ロボットケーブル

形式	対応機種	コネクタ形状（画像入力ボード側）	コネクタ形状（カメラ側）	長さ
CAB-CXP-02-MBSB	CoaXPress	MicroBNC	BNC	2m
CAB-CXP-03-MBSB				3m
CAB-CXP-05-MBSB				5m
CAB-CXP-10-MBSB				10m
CAB-CXP-02-MBMB			MicroBNC	2m
CAB-CXP-03-MBMB				3m
CAB-CXP-05-MBMB				5m
CAB-CXP-10-MBMB				10m
CAB-CXP-10-MBJB	延長ケーブル（上記の 2m/3m/5m と組み合わせて使用）		MicroBNC(J)	10m

BNC-BNC のケーブル

形式	対応機種	コネクタ形状	長さ
BNC-BNC1	TV フォーマット	両端 BNC	1m
BNC-BNC2			2m
BNC-BNC3			3m
BNC-BNC5			5m
BNC-BNC10			10m

BNC-RCA（ピンジャック）のケーブル

形式	対応機種	コネクタ形状	長さ
BNC-RCA2	TV フォーマット	片側 BNC 片側 RCA	2m
BNC-RCA3			3m
BNC-RCA5			5m
BNC-RCA10			10m

HDMI ケーブル

HDMI ケーブル

形式	対応機種	長さ
CAB-HDMI-015	4K、HD ハイビジョン（DVI）カメラ	1.5m
CAB-HDMI-02	4K、HD ハイビジョン（DVI）カメラ	2m
CAB-HDMI-03	4K、HD ハイビジョン（DVI）カメラ	3m
CAB-HDMI-05	4K、HD ハイビジョン（DVI）カメラ	5m

※HDMI ケーブルは給電有無含めご使用環境下での事前動作確認をお願いします

HDMI 光ケーブル

形式	対応機種	長さ
CAB-HDMI-10-OPT	4K、HD ハイビジョン（DVI）カメラ	10m　給電可（USB 付）
CAB-HDMI-20-OPT	4K、HD ハイビジョン（DVI）カメラ	20m　給電可（USB 付）
CAB-HDMI-30-OPT	4K、HD ハイビジョン（DVI）カメラ	30m　給電可（USB 付）
CAB-HDMI-50-OPT	4K、HD ハイビジョン（DVI）カメラ	50m　給電可（USB 付）
CAB-HDMI-70-OPT	4K、HD ハイビジョン（DVI）カメラ	70m　給電可（USB 付）
CAB-HDMI-100-OPT	4K、HD ハイビジョン（DVI）カメラ	100m　給電可（USB 付）

※HDMI ケーブルは給電有無含めご使用環境下での事前動作確認をお願いします

電源・信号出力用ハーネス

STC-S133N/P 用電源・信号出力用ハーネスです

形式	対応機種	備考
KSAF005	S133N/P 用	片端 8P コネクタ、片端①電源ピンジャック②BNC コネクタ
KSAF006		片端 8P コネクタ、片端①電源ピンジャック②RCA コネクタ

AC アダプタ

カメラを駆動するための AC アダプタ（オプション）です
マルチボルテージ（100 ～ 240Vac）対応で、RoHS 対応品となります

形式	対応機種
UA310-1210	S133N(P)-BJ、S133N(P) シリーズ
UA310-6P	CameraLink、USB3 Vision（7.1Mpix 以上）、SWIR CameraLink/USB3 Vision、STC-CMB/CMC120AOPT
UA310-6P-M	GigE Vision（M シリーズ）、GigE Vision ラインセンサカメラ、CameraLink ラインセンサカメラ、SWIR GigE
UV324-2410-6P	CXP6x2、CXP6x4、CXP12x2、CXP12x4、STC-CMB/CMC120AOPQ
UA310-HD213	DVI/SDI

AC アダプタ変換ケーブル

形式	備考
CAB-CON-M	UA310-1210 とセットで使用。UA310-6P-M に変換するケーブル。
CAB-CON-CL	UA310-1210 とセットで使用。UA310-6P に変換するケーブル。
CAB-CON-HD213	UA310-1210 とセットで使用。UA310-HD213 に変換するケーブル。

※UA310-6P-M、UA310-6P、UA310-HD213 は UA310-1210 とのセット販売のモデルのため、変換ケーブルの購入は必要ありません。
※対象機種に合わせた AC アダプタをご使用ください

マウント変換アダプタ

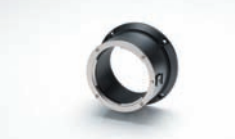

CS マウントカメラで C マウントレンズをご使用なさる場合に必要な変換アダプタリングと、12M、25M、ラインセンサカメラ使用時の M42 P=1 FB=10mm から F マウントに変換するアダプタです

形式	対応機種	備考
CS-C-R	CS マウントモデル	CS マウント→C マウント変換アダプタ
M42-F-R	12M、25M、ラインセンサカメラ	M42 P=1 FB=10mm → F マウント変換アダプタ

トリポットマウント

カメラを三脚ネジで固定する為のアダプタ（オプション）です

形式	対応機種	備考
TP-HCA	USB3.0:STC-MCE/MBE132U3V、STC-MCA/MBA5MUSB3 カメラリンク：SPB/SPC43、52、163、202PCL	
TP-JVA	USB3.0:0.4M、0.5M、1.6M、2.3M、3.2M、4M、 5M（M*S500/510U3V）	
TP-JQA	USB3.0:7.1M、8.9M、12.3M、12M、20.4M カメラリンク：2M（CM＊200PCL)、3.1M、4M、 5M（SP＊500/510PCL）、8.8M、12.3M、16.2M、 20.3M、24.5M、25M（GP＊250BPCL)	
TP-KWA	GigE M シリーズ	
TP-KWA-IEA	GigE M シリーズ	S シリーズのセンサ中心位置と同じ高さで設置したい場合にご使用ください。
TP-KWA2	STC-MBS/MCS881POE、STC-MBS/MCS122BPOE、 STC-MBS/MCS2041POE	

コントロール用リモコンユニット

カメラ背面のピンジャックと接続し、オンスクリーン表示での各種設定が可能になります

形式	対応機種	備考
RC-HD133	DVI/SDI	φ3.5 ステレオピンジャック
RC-S133	S133N/P シリーズ	
RC-S133B	S133N-B シリーズ	φ3.5 ステレオピンジャック

PC からの通信治具

カメラと PC を接続する治具で、通信ソフトによってカメラの詳細設定が可能です

形式	対応機種	通信ソフト	備考
JIG-USB-HD	STC-HD213DV（N）/SDI（N）	JTBCtrl	φ3.5 ステレオピンジャック -USB MiniB

アクセサリ　固定焦点レンズ

概　要

小型ボードカメラやヘッド分離カメラ用の小径固定焦点レンズ

S マウント（M12 P0.5）レンズ

形式	対応機種	備考
CV0205C	S マウントモデル	f=2.5mm、1/3”、F2.0、解像度 5M 対応
KVAB009		レンズ固定用ワッシャ

ファクトリードライブレコーダ

概　要

動画レコーダで
トラブルの原因特定を効率化

簡単に導入できる
シンプルな構成

産業用カメラ　ファクトリードライブレコーダ ソフトウェア

特　長

トリガ入力でトラブル事象を自動録画

各種センサや PLC からの「カメラ外部トリガ入力」やパソコンへの「TCP コマンド トリガ入力」で、トラブル発生時の前後最大 60 分間の設備状態を録画することにより、トラブル発生の瞬間に何が起こったか、動画再生でスピーディに確認できます。

事例　パーティクル異常をトリガに録画

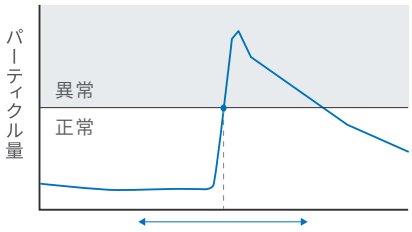

パーティクル
センサ

前後 5 分間を録画

作業者による装置の開扉を把握

事例　検査NGをトリガに作業工程を録画

スマートカメラ

前の20分間を録画

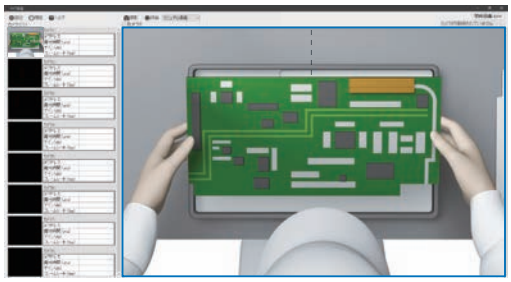

作業工程の間違いを把握

広域と局所の動画を同時に録画

多彩なカメララインアップに加えて、レンズ、カメラの組み合わせが自由自在。製造現場の全体を映す広域動画撮影に必要なケーブル長の長いカメラもラインアップしていますので、これらの組み合わせにより広域と局所など録りたい画像を同時に撮影でき、再生時に見比べることでトラブル事象の解析をより正確に行うことができます。

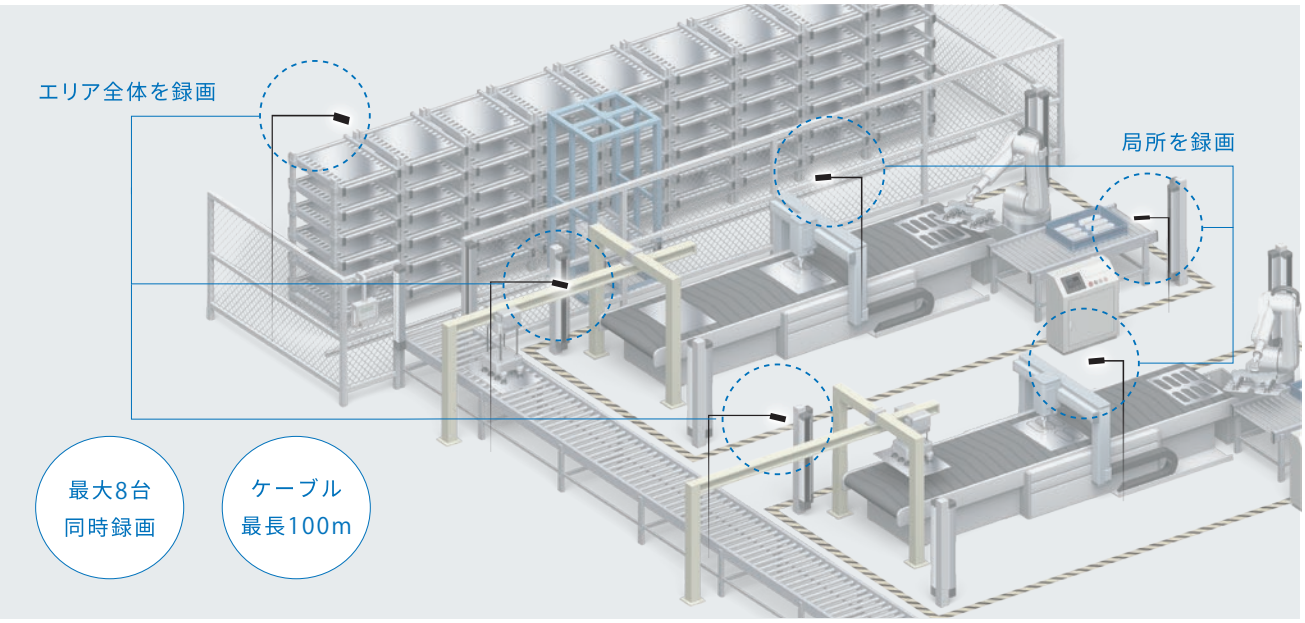

システム構成

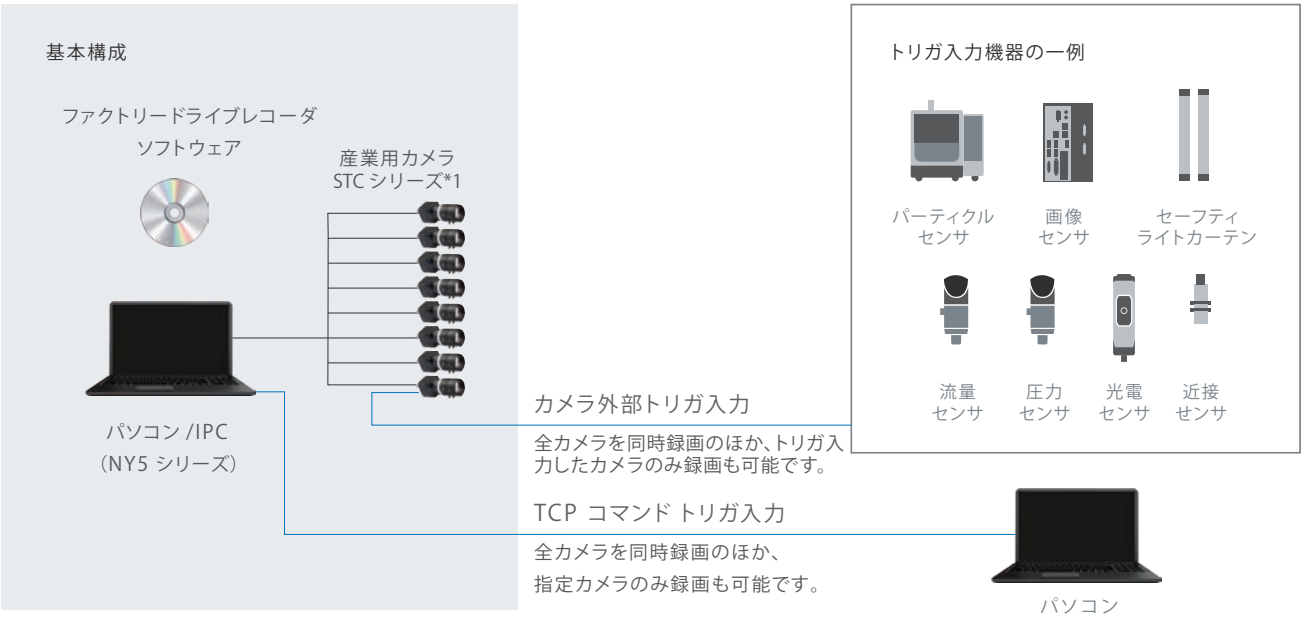

注 . カメラは最大 8 台まで同時録画できます。カメラ接続には、パソコンの仕様とカメラ接続台数に応じて、ハブを準備してください。
*1. 使用できるカメラは、オムロンの産業用カメラ STC シリーズです。詳細は 下記製品ラインアップのカメラの表をご覧ください。

製品ラインアップ

ソフトウェア

名称	カメラ接続台数	形式	価格
ファクトリードライブレコーダ	8台/1パソコン	形STC-FDR-SW01	オープン価格

産業用カメラ　STCシリーズ

名称		最大解像度	高速＊1	小型	ケーブル延長（100m）	波長広帯域
GigE Visionカメラ	CMOS 小型モデル STC-M□□□□□□POEシリーズ	2040万画素			○	
	CMOS 小型ボードモデル STC-B□S□□□□POE/GEシリーズ	2040万画素		○	○	
	SWIRモデル STC-L□S□□□POE-SWIRシリーズ	130万画素			○	○
USB3 Visionカメラ	CMOS 小型モデル STC-M □□□□□□U3Vシリーズ	2040万画素	○			
	CMOS 小型ボードモデル＊2 STC-B□S□□□□U3Vシリーズ	1200万画素	○	○		
	SWIRモデル STC-L□S□□□U3V-SWIRシリーズ	130万画素	○			○
	CMOS 小型ヘッド分離モデル STC-R□□□□□U3Vシリーズ	160万画素	○	○ （超小型）		
USB3（UVC）カメラ	CMOS 小型カラーカメラ STC-S133/P213UVCシリーズ	200万画素		○		

注. USB3 Vision/GigE VisionカメラとUSB3（UVC）カメラの同時使用はできません。
＊1. 使用するパソコン、カメラ接続台数、カメラ種類によりカメラ仕様の最大フレームレートを満足できないことがあります。事前に検証の上ご使用ください。
＊2. STC-B□S43U3V、STC-B□S43U3V-□□□、STC-B□S163U3V、STC-B□S163U3V-□□□、STC-B□S502U3V、STC-B□S502U3V-□□□には未対応

録画方法

録画方法		詳細	録画時間
常時録画		設定された条件（日時など）で録画	最大1年間（366日間）
マニュアル録画		手動操作により録画を開始/終了	最大60分間
トリガ録画	時刻トリガ	設定の時刻で1日1回録画	トリガの前後 最大60分間＊1
	モーション検知	撮影しているカメラ映像内で前後の画像で変化量が設定した数値以上になった場合に録画	
	マスター画像比較	あらかじめ設定しておいた静止画像とカメラ画像の比較で、変化量が設定した数値以上になった場合に録画	
	トリガ信号 （カメラ外部トリガ、I/O）	トリガ信号をカメラに入力することで録画	
	トリガ信号（TCPコマンド）	TCP通信のコマンド入力をトリガとして録画	

＊1. トリガ前の録画時間が長い場合、動画ファイルの作成に時間がかかります。

ファクトリードライブレコーダの詳細は
専用カタログをご覧ください。
（カタログ番号：SDNB-042）

商標について

* Camera Link, GigE Vision, USB3Vision, PoCL は、A3 (AssociationFor Advancing Automation) の 商標です。

* CoaXPress は、JIIA (Japan Industrial Imaging Association) の商標です。

* Opt-C:Link は、株式会社アバールデータの登録商標です。

* Windows, Microsoft Visual Studio は、米国 Microsoft Corporation の米国およびその他の国における登録商標です。

* その他、記載されている会社名、製品名等につきましては、各社の登録商標または商標です。

メモ

オムロン商品ご購入のお客様へ

ご承諾事項

平素はオムロン株式会社（以下「当社」）の商品をご愛用いただき誠にありがとうございます。
「当社商品」のご購入について特別の合意がない場合には、お客様のご購入先にかかわらず、本ご承諾事項記載の条件を適用いたします。ご承諾のうえご注文ください。

1. 定義

本ご承諾事項中の用語の定義は次のとおりです。

① 「当社商品」：「当社」のFAシステム機器、汎用制御機器、センシング機器、電子・機構部品
② 「カタログ等」：「当社商品」に関する、ベスト制御機器オムロン、電子・機構部品総合カタログ、その他のカタログ、仕様書、取扱説明書、マニュアル等であって電磁的方法で提供されるものも含みます。
③ 「利用条件等」：「カタログ等」に記載の、「当社商品」の利用条件、定格、性能、動作環境、取り扱い方法、利用上の注意、禁止事項その他
④ 「お客様用途」：「当社商品」のお客様におけるご利用方法であって、お客様が製造する部品、電子基板、機器、設備またはシステム等への「当社商品」の組み込み又は利用を含みます。
⑤ 「適合性等」：「お客様用途」での「当社商品」の（a）適合性、（b）動作、（c）第三者の知的財産の非侵害、（d）法令の遵守および（e）各種規格の遵守

2. 記載事項のご注意

「カタログ等」の記載内容については次の点をご理解ください。

① 定格値および性能値は、単独試験における各条件のもとで得られた値であり、各定格値および性能値の複合条件のもとで得られる値を保証するものではありません。
② 参考データはご参考として提供するもので、その範囲で常に正常に動作することを保証するものではありません。
③ 利用事例はご参考ですので、「当社」は「適合性等」について保証いたしかねます。
④ 「当社」は、改善や当社都合等により、「当社商品」の生産を中止し、または「当社商品」の仕様を変更することがあります。

3. ご利用にあたってのご注意

ご採用およびご利用に際しては次の点をご理解ください。

① 定格・性能ほか「利用条件等」を遵守しご利用ください。
② お客様ご自身にて「適合性等」をご確認いただき、「当社商品」のご利用の可否をご判断ください。
「当社」は「適合性等」を一切保証いたしかねます。
③ 「当社商品」がお客様のシステム全体の中で意図した用途に対して、適切に配電・設置されていることをお客様ご自身で、必ず事前に確認してください。
④ 「当社商品」をご使用の際には、（i）定格および性能に対し余裕のある「当社商品」のご利用、冗長設計などの安全設計、（ii）「当社商品」が故障しても、「お客様用途」の危険を最小にする安全設計、（iii）利用者に危険を知らせるための、安全対策のシステム全体としての構築、（iv）「当社商品」および「お客様用途」の定期的な保守、の各事項を実施してください。
⑤ 「当社」はDDoS攻撃（分散型DoS攻撃）、コンピュータウイルスその他の技術的な有害プログラム、不正アクセスにより、「当社商品」、インストールされたソフトウェア、またはすべてのコンピュータ機器、コンピュータプログラム、ネットワーク、データベースが感染したとしても、そのことにより直接または間接的に生じた損失、損害その他の費用について一切責任を負わないものとします。
お客様ご自身にて、（i）アンチウイルス保護、（ii）データ入出力、（iii）紛失データの復元、（iv）「当社商品」またはインストールされたソフトウェアに対するコンピュータウイルス感染防止、（v）「当社商品」に対する不正アクセス防止についての十分な措置を講じてください。
⑥ 「当社商品」は、一般工業製品向けの汎用品として設計製造されています。
従いまして、次に掲げる用途での使用は意図しておらず、お客様が「当社商品」をこれらの用途に使用される際には、「当社」は「当社商品」に対して一切保証をいたしません。ただし、次に掲げる用途であっても「当社」の意図した特別な商品用途の場合や特別の合意がある場合は除きます。
（a） 高い安全性が必要とされる用途（例:原子力制御設備、燃焼設備、航空・宇宙設備、鉄道設備、昇降設備、娯楽設備、医用機器、安全装置、その他生命・身体に危険が及びうる用途）
（b） 高い信頼性が必要な用途（例:ガス・水道・電気等の供給システム、24時間連続運転システム、決済システムほか権利・財産を取扱う用途など）
（c） 厳しい条件または環境での用途（例:屋外に設置する設備、化学的汚染を被る設備、電磁的妨害を被る設備、振動・衝撃を受ける設備など）
（d） 「カタログ等」に記載のない条件や環境での用途
⑦ 上記3. ⑥（a）から（d）に記載されている他、「本カタログ等記載の商品」は自動車（二輪車含む。以下同じ）向けではありません。自動車に搭載する用途には利用しないでください。自動車搭載用商品については当社営業担当者にご相談ください。

4. 保証条件

「当社商品」の保証条件は次のとおりです。

① 保証期間：ご購入後1年間といたします。（ただし「カタログ等」に別途記載がある場合を除きます。）
② 保証内容：故障した「当社商品」について、以下のいずれかを「当社」の任意の判断で実施します。
（a） 当社保守サービス拠点における故障した「当社商品」の無償修理（ただし、電子・機構部品については、修理対応は行いません。）
（b） 故障した「当社商品」と同数の代替品の無償提供
③ 保証対象外：故障の原因が次のいずれかに該当する場合は、保証いたしません。
（a） 「当社商品」本来の使い方以外のご利用
（b） 「利用条件等」から外れたご利用
（c） 本ご承諾事項「3. ご利用にあたってのご注意」に反するご利用
（d） 「当社」以外による改造、修理による場合
（e） 「当社」以外の者によるソフトウェアプログラムによる場合
（f） 「当社」からの出荷時の科学・技術の水準では予見できなかった原因
（g） 上記のほか「当社」または「当社商品」以外の原因（天災等の不可抗力を含む）

5. 責任の制限

本ご承諾事項に記載の保証が、「当社商品」に関する保証のすべてです。
「当社商品」に関連して生じた損害について、「当社」および「当社商品」の販売店は責任を負いません。

6. 輸出管理

「当社商品」または技術資料を、輸出または非居住者に提供する場合は、安全保障貿易管理に関する日本および関係各国の法令・規制を遵守ください。お客様が法令・規則に違反する場合には、「当社商品」または技術資料をご提供できない場合があります。

オムロン株式会社 インダストリアルオートメーションビジネスカンパニー

製品に関するお問い合わせ先

お客様相談室

フリー通話 **0120-919-066**（クイック オムロン）

携帯電話の場合、
055-982-5015（有料）をご利用ください。

受付時間：9:00～17:00（土・日・12/31～1/3を除く）

オムロンFAクイックチャット
www.fa.omron.co.jp/contact/tech/chat/
技術相談員にチャットでお問い合わせいただけます。（I-Webメンバーズ限定）
受付時間：平日9:00～12:00 / 13:00～17:00（土日祝日・年末年始・当社休業日を除く）
※受付時間、営業日は変更の可能性がございます。最新情報はリンク先をご確認ください。

その他のお問い合わせ：納期・価格・サンプル・仕様書は貴社のお取引先、または貴社担当オムロン販売員にご相談ください。オムロン制御機器販売店やオムロン販売拠点は、Webページでご案内しています。

オムロン制御機器の最新情報をご覧いただけます。緊急時のご購入にもご利用ください。 **www.fa.omron.co.jp**

本誌には主に機種のご選定に必要な内容を掲載しており、ご使用上の注意事項等を掲載していない製品も含まれています。
本誌に注意事項等の掲載のない製品につきましては、ユーザーズマニュアル掲載のご使用上の注意事項等、ご使用の際に必要な内容を必ずお読みください。

- 本誌に記載の標準価格はあくまで参考であり、確定されたユーザ購入価格を表示したものではありません。本誌に記載の標準価格には消費税が含まれておりません。
- 本誌にオープン価格の記載がある商品については、標準価格を決めていません。
- 本誌に記載されているアプリケーション事例は参考用ですので、ご採用に際しては機器・装置の機能や安全性をご確認の上、ご使用ください。
- 本誌に記載のない条件や環境での使用、および原子力制御・鉄道・航空・車両・燃焼装置・医療機器・娯楽機械・安全機器、その他人命や財産に大きな影響が予測されるなど、特に安全性が要求される用途に使用される際には、当社の意図した特別な商品用途の場合や特別の合意がある場合を除き、当社は当社商品に対して一切保証をいたしません。
- 本製品の内、外国為替及び外国貿易法に定める輸出許可、承認対象貨物（又は技術）に該当するものを輸出（又は非居住者に提供）する場合は同法に基づく輸出許可、承認（又は役務取引許可）が必要です。
- 規格認証/適合対象機種などの最新情報につきましては、当社Webサイト（www.fa.omron.co.jp）の「規格認証/適合」をご覧ください。

オムロン商品のご用命は

カタログ番号 SDNB-033T　2024年10月現在　CSM_7_1

©OMRON Corporation 2017-2024 All Rights Reserved.
お断りなく仕様などを変更することがありますのでご了承ください